PATLITE®

派特莱

综合产品目录

No.1 信号报警设备 全世界占有率

※ 2023, Global Info Research

www.patlite.cn

产品索引

	型号	产品名称	页码
B	BD-A	小型警报器	83
	BDV	小型可录音警报器	84
	BK	中型警报器	85
	BKV	中型可录音警报器	86
	BM	小型蜂鸣器	81
	BSV	超薄可录音警报器	82
	BSV-L	超薄可录音警报器	82
C	CLA-A	LED 工作照明灯	100
	CLE	LED 工作照明灯	106
	CLK(-A)	LED 工作照明灯	102
	CLN-A	LED 工作照明灯	105
	CWA	LED 工作照明灯	101
	CWF	LED 工作照明灯	99
	CWK	LED 工作照明灯	104
E	EDLR	加固多层警示灯	66
	EHS	大音量警报喇叭	87
	EHV	可录音大音量警报喇叭	88
F	FV-127JP	MP3 播放电路板	89
H	HSST	带开关盒的警示灯	57
L	LA6	智能型警示灯	37
	LA6-POE	POE 智能型警示灯	21
	LB6-IL	一体式 IO-Link 多层警示灯	11
	LFH	中型闪烁警示灯	77
	LKEH-F□	声光一体多层警示灯 / 可录音声光一体多层警示灯	91
	LKEH-FV	声光一体多层警示灯 / 可录音声光一体多层警示灯	91
	LPT	超薄闪烁警示灯	79
	LR4	模块化多层警示灯	39
	LR4-WC	直径 40mm M12 接口 灯体模块	50
	LR5	模块化多层警示灯	39
	LR6	模块化多层警示灯	39
	LR6+FB295	高防护多层警示灯 (IP69K)	51
	LR6-IL	IO-Link 多层警示灯	27
	LR6-USB	可编程 USB 多层警示灯	25
	LR7	模块化多层警示灯	39
	LS7	一体式多层警示灯	61
	LR10	高防护大直径多层警示灯	53

	型号	产品名称	页码
M	ME-A	超小直径多层警示灯	58
	MES-A	超小直径多层警示灯	58
	MP	小直径多层警示灯	59
	MPS	小直径多层警示灯	59
N	NBM	接口转换器	32
	NE+FB295	高防护小型警示灯 (IP69K)	75
	NE-A	小型警示灯	73
	NE-IL	IO-Link 一灯多色小型警示灯	29
	NE-USB	USB 一灯多色小型警示灯	26
	NHB	网络监控警示灯	17
	NHV	语音网络监控警示灯	13
P	PFH	电池供电闪烁警示灯	80
	PHC	接口转换器	33
	PHE	USB/RS-232C 控制警示灯	31
R	REL	加固闪烁警示灯	78
	RFT	声光一体旋转警示灯	95
	RFV	可录音声光一体旋转警示灯	96
	RLR	大型旋转警示灯	76
	RT-A	大音量声光一体旋转警示灯	93
	RT-VF	大音量可录音声光一体旋转警示灯	94
S	SF08 / SF10	多功能警示灯	71
	SKH / SKP / SKS	旋转警示灯	69
	SKH-EA	小型旋转警示灯	80
	SL08 / SL10 / SL15	闪烁警示灯	67
	SZ	选购件	107
	SPB / SPL SPW / SPH	扬声器	111
W	WD PRO	无线数据采集系统	34
	WDR-Z2-PRO	无线数据采集系统	35
	WD-Z2	无线数据采集系统	36
	WE	超薄壁挂式多层警示灯	63
	WE-LAN	超薄壁挂式多层警示灯 (LAN)	23
	WEP	超薄壁挂式多层警示灯	63
	WME-D	壁挂式多层警示灯	64

IO-Link / LAN / USB / PoE / 无线产品

				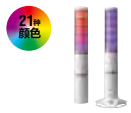
页 码	P.11	P.13	P.17	P.21
产品名称	一体式 IO-Link 多层警示灯	语音网络监控警示灯	网络监控警示灯	POE 智能型警示灯
型号	LB6-IL	NHV	NHB	LA6-POE
尺寸 (mm)	Φ60	Φ40 / Φ60	Φ40 / Φ60	Φ60
符合标准	CE / RoHS / UKCA / UL FCC / KC	CE / RoHS / UKCA / UL FCC / KC	CE / RoHS / UKCA / UL FCC / KC	CE / RoHS / UKCA / UL FCC / KC
IP/NEMA	IP65	IP20	IP20	IP20 (固定安装) / IP54 (直接安装)
安装环境	室内	室内	室内	室内
安装方向	直立	直立	直立	直立/倒置
环境温度	−20℃ ~ +50℃	0℃ ~ +40℃	0℃ ~ +40℃	−10℃ ~ +50℃
通信方式	IO-Link	Ethernet	Ethernet	Ethernet (PoE)
支持的协议	-	HTTP(S) / SSH / RSH / PING / SNMP(v3,v2c.v1) / SOCKET	HTTP(S) / SSH / RSH / PING / SNMP(v3,v2c.v1) / SOCKET	HTTP(S) / Modbus TCP SOCKET
亮灯颜色	红色、黄色、橙色、绿色、青色、蓝色、紫色、白色 一灯21色	红色、黄色、绿色、蓝色、白色 多色 (7 色)	红色、黄色、绿色、蓝色、白色 多色 (7 色)	一灯21色
亮灯模式	闪烁/渐变闪烁/爆闪	常亮/闪烁/爆闪	常亮/闪烁/爆闪	常亮/闪烁/爆闪
LED模块	-	✓	✓	-
每分钟闪烁	闪烁: 30 / 90 / 120 爆闪: 60 / 90 / 120	60 / 120	60 / 120	30 / 60 / 120
声压 (dB)	88	88 (可调节音量)	80 (可调节音量)	85 (可调节音量)
蜂鸣类型	8	71	5	11
输入数 (bit/binary)	-	4 (D Type & DP Type)	-	7 / 31
输出数	-	2 (D Type & DP Type)	-	-
备注	M12 接口	邮件检测, 文本转换语音, 云通讯	云通讯	-

页 码	P.23	P.25	P.26	P.27
产品名称	超薄壁挂式多层警示灯 (LAN)	可编程 USB 多层警示灯	USB 一灯多色小型警示灯	IO-Link 多层警示灯
型号	WE-LAN	LR6-USB	NE-USB	LR6-IL
尺寸 (mm)	90(W)x206(H)×37.5(D)	Φ60	Φ56	Φ60
符合标准	CE / RoHS / UKCA / UL FCC / KC	CE / RoHS / UKCA / UL FCC / KC	CE / RoHS / UKCA / UL FCC / KC	CE / RoHS / UKCA / UL FCC / KC
IP/NEMA	IP23	IP65	IP20 / IP65	IP65 / NEMA TYPE 4X, 13
安装环境	室内 / 壁挂安装	室内	室内	室内
安装方向	直立	直立	全方位（防水：仅限直立）	直立
环境温度	−10℃ ~ +55℃	−20℃ ~ +50℃	−20℃ ~ +50℃ −20℃ ~ +60℃	−20℃ ~ +50℃
通信方式	Ethernet	USB 2.0	USB 2.0	IO-Link
支持的协议	HTTP / Modbus TCP / SOCKET	DLL, Linux	DLL, Linux	-
亮灯颜色	一灯9色	红色、黄色、绿色、蓝色、白色 多色 (7 色)	一灯7色	红色、黄色、绿色、蓝色、白色 多色 (7 色)
亮灯模式	常亮/闪烁/爆闪 渐变/走马灯	常亮 / 4种模式	常亮 / 6种模式	常亮/ 闪烁/爆闪
LED模块	-	✓	-	✓
每分钟闪烁	30 / 60 / 120	-	-	60
声压 (dB)	88 / 78	80/70 (可调节音量)	65 / 85	84 (可调节音量)
蜂鸣类型	7	4	1	1 (4 types)
备注	-	-	-	兼容WDT-Z2

IO-Link / LAN / USB / PoE / 无线产品

页 码	P.29	P.31	P.32	P.33
产品名称	IO-Link 一灯多色小型警示灯	USB/RS-232C 控制警示灯	接口转换器	接口转换器
型号	NE-IL	PHE-3FB3N	NBM-D88NN	PHC-D08N
尺寸 (mm)	Φ56	Φ40	266(W)×42(H)×137.5(D)	117(W)×28(H)×100(D)
符合标准	CE / RoHS / UKCA / UL FCC / KC	CE / RoHS / UKCA / UL FCC / KC	CE / RoHS / FCC	CE / RoHS / UL / FCC
IP/NEMA	IP65 / NEMA TYPE 4X, 13	IP20	IP20	IP20
安装环境	室内	室内	室内	室内
安装方向	直立	直立	直立	直立
环境温度	−25℃ ~ +60℃	0℃ ~ +40℃	0℃ ~ +40℃	0℃ ~ +40℃
通信方式	IO-Link	USB 2.0 / RS-232C	Ethernet	USB 2.0 / RS-232C
支持的协议	-	Original protocol	HTTP / RSH / PING SNMP(v2c.v1) / SOCKET	-
亮灯颜色	红色、黄色、绿色、蓝色、青色、紫色、白色	红色、黄色、绿色	-	-
亮灯模式	常亮/闪烁/脉冲	常亮/闪烁	-	-
模块化LED	-	✓*	-	-
每分钟闪烁	通过编程确定	37.5 / 75	-	-
声压 (dB)	88	80	-	-
蜂鸣类型	8	4 (可调节音量)	-	-
输入数 (bit/binary)	-	-	8	-
输出数	-	-	8	8
备注	触摸式	-	发送电子邮件警报	-

* 无法添加层数。

页 码	P.34	P.35	P.36
产品名称	无线数据采集系统		
型号	WD PRO	WDR-Z2-PRO	WDT-Z2 (LR/6M/5E)
尺寸 (mm)	Φ60	120(W)×158(H)×40(D)	Φ40 / Φ50 / Φ60
符合标准	CE / RoHS / UL / FCC / KC	CE / RoHS / UL / FCC	CE / RoHS / UL / FCC / KC
IP/NEMA	IP65 / NEMA TYPE 4X, 13	IP20	与适配多层警示灯一致
安装环境	室内	室内	室内
安装方向	直立	水平/侧立/天花板	直立
环境温度	−10℃ ~ +50℃	−10℃ ~ +50℃	−10℃ ~ +50℃
通信方式	RS232C	Ethernet (PoE) / USB	-
支持的协议	-	Modbus TCP / Socket	-
亮灯颜色	-	-	-
亮灯模式	-	-	-
模块化LED	✓	-	✓
每分钟闪烁	-	-	-
声压 (dB)	-	-	-
蜂鸣类型	-	-	-
输入数 (bit/binary)	15	-	-
备注	-	数据库兼容	-

多层警示灯

				New
页 码	p.37	p.39	p.50	p.51
产品名称	智能型警示灯	模块化多层警示灯	直径 40mm M12 接口 灯体模块	高防护多层警示灯 (IP69K)
型号	LA6	LR	LR4-WC	LR6+FB295
尺寸 (mm)	Φ60	Φ40 / Φ50 / Φ60 / Φ70	Φ40	Φ60
符合标准	CE / RoHS / UKCA / UL FCC / KC / PSE	CE / RoHS / UKCA / UL FCC / KC	CE / RoHS / UL / FCC / KC	CE / RoHS / UKCA / UL FCC / KC
IP/NEMA	IP54 / IP65	IP65 / NEMA TYPE 4X, 13	IP65 / NEMA TYPE 4X, 13	IP67 / IP69K
安装环境	室内	室内	室内	室内
安装方向	直立	直立	直立	直立
环境温度	−25℃ ~ +60℃	−20℃ ~ +50℃	−20℃ ~ +50℃	−20℃ ~ +50℃
亮灯颜色	多色 (21 色)	红色、黄色、绿色、蓝色、白色 多色 (7 色)	-	红色、黄色、绿色、蓝色、白色
亮灯模式	常亮/闪烁/脉冲	常亮/闪烁	-	常亮/闪烁
模块化LED	-	✓	✓	✓
每分钟闪烁	60	60	-	60
声压 (dB)	85 (-5, -10 可调节音量)	85/85/88/90 (-10 可调节音量)	-	88 (-10 可调节音量)
蜂鸣类型	11	4	-	4
备注	-	兼容 Φ40 / Φ50 / Φ60 WDT-Z2	M12 接口	-

	New			
页 码	P.53	p.57	P.58	P.59
产品名称	高防护大直径多层警示灯	带开关盒的警示灯	超小直径多层警示灯	小直径多层警示灯
型号	LR10	HSST	ME-A / MES-A	MP / MPS
尺寸 (mm)	Φ100	Φ50	Φ25	Φ30
符合标准	CE / RoHS / UKCA / UL / KC	RoHS / FCC	CE / RoHS / UKCA / UL	CE / RoHS / UKCA / UL
IP/NEMA	IP66 / IP69K / NEMA TYPE 4X.13	IP54 (仅限信号灯)	IP42	IP65
安装环境	室内 / 室外	室内	室内	室内
安装方向	直立/倒置	直立	直立	直立
环境温度	−20℃ ~ +50℃	0℃ ~ +40℃	−10℃ ~ +55℃	−30℃ ~ +60℃
亮灯颜色	红色、黄色、绿色、蓝色、白色	红色、黄色、绿色	红色、黄色、绿色、蓝色、白色	红色、黄色、绿色、蓝色、白色
亮灯模式	常亮 / 闪烁 / 旋转 / 爆闪	常亮	常亮	常亮
模块化LED	✓	✓	✓	✓
每分钟闪烁	闪烁: 60 爆闪: 120	-	-	-
声压(dB)	92	-	-	-
蜂鸣类型	4	-	-	-
备注	-	兼容 Φ50 WDT-Z2	-	-

多层警示灯 / 小型警示灯

页 码	P.61	P.63	P.64	P.66
产品名称	一体式多层警示灯	超薄壁挂式多层警示灯	壁挂式多层警示灯	加固多层警示灯
型号	LS7	WEP/WE	WME-D	EDLR
尺寸 (mm)	Φ70	W90×D37.5	W70×D80	Φ228
符合标准	CE / RoHS / UKCA / UL	CE / RoHS / UKCA / UL	CE / RoHS / UKCA / UL FCC / KC	RoHS
IP/NEMA	IP54 / IP65	IP54 / IP65	IP54	IP66
安装环境	室内	室内	室内	室内 / 室外
安装方向	直立	直立，向上或向下，侧立	直立，向上或向下，侧立	直立
环境温度	−30℃ ~ +60℃	−30℃ ~ +60℃	−10℃ ~ +55℃	−20℃ ~ +50℃
亮灯颜色	红色、黄色、绿色、蓝色、白色	红色、黄色、绿色、蓝色、白色	红色、黄色、绿色、蓝色、白色	红色、黄色、绿色
亮灯模式	常亮 / 闪烁	常亮 / 闪烁	常亮 / 闪烁	常亮 / 闪烁
模块化LED	-	-	✓	-
每分钟闪烁	60	60	60	60
声压 (dB)	85	90	93	-
蜂鸣类型	2 (可调节音量)	2	2	-
备注	-	-	-	-

页 码	P.67	P.69	P.71	P.73
产品名称	闪烁警示灯	旋转警示灯	多功能警示灯	小型警示灯
型号	SL	SK	SF	NE-A
尺寸 (mm)	Φ80 / Φ100 / Φ150	Φ80 / Φ100 / Φ150	Φ80 / Φ100	Φ56
光源	LED	LED	LED	LED
符合标准	CE / RoHS / UKCA / UL / FCC KC / EAC / PSE	CE / RoHS / UKCA / UL / FCC KC / EAC / PSE	CE / RoHS / UKCA / UL / FCC KC / EAC / PSE	CE / RoHS / UKCA / UL / FCC KC
IP/NEMA	IP23 / IP66 NEMA TYPE 4X, 13	IP23	IP23 / IP66 NEMA TYPE 4X, 13	IP65 / IP67 NEMA TYPE 4X, 13
安装环境	室内 / 室外	室内 / 室外	室内 / 室外	室内
安装方向	室内 : 直立，水平，倒立; 室外: 直立	室内 : 直立，水平，倒立; 室外: 直立	室内 : 直立，水平，倒立; 室外: 直立	全方向
环境温度	−20℃ ~ +50℃	−10℃ ~ +50℃	−20℃ ~ +50℃	−25℃ ~ +60℃
亮灯颜色	红色、黄色、绿色、蓝色	红色、黄色、绿色、蓝色	红色、黄色、绿色、蓝色	红色、黄色、绿色、蓝色, 白色, 多色 (7 色)
亮灯模式	常亮 / 闪烁 / 爆闪	电动旋转	22种亮灯模式	常亮 / 闪烁
每分钟闪烁	闪烁: 180, 爆闪: 120	120	180/120/60; 单闪: 60; 双闪: 90; 爆闪: 120: 渐隐式亮灯: 20	60 (仅限多色型)
声压 (dB)	88	88	88	88
蜂鸣类型	1	1	1	2
备注	-	-	-	触控感应器

小型警示灯

	New			
页 码	P.75	P.76	P.77	P.78
产品名称	高防护小型警示灯 (IP69K)	大型旋转警示灯	中型闪烁警示灯	加固闪烁警示灯
型号	NE+FB295	RLR	LFH	REL
尺寸 (mm)	Φ56	Φ162	Φ100	Φ228
光源	LED	LED	LED	LED
符合标准	CE / RoHS / UKCA / UL / ICES / KC	CE / RoHS / UKCA	CE* / RoHS / UKCA* / UL / FCC	RoHS
IP/NEMA	IP67 / IP69K	IP66	IP66	IP65
安装环境	室内	室内 / 室外	室内 / 室外	室内 / 室外
安装方向	全方向	直立，倒立	室内: 直立，侧立，倒立 室外: 直立	室内: 直立，侧立，倒立 室外: 直立
环境温度	−25℃ ~ +60℃	−30℃ ~ +70℃ (Except AC model)	−30℃ ~ +70℃ (Except AC model)	−20℃ ~ +55℃
亮灯颜色	多色 (7 色)	红色、黄色、绿色、蓝色	红色、黄色、绿色、蓝色， 白色	红色、黄色
亮灯模式	常亮 / 闪烁	电动旋转	闪烁	爆闪
每分钟闪烁	60	105	110/140	110
备注	M12 接口	-	-	-

* 不包括LFH-S/LFH-48

页 码	P.79	P.80	P.80
产品名称	超薄闪烁警示灯	电池供电闪烁警示灯	小型旋转警示灯
型号	LPT	PFH	SKH-EA
尺寸 (mm)	86(W)×28(H)×13.5(D) 114.4(W)×43.4(H)×13.5(D)	Φ101	Φ100
光源	LED	LED	Incandescent bulb
符合标准	CE / RoHS / UKCA / FCC / KC	RoHS / UKCA	CE* / RoHS* / UKCA*
IP/NEMA	IP68 / TYPE,4X,13	IP55	IP23
安装环境	室内 / 室外	室内 / 室外	室内 / 室外
安装方向	全方向	直立，侧立	室内：直立，侧立，倒置； 室外：直立
环境温度	−30℃ ~ +75℃	−10℃ ~ +50℃	−30℃ ~ +80℃ (Except AC model)
亮灯颜色	红色，黄色，绿色，蓝色	红色，黄色	红色，黄色，绿色，蓝色
亮灯模式	闪烁	闪烁	电动旋转
每分钟闪烁	400	46 / 92	170
备注	抗震性 90 m/s^2	-	-

* 仅支持直流 12V / 24V

可录音/语音警报器

页 码	P.81	P.82	P.83	P.84
产品名称	小型蜂鸣器	超薄可录音警报器	小型警报器	小型可录音警报器
型号	BM	BSV / BSV-L	BD-A	BDV
尺寸 (mm)	Φ30 (面板孔尺寸)	□75	□80	□80
符合标准	CE*1 / RoHS / UKCA*1	CE / RoHS / UKCA / UL / FCC	CE*2 / RoHS / UKCA*2 UL*2 / FCC*2	CE*2 / RoHS / UKCA*2
IP/NEMA	IP30 / IP34	IP54	IP54	IP54
安装环境	室内 / 室外	室内 / 室外	室内	室内 / 室外
安装方向	室内：直立，侧立，倒置； 室外：直立	室内：直立，侧立，倒置； 室外：直立	直立，侧立，倒置	室内：直立，侧立，倒置； 室外：直立
环境温度	−10℃ ~ +60℃	−10℃ ~ +50℃	−20℃ ~ +55℃	−10℃ ~ +50℃
声压 (dB)	75/ 80 / 85 / 90	87 (音量可调)	90 (音量可调)	87 (音量可调)
蜂鸣类型和可储存音频时长	2	15 · 63秒/ 520 秒	32	63.5 秒
输入数(bit/binary)	2	4 / 15	4	4 / 15
备注	-	-	-	-

页 码	P.85	P.86	P.87	P.88
产品名称	中型警报器	中型可录音警报器	大音量警报喇叭	可录音大音量警报喇叭
型号	BK	BKV	EHS	EHV
尺寸 (mm)	□120	□120	166.5(W) ×149.5(H)×198.2(D) (水平安装)	166.5(W) ×149.5(H)×198.2(D) (水平安装)
符合标准	CE*2 / RoHS / UKCA*2	CE*2 / RoHS / UKCA*2	CE*1 / RoHS*1 / UKCA*3 / UL*2 FCC*2 / KC*2	CE*1 / RoHS*1 / UKCA*3 / UL*2 FCC*2 / KC*2
IP/NEMA	IP54	IP54	IP65	IP65
安装环境	室内 / 室外	室内 / 室外	室内 / 室外	室内 / 室外
安装方向	室内：直立，侧立，倒置； 室外：直立	室内：直立，侧立，倒置； 室外：直立	直立，侧立，倒置	直立，侧立，倒置
环境温度	−20℃ ~ +50℃	−10℃ ~ +50℃	−20℃ ~ +50℃	−20℃ ~ +50℃
声压 (dB)	95 (音量可调)	95 (音量可调)	110 (音量可调)	电子音：110 MP3: 105 (音量可调)
蜂鸣类型和可储存音频时长	32	63 秒	32	63 / 220 秒
输入数 (bit/binary)	8 / 32	5 / 31	8 / 32	8 / 63
数据输出	-	-	-	-
备注	-	-	-	-

*1. 仅交流/直流 24V *2. 仅直流 12-24V *3. 直流12-24V/ 直流12-48V

MP3播放电路板	声光一体警示灯		
页码	P.89	P.91	P.91	P.93
产品名称	MP3播放电路板	声光一体多层警示灯	可录音声光一体多层警示灯	大音量声光一体旋转警示灯
型号	FV-127JP	LKEH-F□	LKEH-FV	RT-A
尺寸 (mm)	144(W) ×100(D)	Φ100	Φ100	Φ162
光源	-	LED	LED	白炽灯
符合标准	RoHS	CE* / RoHS / UKCA* / UL	CE* / RoHS / UKCA* / UL	-
IP/NEMA	-	IP53	IP53	IP23
安装环境	-	室内 / 室外	室内 / 室外	室内 / 室外
安装方向	-	直立	直立	直立
环境温度	−10℃ ~ +50℃	−10℃ ~ +50℃	−10℃ ~ +50℃	−20℃ ~ +50℃
亮灯颜色	-	红色，黄色，绿色，蓝色，白色	红色，黄色，绿色，蓝色，白色	红色，黄色，绿色，蓝色
亮灯模式	-	常亮/闪烁	常亮/闪烁	电动旋转
模块化LED	-	✓	✓	-
每分钟闪烁	-	60	60	115 / 105 / 95
声压（dB）	音量可调	105 (音量可调)	105 (音量可调)	105 (音量可调)
蜂鸣类型和可储存音频时长	240分钟	32种	63秒	32种
输入数（bit/binary）	7 / 127 10 / 511	8 / 32	5 / 31	8 / 32
备注	4W	-	-	-

* 仅限直流24V　　* 仅限直流24V

声光一体警示灯		
页码	P.94	P.95	P.96
简要描述	大音量可录音声光一体旋转警示灯	声光一体旋转警示灯	可录音声光一体旋转警示灯
产品型号	RT-VF	RFT	RFV
尺寸 (mm)	Φ162	Φ100	Φ100
光源	白炽灯泡	LED	LED
符合标准	-	CE / RoHS	CE / RoHS
IP/NEMA	IP23	IP54	IP54
安装环境	室内 / 室外	室内 / 室外	室内 / 室外
安装方向	直立	室内：直立，侧立，倒置； 室外：直立	室内：直立，侧立，倒置； 室外：直立
环境温度	−10℃ ~ +50℃	−10℃ ~ +50℃	−10℃ ~ +50℃
亮灯颜色	红色，黄色，绿色，蓝色	红色，黄色，绿色，蓝色	红色，黄色，绿色，蓝色
亮灯模式	电动旋转	电动旋转	电动旋转
每分钟旋转	115 / 105 / 95	115	115
声压（dB）	105 (音量可调)	90 (音量可调)	95 (音量可调)
蜂鸣类型和可储存音频时长	63 秒	32种	63.5 秒
输入数（bit/binary）	4 / 15	8 / 32	4 / 15
备注	-		-

LED工作照明灯

		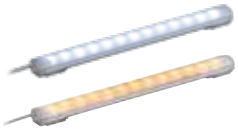		
页 码	P.99	P.100	P.101	P.102
产品名称	LED工作照明灯	LED工作照明灯	LED工作照明灯	LED工作照明灯
型号	CWF	CLA-A	CWA	CLK / CLK-A
尺寸 (mm)	300 / 600 / 900	100 / 200 / 300 / 600 / 900 /1200	300 / 600 / 900	200 / 300 / 600
符合标准	CE / RoHS / UL / FCC / KC	CE / RoHS / UL	CE / RoHS / UL	CE / RoHS / UL
IP/NEMA	IP20	IP66 / IP67 / IP69K	IP65	IP66G / IP67G / IP69K
安装环境	室内	室内	室内	室内
安装方向	全方向	全方向	全方向	全方向
环境温度	−20℃ ~ +60℃	−40℃ ~ +60℃	−30℃ ~ +60℃	−40℃ ~ +60℃
亮灯颜色	日光色	日光色/黄色	日光色	日光色/白色
备注	-	-	-	-

LED工作照明灯

页 码	P.104	P.105	P.106
产品名称	LED工作照明灯	LED工作照明灯	LED工作照明灯
型号	CWK	CLN-A	CLE-24
尺寸 (mm)	200 / 300 / 600	□85	Φ82
符合标准	CE / RoHS / UL	CE / RoHS / UL	CE / RoHS
IP/NEMA	IP66G / IP67G	IP66G / IP67G / IP69K	IP65F
安装环境	室内	室内	室内/室外
安装方向	全方向	全方向	全方向
环境温度	−10℃ ~ +50℃	−40℃ ~ +60℃	−25℃ ~ +60℃
亮灯颜色	日光色	日光色	-
备注	-	-	-

选购件 第107-112页

备忘录

一体式 IO-Link 多层警示灯

LB6-IL

New

Φ60 mm | LED | 室内使用 | 直立安装 | 使用温度范围 -20℃~+50℃ | IO-Link | 多色 (21 颜色)

常亮 | 60/90/120 每分钟闪烁次数 | 88dB | 8 警报声音

CE / RoHS10 | UKCA | UL | FCC | KC | IP65

21种颜色

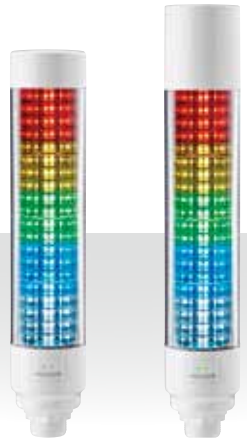

LB6-20ILWCNW　　LB6-20ILWCBW

如何选型

LB6-20ILWCBW

① ② ③ ④

① 规格	② 安装接线规格	③ 蜂鸣器	④ 主体颜色
20IL = 20段灯色 / IO-Link 接口控制	WC = 直接安装或 1/2" NPT 接口 / M12 接线	B = 带蜂鸣器 N = 无蜂鸣器	W = 象牙白

尺寸 (mm)

■ LB6-20ILWCBW

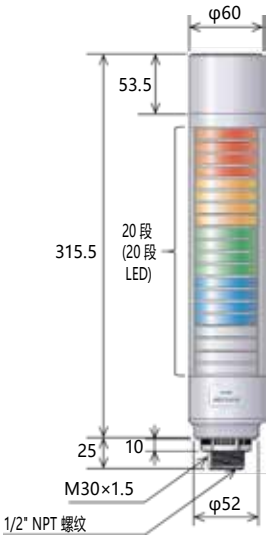

■ LB6-20ILWCNW

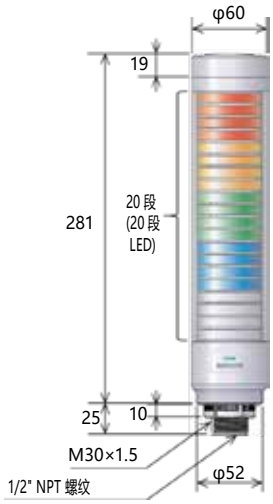

安装尺寸

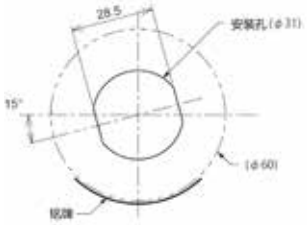

M12 接线图

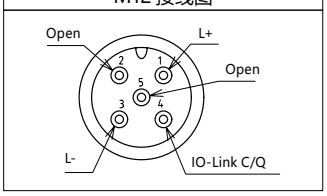

选购件

详细信息，请参阅 P. 107 to P. 112

产品名称	产品型号
蜂鸣器	LB6-BW
壁挂式支架	SZK-005W

产品列表

产品名称	尺寸 (mm)	额定电压	蜂鸣器	功耗	重量
LB6-20ILWCBW	Φ 60	直流 24V	✓	6W	0.59kg
LB6-20ILWCNW	Φ 60	直流 24V	-	4.8W	0.54kg

3 种模式应用

简单模式

可视化设备状态

可以将亮灯区域自由分割为 1~5 段，根据需求自由设定每段的颜色和闪烁方式。通过不同灯色和闪烁方式的多样化搭配，使警示信息更加地精确详细，快速确认设备状态。

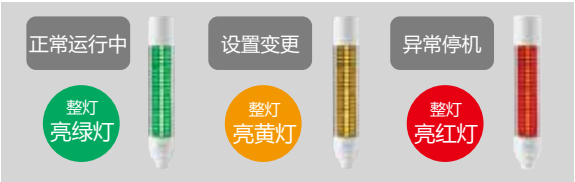

■ 显示故障程度

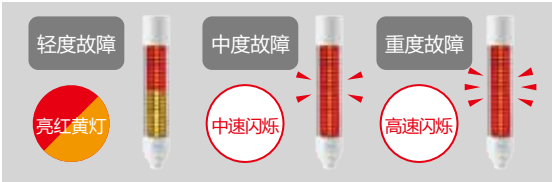

物位计模式

可视化液位或温度信息

亮灯高度可根据所收集到的数值增减。
非常具象化地显示出加料时机和环境变化。

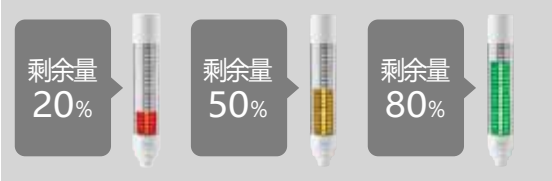

动画模式

生产计时可视化

根据设定，灯光可由下至上或由上至下模拟沙漏计时效果，从而将操作时间可视化。

语音网络监控警示灯

NHV

New

HTTPS HTTP | SSH RSH | OAuth 2.0 | TLS 1.3 | SOCKET | SNMP | PING 24 | 网页版设置页面
发送邮件 | 邮件检测 | IP v6/v4 | Azure | AWS | 88dB | RJ-45 | Φ40 (NHV4)
Φ60 (NHV6) | 数字接点 4 输入 2 输出 | PoE | CE / RoHS10 | UKCA | UL | FCC | KC

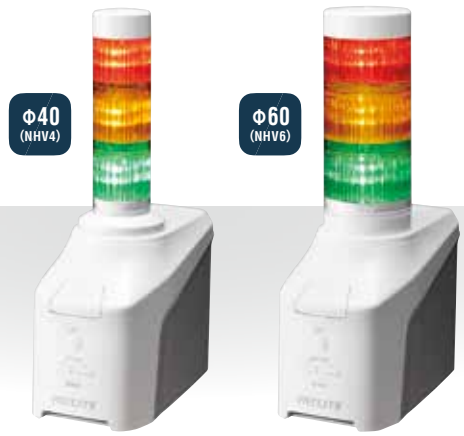

如何选型

NHV4-3DN-RYG

① ② ③ ④

① 规格
4 = Φ40
6 = Φ60

② LED层数
O = 0
3 = 3层

③ 附加功能/交流适配器
N = 标准规格, 无交流适配器
DN = 数字输入/输出, 无交流适配器
DP = 数字输入/输出, 无交流适配器
(支持PoE供电)
MN =邮件检测, 无交流适配器

④ LED模块颜色
RYG = 3层 (红色 • 黄色 • 绿色)

尺寸 (mm)

NHV4 系列

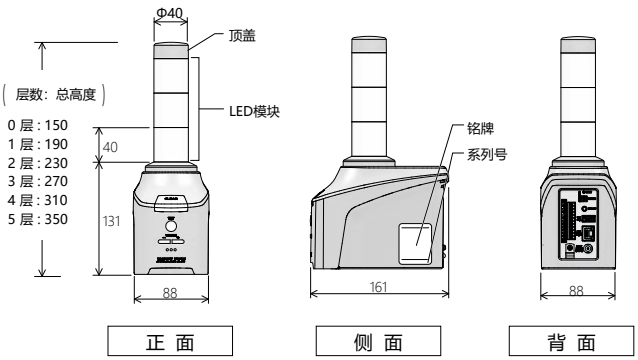

NHV6 系列

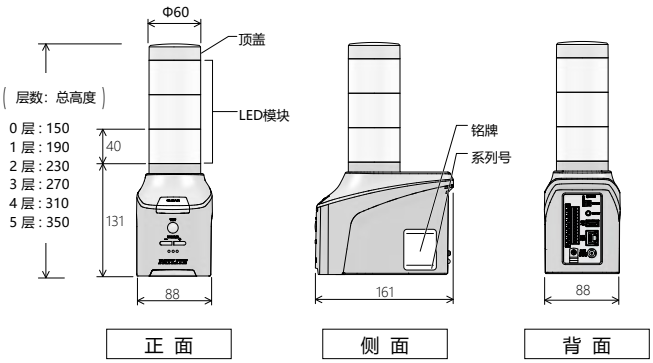

规格

产品型号	NHV	NHV-D	NHV-DP	NHV-M
直流24v AC适配器*1	○			
PoE供电	—	—	○*2	—
安装方式	直立安装			
网络通讯方式	以太网 (符合IEEE 802.3) 10BASE-T / 100BASE-TX / 1000BASE-T (Auto MDI/MDI-X)			
IP网络	IPv4/IPv6 双栈			
IP地址设置	手动设置以及DHCP自动设置			
适用环境温度	0℃ to 40℃			
防护等级	IP20			
支持协议	HTTPS/HTTP, SSH, RSH, SMTPS/SMTP, IMAPS/IMAP, POP3S/POP3, SNMP(v3 / v2c / v1), NTP			
内置音源	蜂鸣音: 5种; 铃声: 3种;语音消息: 3种			
音量控制	使用音量控制按钮 + / -			
支持标准	UL62368-1, CSA C22.2 NO. 62368-1 FCC Part 15 Subpart B Class A EN 55032, EN 55035, EN IEC 63000 KS C 9610-6-4, KS C 9610-6-2*3 TR CU 020, TR EEU 037*3			

*1. 每个型号的 N 型和 DP 型都与AC适配器兼容, 但产品中不包含AC适配器。

*2. 符合IEEE802.3at (PoE+) , 通过 PoE 供电时, 请检查供电设备的规格。

*3. 仅限N型, P型。

TTS 语音转换（文本转换语音）

它配备了将文本信息转换为语音的“文本转换语音（TTS）功能”。用户可以轻松创建语音消息，或者通过在命令中输入文本，即可设置自动语音朗读。此外，由于主机中安装了语音合成引擎，即使在离线状态（无法连接到互联网的环境）下也可以进行语音转换。

录入用语音文件的生成

用户可以直接从文本中生成语音、录入语音频道并使用指令播放该频道。与传统的录音方式相比，省去了不少麻烦。

(同时录音服务也在继续，请根据用户的需求、用途和喜好自由选择。)

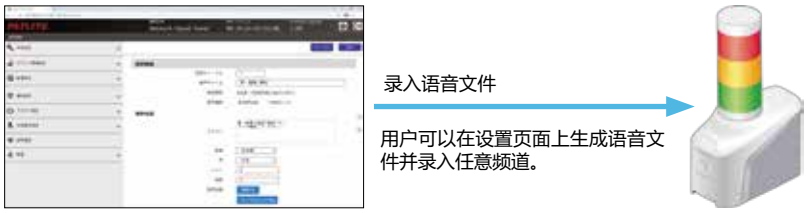

指令用语音文件的生成

只需在指令中直接输入所需文字，NHV即可接收指令并将其转换为语音并进行通知。

指令示例

http://192.168.10.1/api/control?speech=Hello&lang=en

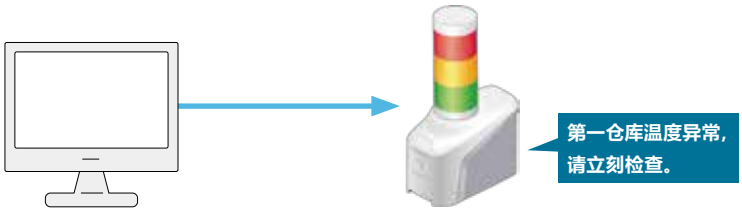

邮件检测（M型）

NHV-M通过访问邮箱服务器，在接收到符合条件设定的邮件时通过灯光和声音进行提示。 NHV-M直接接入邮件服务器，无需PC即可操作，无需对现有系统进行改造。 它不仅支持“密码认证”，还支持“OAuth 2.0 *”。

* OAuth认证支持Gmail以及Outlook。

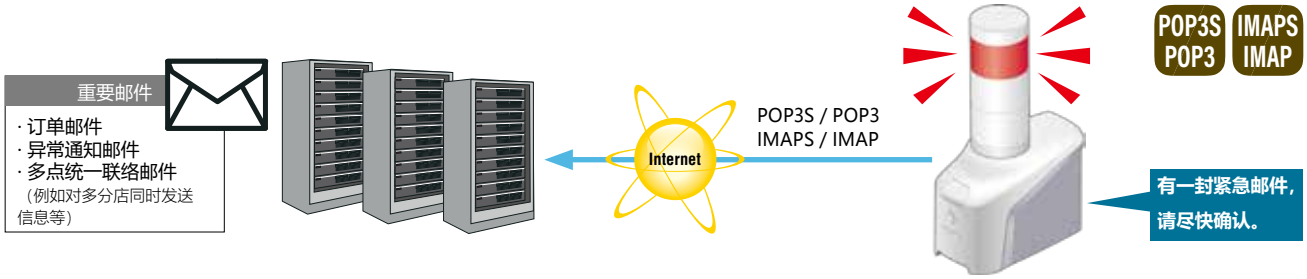

检测条件：“发件人（邮箱地址）”，“主题”，“全文”
（符合/包含/不包含上述条件/由上述条件开始）
条件设定上限：20条

云通讯

支持云服务：AWS，Microsoft Azure

AWS: 连接至AWS IoT Core

Azure: 连接至Azure IoT Hub/Azure IoT Central

可直接连接到各个云服务，通过云服务控制灯光和声音。

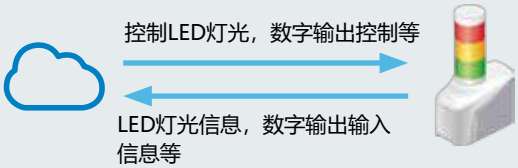

系列产品

高网络安全性的标准型号。

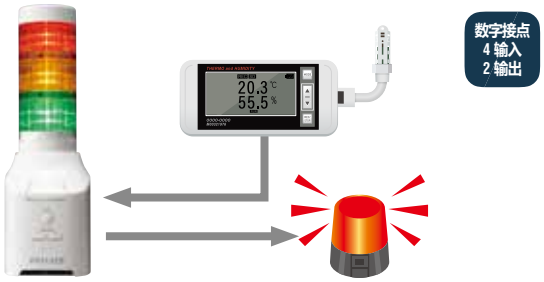

在标准型号NHV的基础上增加了4路数字输入以及2路数字输出。可对应非常广泛的应用，例如接收感应器发出的信息，或是在NHV亮灯时通过数字输出对其他设备进行控制等。

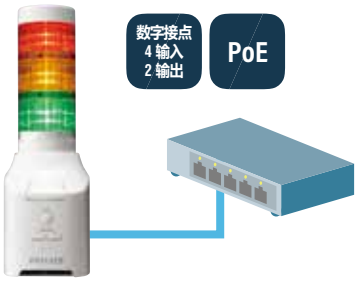

在NHV-D的基础上增加了PoE供电功能。适用于难以接线供电的安装场所，或与联网摄像头搭配使用。（IEEE802.3at）也可以通过选购件适配器ADP-001进行供电。

NHV-M通过访问邮箱服务器，在接收到符合条件设定的邮件时通过声光进行提示。

系列功能列表

产品型号	NHV	NHV-D	NHV-DP
亮度调整	✓	✓	✓
云控制	✓	✓	✓
发送 HTTP	✓	✓	✓
音频播放 (MP3)	✓	✓	✓
TTS (文本转换语音)	✓	✓	✓
数字输入输出 (4 路输入 /2 路输出)	-	✓	✓
PoE 供电 *IEEE802.3at	-	-	✓
邮件检测	✓	✓	✓

选购件

详细信息，请参阅 P. 107 to P. 112

壁挂支架
NH-001

隔板安装支架
NH-002

交流适配器
ADP-001

产品列表

产品型号	尺寸 (mm)	层数	额定电压	电源适配器	亮灯颜色	数字输入输出 I/O	PoE	邮件检测
NHV4-0N	Φ40	0	交流 100-240V *1	-	-	-	-	-
NHV4-3N-RYG	Φ40	3	交流 100-240V *1	-	红色 • 黄色 • 绿色	-	-	-
NHV6-0N	Φ60	0	交流 100-240V *1	-	-	-	-	-
NHV6-3N-RYG	Φ60	3	交流 100-240V *1	-	红色 • 黄色 • 绿色	-	-	-
NHV4-0DN	Φ40	0	交流 100-240V *1	-	-	4 路输入 2 路输出	-	-
NHV4-3DN-RYG	Φ40	3	交流 100-240V *1	-	红色 • 黄色 • 绿色	4 路输入 2 路输出	-	-
NHV6-0DN	Φ60	0	交流 100-240V *1	-	-	4 路输入 2 路输出	-	-
NHV6-3DN-RYG	Φ60	3	交流 100-240V *1	-	红色 • 黄色 • 绿色	4 路输入 2 路输出	-	-
NHV4-0DP	Φ40	0	交流 100-240V *1 48V DC *2	- (支持 PoE 供电)	-	4 路输入 2 路输出	符合 IEEE802.3at (PoE+)	-
NHV4-3DP-RYG	Φ40	3	交流 100-240V *1 直流 48V *2	- (支持 PoE 供电)	红色 • 黄色 • 绿色	4 路输入 2 路输出	符合 IEEE802.3at (PoE+)	-
NHV6-0DP	Φ60	0	交流 100-240V *1 直流 48V *2	- (支持 PoE 供电)	-	4 路输入 2 路输出	符合 IEEE802.3at (PoE+)	-
NHV6-3DP-RYG	Φ60	3	交流 100-240V *1 直流 48V *2	- (支持 PoE 供电)	红色 • 黄色 • 绿色	4 路输入 2 路输出	符合 IEEE802.3at (PoE+)	-
NHV4-0MN	Φ40	0	交流 100-240V *1	-	-	-	-	✓
NHV4-3MN-RYG	Φ40	3	交流 100-240V *1	-	红色 • 黄色 • 绿色	-	-	✓
NHV6-0MN	Φ60	0	交流 100-240V *1	-	-	-	-	✓
NHV6-3MN-RYG	Φ60	3	交流 100-240V *1	-	红色 • 黄色 • 绿色	-	-	✓

*1. 使用交流适配器

*2. 通过以太网供电 (PoE)

网络监控警示灯

NHB

New

HTTPS HTTP | SSH RSH | OAuth 2.0 | TLS 1.3 | SOCKET | PING 24 | 网页版设置页面
发送邮件 | IP v6/v4 | Azure | AWS | 80dB | RJ-45 | Φ40 (NHB4)
Φ60 (NHB6) | CE / RoHS10 | UKCA | UL | FCC | KC

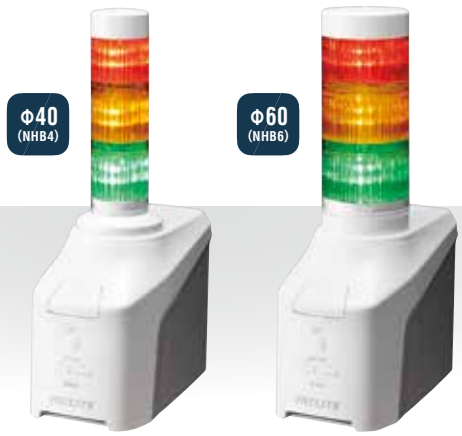

如何选型

NHB4-3N-RYG

① ② ③ ④

① 规格	② LED层数	③ 附加功能/交流适配器	④ LED模块颜色
4 = Φ40 6 = Φ60	O = 0 3 = 3层	N = 标准规格, 无交流适配器	RYG = 3层 (红色 • 黄色 • 绿色)

尺寸 (mm)

NHB4 系列

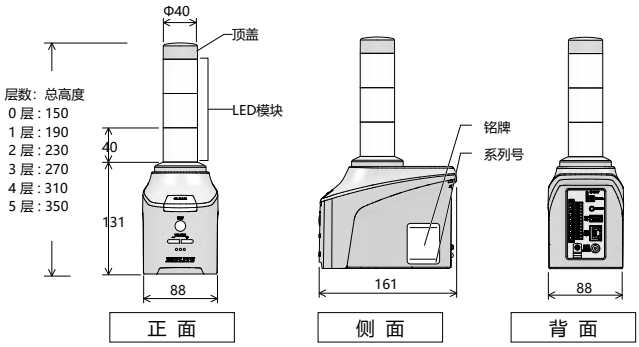

NHB6 系列

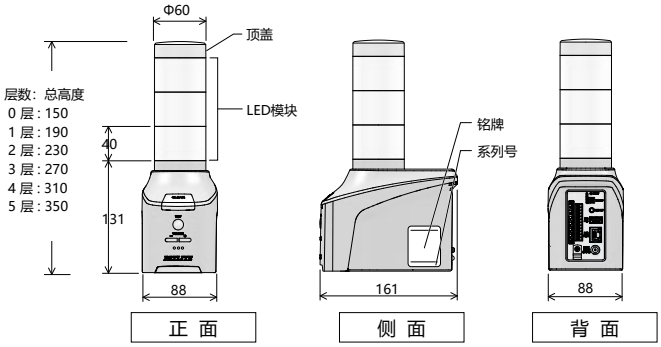

规格

支持标准	Physical layer: Ethernet (IEEE802. 3 compliant) 10BASE-T / 100BASE-TX / 1000BASE-T (auto-negotiation, full-duplex/half-duplex) Data link layer: CSMA/CD Network layer: ARP / ICMP Transport layer: TCP UDP Application layer: HTTPS/HTTP,SSH,RSH,SMTPS/SMTP, IMAPS/IMAP, POP3S/POP3,SNMP(v3 / v2c / v1), NTP
内置音源	蜂鸣音: 5种; 铃声: 3种; 语音消息: 3种
音量控制	使用音量控制按钮 + / -

选购件

详细信息，请参阅 P. 107 to P. 112

产品名称	产品型号
壁挂式支架	NH-001
隔板安装支架	NH-002
交流适配器	ADP-001

产品列表

产品型号	尺寸 (mm)	层数	额定电压	电源适配器	亮灯颜色	功耗	重量 *2
NHB4-0N	Φ40	0	交流 100-240V *1	-	-	5.4W	0.635kg
NHB4-3N-RYG		3	交流 100-240V *1		红色・黄色・绿色	8.4W	0.740kg
NHB6-0N	Φ60	0	交流 100-240V *1		-	5.4W	0.645kg
NHB6-3N-RYG		3	交流 100-240V *1		红色・黄色・绿色	8.4W	0.825kg

*1. 使用交流适配器　*2.不包括交流适配器

基础通用功能

SNMP TRAP接收功能

作为SNMP管理器，接收来自联网设备（UPS、打印机、路由器、交换机等）的SNMP TRAP，并通过灯光和声音第一时间通知管理员发生异常或故障。

- 可判别variable-bindings
- 最多可设置16组（1组4节点）

PING监控

可以对多达24个节点进行监控。 如果到节点的线路出现异常或无法获得被监控设备的响应时，NHV判断为异常，并及时通过灯光和声音通知管理员。

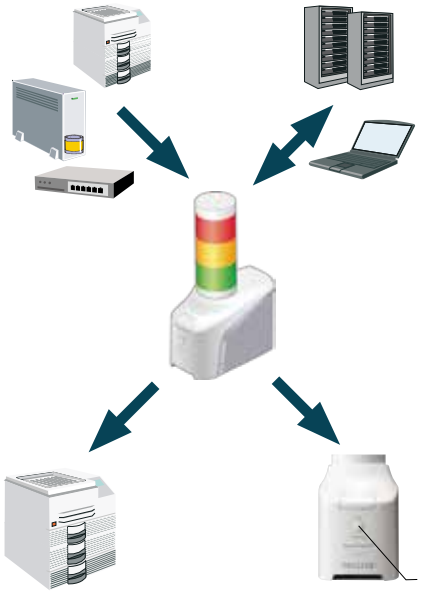

SNMP状态监控

主动获取设备状态

除了PING监控功能外，NHV还搭载了SNMP设备监控功能。主动获取联网设备的MIB信息，并在满足设定条件时，立即通过灯光和声音通知管理员。

自我诊断功能

通过主机正面的测试按钮即可轻松对信号灯功能和蜂鸣器功能进行检测，无需通过网络进行检测。

发送HTTPS/HTTP指令

使与其他设备的连接控制更为简单

NHV可以发送HTTPS/HTTP指令，控制另一台NHV或其他派特莱产品。它还可以与支持接收HTTPS/HTTP指令的设备，例如其他品牌的摄像头等产品进行对接。

连接设备：最多8台

指令字符数：每条指令最多128字符

支持多种通讯指令

HTTPS/HTTP

所有通知模式都可以通过发送 HTTPS/HTTP 指令来进行控制。

指令示例

(红灯常亮/黄灯闪烁1·CH10语音播放1次)

https://192.168.10.1/api/control?led=12000&sound=10

指令示例 (复位操作)

http://192.168.10.1/api/control?clear=1

指令示例 (数字输出 ON)

http://192.168.10.1/api/control?output=1

* 数字输出功能仅限D/DP型号

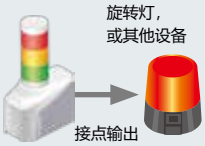

云通讯

支持云服务：AWS，Microsoft Azure

AWS: 连接至AWS IoT Core

Azure: 连接至Azure IoT Hub/Azure IoT Central

可直接连接到各个云服务，通过云服务控制灯光和声音。

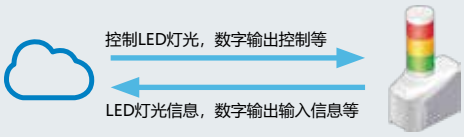

SSH/RSH

可以通过通用协议SSH/RSH轻松控制。用户可以通过网络综合管理软件和各种监控工具等事件信息作为触发，轻松对信号灯的亮灯，闪烁，声音进行控制。

SSH指令

指令示例

（红灯，黄灯，绿灯常亮；蜂鸣）

ssh 192.168.10.1 -l root alert 111001

RSH指令

指令示例

（红灯，黄灯，绿灯常亮；蜂鸣）

rsh 192.168.10.1 –l root alert 111001

SOCKET通讯

可以通过派特莱独创的SOCKET指令—PNS指令和PHN指令进行控制。可以在已装有这些指令的现有系统上进行控制。

PNS指令

可控制所有通知模式

指令示例（红灯，黄灯，绿灯常亮；蜂鸣）

58H,58H,53H,00H,00H,06H,01H,01H,01H,00H,00H,01H

PHN指令

可控制2 bytes的简单指令。

* 部分功能受限

指令示例（红灯，黄灯，绿灯常亮；蜂鸣）

57H,17H

(W) (00010111)

详细通知功能设定

E-mail

发送邮件

每条通知可发送至8个邮件地址

用户可以为各种事件创建多样的主题和正文。它具有全方位的电子邮件身份验证功能，以确保邮件的安全性。

支持OAuth 2.0认证/password认证
(OAuth认证支持Gmail/Outlook)

发送SNMP TRAP/Inform

最多可发送至8个地址。

- SNMP v1/v2c/v3

POE 智能型警示灯

LA6-POE

21种颜色

Φ60 mm | LED | 室内使用 | 直立安装 | 使用温度范围 -10℃~+50℃ | Ethernet | PoE | SOCKET | 多色 (21 颜色)

HTTPS HTTP | Modbus /TCP | 85dB | CE / RoHS10 | UKCA | UL | FCC | KC | IP20 (Stationary) | IP54 (Direct)

LA6-5DTNWB-POE
（直接安装型）

LA6-5DSNWB-POE
（固定底座安装型）

如何选型

LA6-5DTNWB-POE

① ② ③ ④ ⑤

①额定电压 直流 24V	②安装方式 TN=直接安装 SN=固定底座安装	③灯体颜色 W=象牙白
④闪烁/蜂鸣器 B=有闪烁·有蜂鸣器	⑤扩展功能 兼容PoE	

■什么是PoE?

通过网线供电和传输数据的系统。
仅使用一根网线即可向设备提供电力和数据。

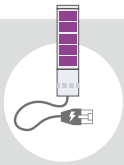

尺寸 (mm)

< LA6-5DTNWB-POE >　　< LA6-5DSNWB-POE >

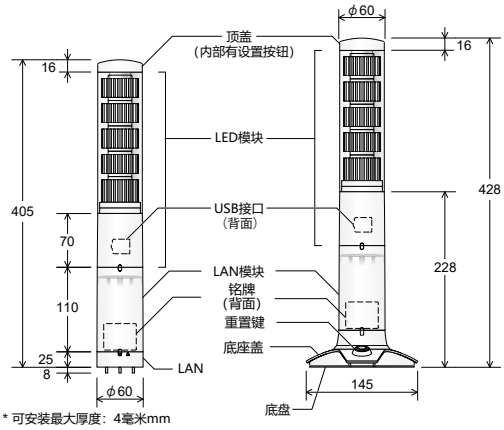

* 可安装最大厚度：4毫米mm

产品列表

产品型号	层数	额定电压	安装方式	功耗	重量
LA6-5DTNWB-POE	5	直流 24V 直流 48V (PoE)	直接安装	12.9W	0.63kg
LA6-5DSNWB-POE			固定式	12.9W	0.78kg

选购件

有关详细信息，请参阅 P. 107 to P. 112

产品描述	产品型号
固定底座	SZW-060W
壁式安装支架	SZK-003W
壁式安装支架	NH-WST2
圆盘底座	SZ-010
圆盘底座	SZ-016A
灯杆托盘 (含防水垫圈，螺丝)	SZP-004W
灯杆 (100mm)	POLE-100A21 + O0109
灯杆 (300mm)	POLE-300A21 + O0109
灯杆 (800mm)	POLE-800A21 + O0109

规格

适用晶体管 (NPN / PNP)	NPN / PNP
通讯规格 (从物理层到应用层)	物理层：10BASE-T / 100BASE-TX (支持 Auto-MDI / MDIX) 数据链路层：CSMA / CD 网络层：IP，ARP，ICMP 传输层：TCP，UDP 应用层：HTTP / DHCP / Modbus / TCP /Socket (对应于 PHN，PNS 指令)
蜂鸣音	从 11 种模式中选择
音量控制	灯体按钮 / 设置页面

通讯协议

HTTP 通过 HTTP 通讯发送指令，可控制全部警报模式。

具体动作控制 （每层的颜色都可以控制。）

执行指令
（第 1 层：绿色，第 2 层：蓝色，第 3 层：熄灯，第 4 层：白色，第 5 层：红色，无闪烁，报警：模式 11）
http://192.168.10.1/api/control?color=46091&buzzer=11

■ 智能模式控制 （通过EDITOR软件对智能模式进行设置。）

执行指令 （运行智能模式组10）
http://192.168.10.1/api/control?smart=10

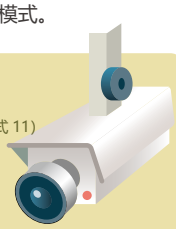

SOCKET

支持PNS 通过PNS指令，可控制全部警报模式。

■ 详细的运动控制 （可指定1~5层LED模块的亮灯颜色进行控制。）

执行命令
（第1层：绿色，第2层：蓝色，第3层：熄灯，第4层：白色，第5层：红色，无闪烁，报警：模式11）
41H, 42H, 44H, 00H, 00H, 07H, 04H, 06H, 00H, 09H, 01H, 00H, 0BH

■ 智能模式控制 （通过EDITOR软件对智能模式进行设置。）

执行指令 （运行智能模式组10）
41H, 42H, 54H, 00H, 00H, 01H, 0AH

PNS指令 用2b字节的指令即可进行控制。

执行指令
（第1层：常亮，第2层：闪烁，第3层：熄灯，以及报警：模式2）
57H, 51H

* 1~3层可进行对亮灯·闪烁·2种蜂鸣模式进行控制。

Modbus/TCP 通过PLC发出Modbus/TCP指令即可对警示灯进行控制。

■ 智能模式控制 （通过EDITOR软件对智能模式进行设置。）

执行指令
（警示灯在运行智能模式组15时。）
00H, 00H, 00H, 00H, 00H, 06H, 01H, 06H, 00H, 06H, 01H, 0FH

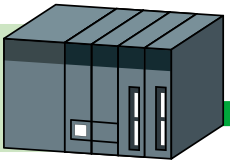

超薄壁挂式多层警示灯 (LAN)

WE-LAN

New

9种颜色

W 90 × D 37.5 | HTTP Command | Modbus /TCP | 常亮 | 闪烁 | 10 爆闪模式 | 88dB
室内使用 | Ethernet | SOCKET | 多色 (9 种) | CE / RoHS10 | UKCA | UL | FCC
KC | IP23

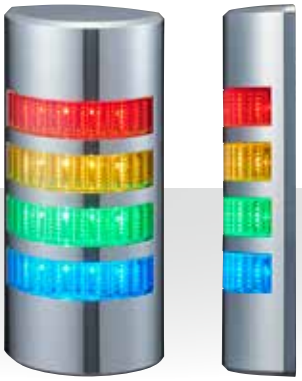

如何选型

WE-402UB-LAN

① ② ③ ④

① LED 层数	② 额定电压	③ 灯体颜色	④ 蜂鸣
4 = 4 层	02 = 直流24V	U = 银色	B = 有蜂鸣

尺寸 (mm)

■ 外观尺寸

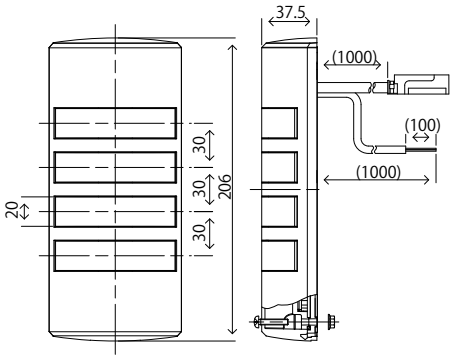

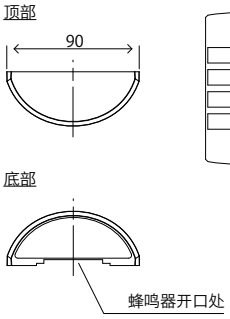

■ 接线图

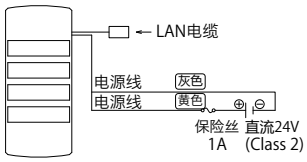

■ 安装尺寸图

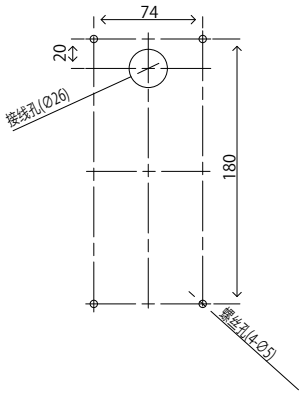

产品列表

产品型号	层数	额定电压	安装方式	功耗	重量
WE-402UB-LAN	4	直流 24V	壁挂安装	5.5W	0.42kg

规格

通讯协议	Physical layer: Ethernet (IEEE802. 3 compliant) 10BASET/100BASE-TX (auto-negotiation, full-duplex/half-duplex) Data link layer: CSMA/CD Network layer: ARP / ICMP Transport layer: TCP UDP Application layer: HTTP, DHCP, Modbus/TCP, SOCKET(PNS command)
报警声音	内置 7 种声音
音量调节	音量可通过设置界面调节

不同场景的应用

丰富的灯光组合可应对各种使用场景

扫码观看
演示视频

实时警报

– 全层亮起并以同一种灯色闪烁 –

- 比起传统的单层警示灯有着更强的警报性能
- 多种闪烁频率可供选择，以表现事件紧急程度

适用于设备警报以及紧急情况

高辨别度

–9 种灯色可选

- 9 种灯色 (红/黄/绿/蓝/青/紫/粉/柠檬黄/白)
- 可根据不同灯色轻松区分设备
- 多样的灯色选择避免了由于各种限制，在特定场所不能使用特定颜色的特殊情况

适用于工厂以及各类商业设施

方向指示

–走马灯模式–

- 每层灯光向一个方向，按顺序逐层亮起后熄灭，并不断循环可作为方向指示灯使用。
- 灯光如流水般顺滑切换，作为方向指示灯使用时清晰易懂

适用于火车站/商业设施等人流量较大，且需为行人指示方向的场所

光线柔和

–拒绝刺眼灯光–

- 可以做到萤火虫般柔和的闪烁方式
  醒目而不刺目
- 合适办公室，医院，护理院等需要相对温和提示的场所

适用于医院，护理院，会议室等场所

便捷且安全可靠

- 支持HTTP和Modbus TCP/UDP这些通用协议,无需多余开发工程即可轻松导入。同时也支持SOCKET通讯。
- 通过派特莱自主开发的PNS指令,实现新老型号的无障碍切换。

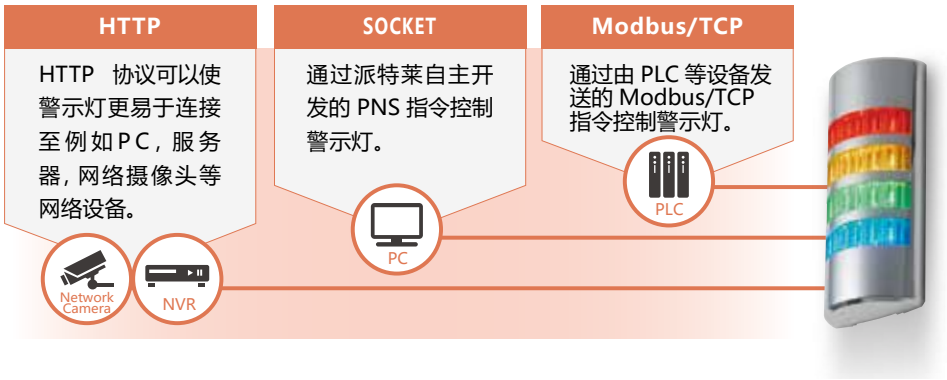

可编程 USB 多层警示灯

LR6-USB

Φ60 mm	LED	室内使用	直立安装	使用温度范围 -20℃~+50℃	USB 供电	多色 (7 种)
常亮	4 亮灯模式	60 闪/分钟	120 闪/分钟	80dB	4 蜂鸣类型	DLL
CE / RoHS10	UKCA	UL	FCC	KC	ICES	IP65

LR6-USBK (灯体模块) LR6-3USBK-RYG (整灯) LR6-USBW (灯体模块) LR6-3USBW-RYG (整灯)

如何选型

LR6-□USBW-RYG

① ② ③

①层数	②灯体颜色	③LED颜色
空白=仅灯体	W=象牙白	空白=仅灯体模块
3=3层	K=黑色	RYG=从上至下红、黄、绿

选购件

有关详细信息，请参阅 P. 107 to P. 112

产品名称	产品型号
灯杆托盘	SZP-004W
壁式安装支架	SZK-003W
圆盘底座	SZ-016A
圆盘底座	SZ-010
铝制灯杆 (100mm)	POLE-100A21 + O0109
铝制灯杆 (300mm)	POLE-300A21 + O0109
铝制灯杆 (800mm)	POLE-800A21 + O0109

尺寸 (mm)

■LR6-3USBW-RYG

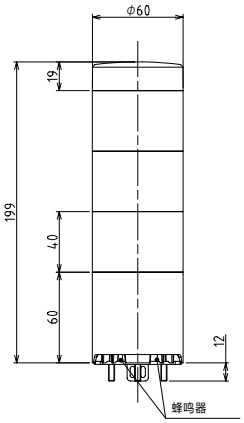

■LR6-USBW

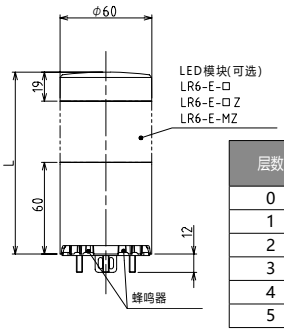

层数	高度 [mm]
0	79
1	119
2	159
3	199
4	239
5	279

■ 安装尺寸

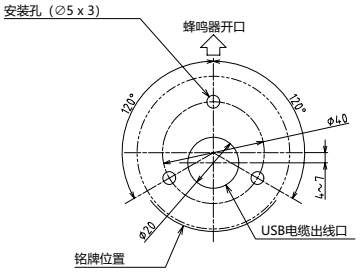

■ 适用USB的电缆尺寸

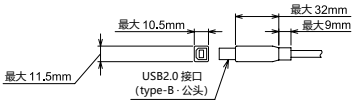

* 产品不含USB电缆。

产品列表

产品型号	层数	额定电压	LED颜色	功耗	重量
LR6-3USBW-RYG / LR6-3USBK-RYG	3	直流 5V (USB 供电)	红色，黄色和绿色	2.5W	0.32kg
LR6-USBW / LR6-USBK	-		-		0.14kg

规格

与软件库 (DLL) 兼容的操作系统	Windows®7，Windows®8 (不包括 RT)，®8.1 (不包括 Windows®8. 1RT)，Windows®10
蜂鸣音	从蜂鸣 · 停止 · 其他 4 种蜂鸣模式和 13 种音高中选择
音量控制	使用内部开关调节是约 -10dB。

同时支持DLL和通讯协议控制

使用 DLL，可更简单地构建程序。Window 以外操作系统则可通过通讯协议进行控制。由于是 HID 类设备，所以无需专用驱动程序。

演示软件

可了解 LED 以及蜂鸣器的实际工作效果。访问派特莱官网，了解相关详细信息。

USB一灯多色小型警示灯

NE-USB

New

Φ56 mm | 常亮 | 85dB | 10-阶 音量控制 | 7 蜂鸣音 | 触摸传感器 | USB 供电 | USB Type-C | 多色 (7 种) | CE / RoHS10 | UKCA | UL | FCC | KC

如何选型

NE-ST-USB

① ②

① 安装方法
S = 直接放置/磁性安装/螺钉安装
W = 2 点螺丝安装

② 触摸传感器
T = 含触摸传感器
N = 无触摸传感器

选购件

有关详细信息，请参阅 P. 107 to P. 112

产品名称	产品型号
壁挂支架	NE-002D
灯杆式安装支架	NE-001D　　* 仅支持WN规格。

壁挂支架
NE-002D

灯杆式安装支架
NE-001D

安装示例

尺寸 (mm)

■NE-SN-USB/NE-ST-USB

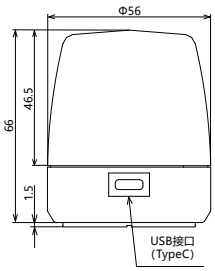

■NE-WN-USB/NE-WT-USB

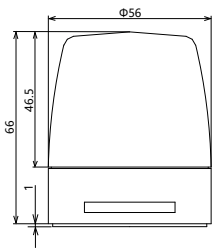

<安装示意图>
■2点螺丝安装 (NE-WN-USB)

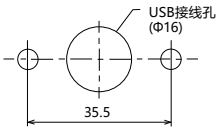

USB 电缆接口为 Type-A 和 Type-C 。
USB 电缆未包含在包装中。

产品列表

产品型号	额定电压	尺寸 (mm)	触摸传感器	蜂鸣器	颜色	功耗	重量
NE-SN-USB	直流 5V (USB 供电)	Φ56	-	✓	红色，黄色，绿色，蓝色，白色，青色，紫色 一灯 7 色	1.025W	0.075kg
NE-ST-USB			✓	✓		1.075W	
NE-WN-USB			-	✓		0.85W	0.068kg
NE-WT-USB			✓	✓		0.9W	

IO-Link 多层警示灯

LR6-IL

Φ60 mm | LED | 室内使用 | 直立安装 | 使用温度范围 -20℃~+50℃ | IO-Link | 多色 (7 种) | 可改层数

常亮 | 60 闪/分钟 | 84dB | 4 蜂鸣类型 | CE / RoHS10 | UKCA | UL | FCC | KC

IP65 | NEMA TYPE 4X,13

适配无线数据采集系统 (pg. 36)

* 最多可安装3层LED模块

LR6-3ILWMNW　LR6-ILWMNW　LR6-ILWCNW

如何选型

LR6-3ILWMNW-RYG

① ② ③ ④ ⑤ ⑥

①LED层数	②扩展功能	③安装/接线规格	④蜂鸣器*	⑤灯体颜色	⑥LED颜色
空白=仅灯体 3=3层	IL=IO-Link	WM=直接安装/M12接线	N=无 * 适用蜂鸣器模块 LR6-BW	W=象牙白	空白=仅灯体 R=红色 Y=黄色 G=绿色 *由上至下

尺寸 (mm)

■ LR6-3ILWMNW-RYG

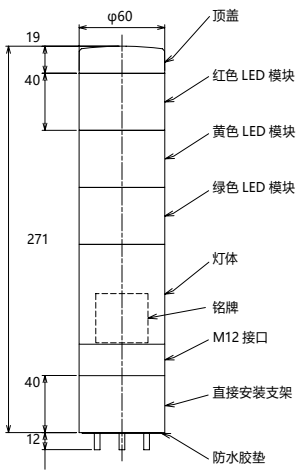

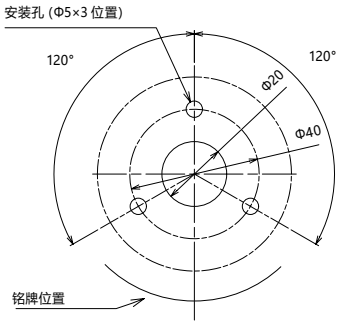

安装尺寸

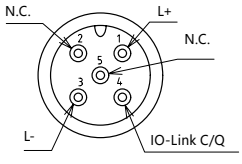

M12 接口配置

■ LR6-ILWCNW

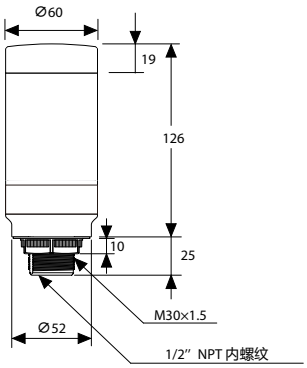

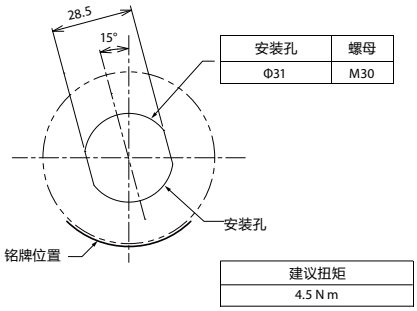

安装孔	螺母
Φ31	M30

建议扭矩
4.5 N m

安装尺寸

规格

通讯规格	IO-Link
蜂鸣音	使用 LR6-BW 时从 4 种模式中选择
音量控制	使用 LR6-BW 时可以通过 DIP 开关调整音量

选购件

有关详细信息，请参阅 107 to P. 112

产品名称	产品型号
LED 模块	LR6-E-R/Y/G/B/C
LED 模块 (透明灯罩)	LR6-E-RZ/YZ/GZ/BZ
一灯多色 LED 模块	LR6-E-MZ
蜂鸣器	LR6-BW
灯杆底座	SZP-004W
壁式安装支架	SZK-001U
壁式安装支架	SZK-003W
圆盘底座支架	SZ-010
圆盘底座支架	SZ-016A
铝制灯杆	POLE-100/300/800A21+O0109
壁挂安装支架	SZW-002W

产品列表

产品型号	层数	额定电压	声音警报	LED颜色	功耗	重量
LR6-3ILWMNW-RYG	3	直流 24V	无	红色，黄色和绿色	5W	0.38kg
LR6-ILWMNW	0 (仅灯体)			无		0.20kg
LR6-ILWCNW	0 (仅灯体)					0.16kg

IO-Link 一灯多色小型警示灯

NE-IL

Φ56 mm | LED | 室内使用 | 直立安装 | 使用温度范围 -25℃~+60℃ | IO-Link | 多色 (7 种)

常亮 | 闪烁 | 爆闪 | 呼吸灯 | 88dB | 8 警报声音 | 触摸传感器 | M12 接口

CE / RoHS10 | UKCA | UL | FCC | ICES | KC | IP65 | NEMA TYPE 4X,13

无蜂鸣器　　含蜂鸣器

如何选型

NE-ILXB-M

① ② ③

①触控传感器	②蜂鸣器	③LED颜色
T=含触控传感器	B=含蜂鸣器	M=一灯多色
N=无触控传感器	N=无蜂鸣器	
X=含触控传感器 模拟/数字输入		

尺寸 (mm)

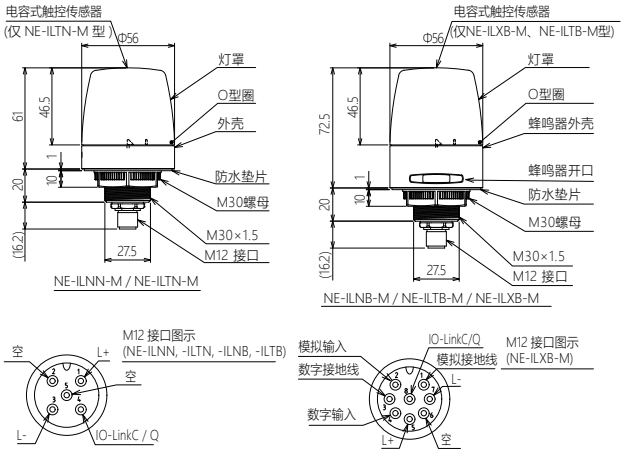

产品列表

产品型号	额定电压	触控传感器	数字/模拟输入	声音警报	LED颜色	功耗	重量
NE-ILNN-M	直流 24V	-	-	-	一灯多色 (红色，黄色，绿色，蓝色，白色，紫色，青色)	1.2W	0.09kg
NE-ILTN-M		✓	-	-			0.09kg
NE-ILNB-M		-	-	✓		2.4W	0.10kg
NE-ILTB-M		✓	-	✓			0.10kg
NE-ILXB-M		✓	✓	✓			0.10kg

规格

通讯规格	IO-Link
蜂鸣音	从 8 种模式中选择
音量控制	使用 IO-Link 进行控制

选购件

有关详细信息，请参阅 P. 107 to P. 112

产品名称	产品型号
安装支架	NE-001D
壁挂安装支架	NE-002D

备忘录

USB/RS-232C 控制警示灯

PHE

Φ40 mm | LED | RS-232C | 室内使用 | 直立安装 | 使用温度范围 0℃~+40℃ | USB 供电 | 红色, 黄色, 绿色

常亮 | 37.5 闪/分钟 | 75 闪/分钟 | 80dB | 4 蜂鸣类型

CE / RoHS10 | UKCA | UL | FCC | KC (仅N款) | IP20

如何选型

PHE-3FB3N-RYG

①

①交流适配器
N=不包含交流适配器

选购件

有关详细信息，请参阅 P. 107 to P. 112

产品名称	PNS指令
遮光膜	NHP-TF（用于NHP-FV2 / FB2和PHE-3FB3类型）
交流适配器	ADP-001

尺寸 (mm)

■PHE-3FB3

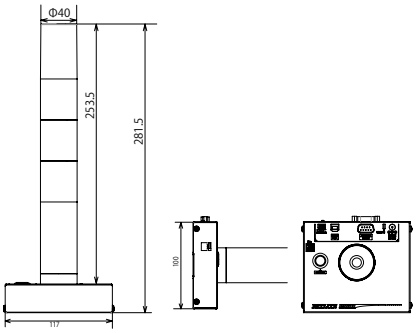

■ RS-232接口

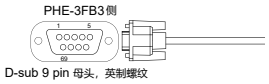

D-sub 9 pin 母头，英制螺纹

信号名称	Pin 编号
TXD	2
RXD	3
GND	5
CTS	7
RTS	8

注:产品不包含RS-232C电缆。

■ 适用USB规格

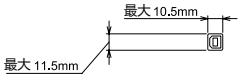

注:产品不包含USB电缆。

产品列表

产品型号	层数	额定电压	交流适配器	LED颜色	功耗	重量
PHE-3FB3N-RYG	3	直流24V，直流5V (USB供电)	无	红色，黄色，绿色 (透明灯罩)	4.4W	0.545kg

规格

USB 驱动程序兼容的操作系统	Windows®7 (32 位，64 位)，Windows®8 (32 位，64 位)，Windows®8.1 (32 位，64 位)，Windows®10 (32 位，64 位)，WindowsServer®2008 R2，WindowsServer®2012，WindowsServer® 2012 R2, Windows Server® 2016, Windows Server® 2019, Windows Server® 2022
蜂鸣音	4 种
音量控制	可以使用附送的减声片降低音量。或通过蜂鸣器的直播开关调整 (-10dB)

接口转换器

NBM

室内使用 | 直立安装 | 使用温度范围 0℃~+40℃ | Ethernet | SOCKET | 8 路输入 | 8 路输出

HTTP Command | RSH | PING | SNMP | 邮件提示

CE / RoHS10 | UL | FCC | IP20

*不包含交流适配器

产品列表

产品型号	额定电压	交流适配器	功耗	重量
NBM-D88NN	直流24V	无	14W	1.15kg

尺寸 (mm)

■ 主体

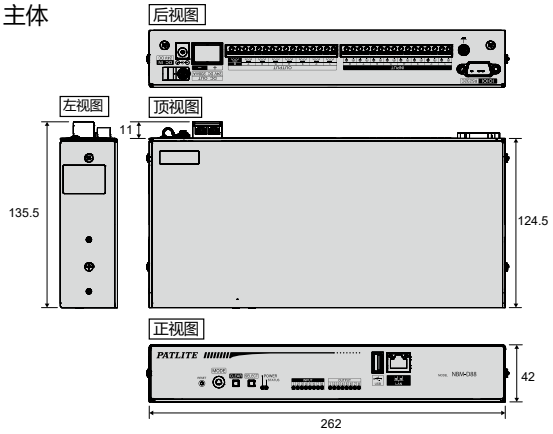

规格

适用的晶体管	NPN
通讯规格 (物理层到应用层)	物理层：以太网 (符合 IEEE802。3) 10BASE-T / 100BASE-TX (自动协商) 连接器形状：RJ-45 8 极数据链路层：CSMA / CDMethod 网络层：IP / ARP / ICMP 传输层：TCP UDP 应用层：HTTP，NTP，Socket (PHN / PNS) SMTP · SNMP (V1，V2C)，DHCP，DNS，POP3，RSH

选购件

有关详细信息，请参阅 P. 107 to P. 112

产品名称	产品型号
服务器托架	NBM-ANG
交流适配器	ADP-001

条件设定功能

持续时间条件 将输入时间总合设定为输出条件

AND条件 将输入频道数总合设定为输出条件

计数条件 将输入次数增加的总合设定为输出条件。

通过设置输入检测条件，可满足在各种环境中以及用途上的的使用需求。
（使用温度探测器以根据不同的温度条件发出警报，或使用红外线传感器进行区域情况通知等。）

使用条件设定功能可执行的操作

数字量输出控制	打开或关闭数字输出
发送RSH指令	向指定地址的设备发送remote shell指令
发送Socket	向指定地址的设备发送PHN/PNS指令
发送TRAP	向指定地址的设备发送SNMP TRAP
发送邮件	向指定邮件服务器发送邮件

接口转换器

PHC

室内使用 | 直立安装 | 使用温度范围 0℃~+40℃ | USB供电 | RS-232C | 8路输出

CE / RoHS10 | UL | FCC | IP20

两种连接方式 PC USB RS 232C

尺寸 (mm)

■ PHC-D08N

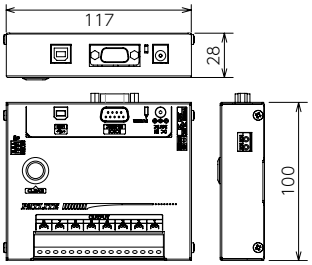

■RS-232C接口

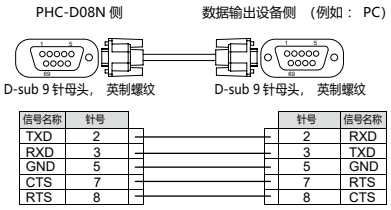

■适用USB尺寸

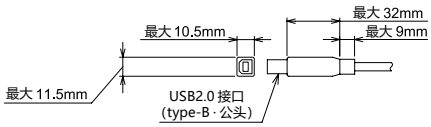

注:产品不包含USB电缆。

产品列表

产品型号	额定电压	交流适配器	功耗	重量
PHC-D08N	直流 24V， 直流 5V（USB总线电源）	无*	14.5W	0.37kg

* 电源输出仅适用于交流适配器

规格

USB驱动程序兼容的操作系统	Windows®7（32位，64位），Windows®8（32位，64位），Windows®8.1（32位，64位），Windows®10（32位，64位），WindowsServer®2008 R2，WindowsServer®2012，WindowsServer® 2012 R2

选购件

有关详细信息，请参阅 P. 107 to P. 112

产品名称	产品型号
交流适配器	ADP-001

无线数据采集系统

WD PRO

Φ60 mm | 室内使用 | 直立安装 | 使用温度范围 -10℃~+50℃ | RS-232C | 8 路输入

CE / RoHS10 | UL | FCC | KC | IP65

WD PRO 信号发送器　　WD PRO 信号输入 - 串行通讯灯体

如何选型

WDT-6LR-Z2-PRO

T = 信号发送器　①

①尺寸
6 =Φ60毫米

WDB-D80S-PRO

B = 灯体模块　① ② ③ ④

①输入方式
D=数字

②信号输入
8=8路

③信号输出
0=无

④通讯方式
S=串行通讯

尺寸 (mm)

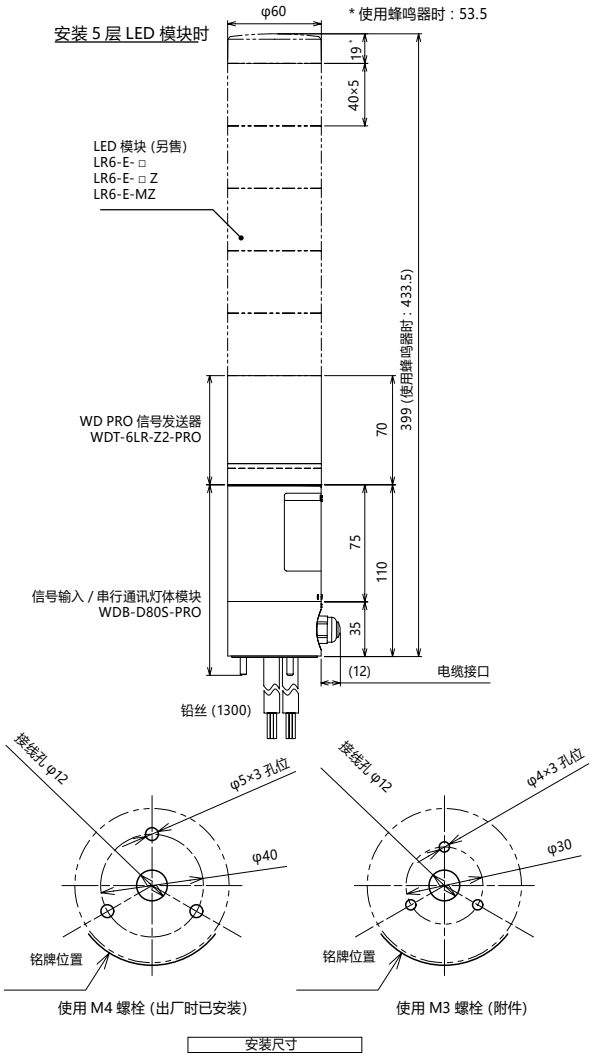

安装尺寸

产品列表

产品型号	额定电压	产品类型	功耗	重量
WDB-D80S-PRO	直流 24V	灯体	2.64W	0.3kg
WDT-6LR-Z2-PRO	直流 24V	信号发送器	2.7W	0.09kg
WDT-6LR-Z2-PRO+FT019*				

* 仅在印尼获得无线认证的产品。

可用国家 / 地区

日本 / 美国 / 欧洲 / 中国 / 韩国 / 中国台湾 / 泰国 / 印尼 / 墨西哥

选购件

有关详细信息，请参阅 P. 107 to P. 112

产品名称	产品型号
串口线	WDX-SC01
LED 模块	LR6-E-R / Y / G / B / C
LED 模块 (透明灯罩)	LR6-E-RZ / YZ / GZ / BZ
LED 模块 (多色)	LR6-E-MZ
蜂鸣器	LR6-BW
灯杆托盘	SZP-004W
铝制灯杆	POLE-100 / 300 / 800A21 + O0109
圆盘底座	SZ-016A
圆盘底座	SZ-010
壁挂安装支架	SZK-003W
壁挂安装支架	SZK-001U

无线数据采集系统

WDR-Z2-PRO

室内使用 | 直立安装 | 墙面/天花板安装 | 使用温度范围 -10℃~+50℃ | Ethernet | USB 供电 | PoE | SOCKET

Modbus /TCP * | 数据库 * | CE / RoHS10 | UL | FCC | IP20

* 精简版型号不可用的功能。

WD 系统设置软件

WD PRO 信号接收器

如何选型

WDR-LE-Z2-PRO-L

①

①软件规格
空白=标准版
L=精简版

尺寸 (mm)

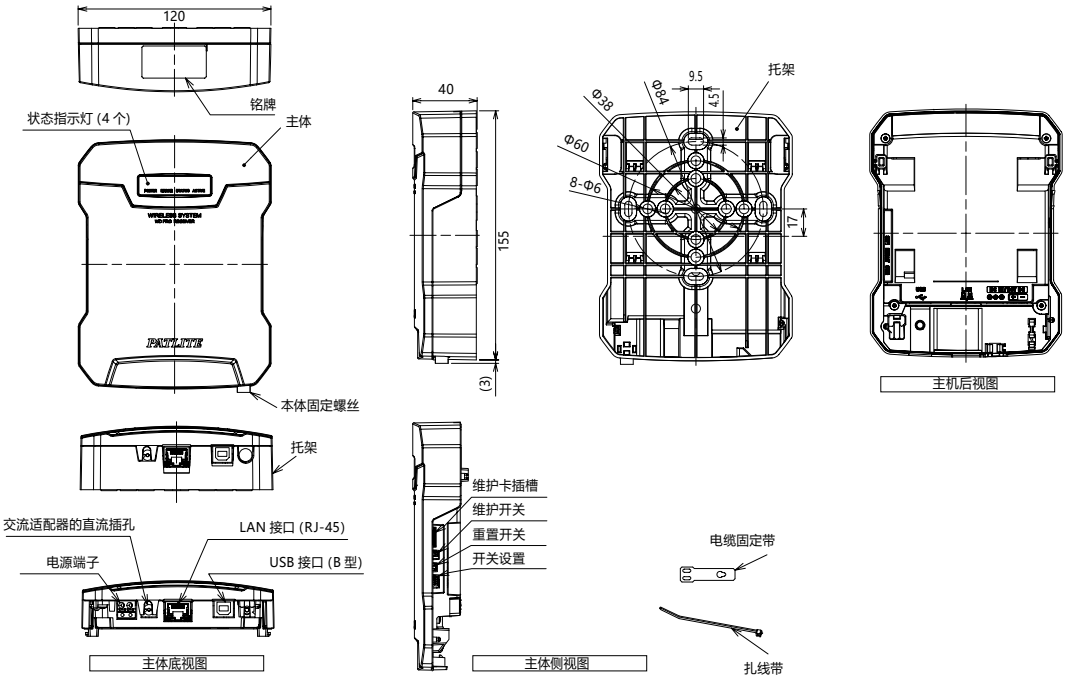

产品列表

产品型号	额定电压	适配器	软件规格	功耗	重量
WDR-LE-Z2-PRO	直流 24V	无	标准版	4.5W	0.3kg
WDR-LE-Z2-PRO+FT020*					
WDR-LE-Z2-PRO-L			精简版 (无网络设置工具)		

* 仅在印尼获得无线认证的产品。

选购件

有关详细信息，请参阅 P. 107 to P. 112

产品名称	产品型号
WD 系统设置软件 *	WDS-WIN01
全球交流适配器	ADP-001

* 免费版仅限于更改信号发送器和型号接收器的设置，数据收集功能需另购付费许可证。

可用国家 / 地区

日本、美国、加拿大、欧洲、中国、泰国、越南、韩国、中国台湾、菲律宾、新加坡、马来西亚、印度尼西亚、墨西哥(截至2023年4月)

无线数据采集系统

WD-Z2

Φ40 mm | Φ50 mm | Φ60 mm | 室内使用 | 直立安装 | 使用温度范围 -10℃~+50℃

CE / RoHS10 | UL | FCC | IP65 | NEMA TYPE 4X,13

WD 系统设置软件

可兼容警示灯系列

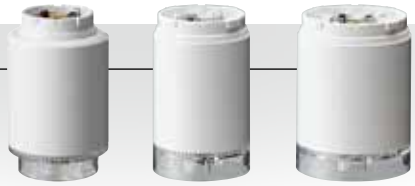

LR4 系列 信号发送器 | LR5 系列 信号发送器 | LR6 系列 信号发送器

如何选型

WDT-6LR-Z2

①

①尺寸·兼容的警示灯系列
4LR = Φ40 · LR4 系列
5LR =Φ50 · LR5系列
6LR =Φ60 · LR6系列

尺寸 (mm)

●WDT-4LR-Z2 ●WDT-5LR-Z2 ●WDT-6LR-Z2

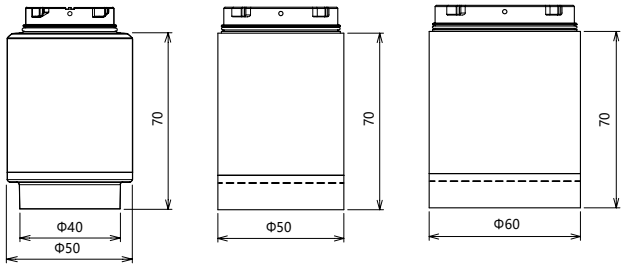

选购件

有关详细信息，请参阅 P. 107 to P. 112

产品名称	产品型号
WD 系统设置软件	WDS-WIN01
全球交流适配器	ADP-001
安装套件 (Φ40mm)	WDX-4LRB
安装套件 (Φ50mm)	WDX-5LRB
安装套件 (Φ60mm)	WDX-6LRB

* 免费版仅限于更改信号发送器和型号接收器的设置，数据收集功能需另购付费许可证。

可用国家 / 地区

WDT-4LR / 5LR / 6LR-Z2
日本、美国、欧洲、中国、韩国、中国台湾、泰国、印度尼西亚、菲律宾、越南、墨西哥、加拿大、马来西亚、新加坡

产品列表

产品名称	额定电压	产品类型	尺寸 (mm)	兼容信号灯系列	功耗	重量
WDT-4LR-Z2	直流 24V	信号发送器	Φ40	LR4	1.4W	0.070kg
WDT-5LR-Z2	直流 24V	信号发送器	Φ50	LR5	1.4W	0.074kg
WDT-6LR-Z2	直流 24V	信号发送器	Φ60	LR6	1.4W	0.085kg
WDT-6LR-Z2+FT018*						

* 仅在印尼获得无线认证的产品。

智能型警示灯

LA6

Φ60 mm | LED | 室内使用 | 安装方向 直立/倒置 | 使用温度范围 -25℃~+60℃
多色 (21 颜色) | 常亮 | 闪烁 | 呼吸灯 | 85dB
11 种声音警报 | CE / RoHS10 | UKCA | FCC* | KC*
KC* | PSE (5A) | IP65 | IP54 带蜂鸣

* 仅24V型

■直流 24V

■交流 100-240V

象牙白 银色 常亮型*1 | 象牙白 银色 闪烁/警报型 | 象牙白 银色 常亮型*1 | 象牙白 银色 闪烁/警报型 | 杆式安装型 (LJ) | 象牙白 闪烁/警报型

* 1在智能模式下可以闪烁

如何选型

LA6-5DLJWB-RYGBC

① ② ③ ④ ⑤ ⑥

* 购买后，可更改每层LED颜色。
* LJ款不适用于银色灯体。
* 交流 100-240V款仅适用于LA6-5AWJWB-RYGBC

①层数	②额定电压	③安装方式	④灯体颜色	⑤闪烁/蜂鸣器	⑥LED颜色*
3=3层	A=交流 100~240V	TN=直接安装/接线端子	W =象牙白	B =闪烁/蜂鸣器	RYG = 3层
5=5层	D=直流 24V	LJ=杆式安装，含L型支架/电缆	U =银色	N =不闪烁/无蜂鸣器	RYGBC = 5层
		WJ=直接安装/电缆			

* 初始出厂设置。购买后可以设置其他颜色。

尺寸 (mm)

■TN 类型：直接安装/接线端子

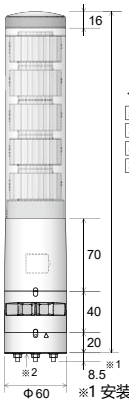

< 高度>
5 - B : 330
3 - B : 264
5 - N : 290
3 - N : 224

※1 安装面板厚度：最大 4mm

※2型号TN 底面图
电缆防水接头安装孔
螺丝型号：M16×1.5 螺丝长：12mm
电缆防水接头
注：电缆防水接头需要单独购买

■LJ 类型：杆式安装，含L型支架/电缆

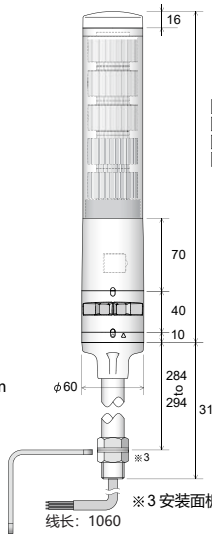

< 高度>
5 - B : 320
3 - B : 254
5 - N : 280
3 - N : 214

※3 安装面板厚度：最大 16mm

■WJ 类型：直接安装/电缆
A 交流 100~240V型

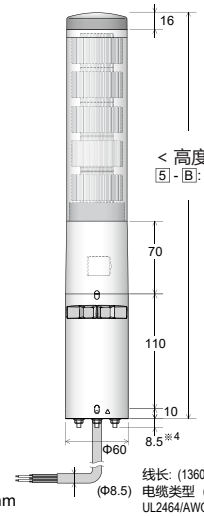

< 高度>
5 - B: 390

线长：(1360)
电缆类型（电源线）：UL2464/AWG18
电缆类型（信号线）：UL2464/AWG24

※4 安装面板厚度：最大4mm

■WJ 类型：直接安装/电缆
D 直流 24V型

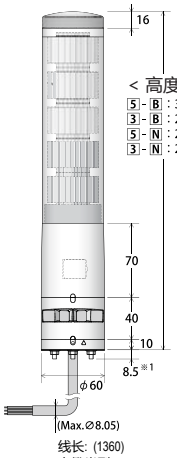

< 高度>
5 - B : 320
3 - B : 254
5 - N : 280
3 - N : 214

线长：(1360)
电缆类型：UL2464 / AWG24 x 11C

安装尺寸图（毫米）

TN 直接安装，接线端子型
WJ 直接安装，电缆型

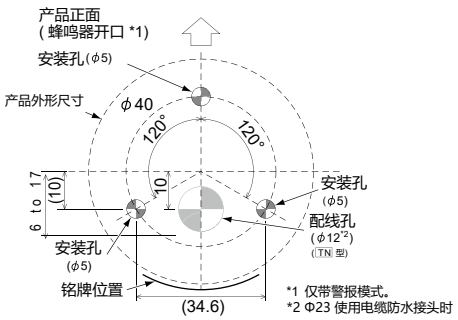

*1 仅带警报模式。
*2 Φ23 使用电缆防水接头时

LJ L型支架尺寸（包含在LJ杆安装型中）

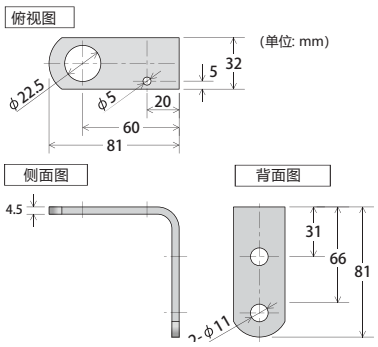

产品列表

产品型号	层数	额定电压	安装类型	接线类型	功能	报警	灯体颜色	LED颜色	功耗	重量
LA6-3DWJWB-RYG	3	直流 24V	直接安装	电缆	常亮 / 闪烁	有	象牙白	一灯多色 (21 色)	4.5W	0.45kg
LA6-3DWJWN-RYG	3	直流 24V	直接安装	电缆	常亮	无	象牙白	一灯多色 (21 色)	4.5W	0.40kg
LA6-3DWJUB-RYG	3	直流 24V	直接安装	电缆	常亮 / 闪烁	有	银色	一灯多色 (21 色)	4.5W	0.45kg
LA6-3DWJUN-RYG	3	直流 24V	直接安装	电缆	常亮	无	银色	一灯多色 (21 色)	4.5W	0.45kg
LA6-3DTNWB-RYG	3	直流 24V	直接安装	接线端子	常亮 / 闪烁	有	象牙白	一灯多色 (21 色)	5.5W	0.48kg
LA6-3DTNWN-RYG	3	直流 24V	直接安装	接线端子	常亮	无	象牙白	一灯多色 (21 色)	4.5W	0.42kg
LA6-3DTNUB-RYG	3	直流 24V	直接安装	接线端子	常亮 / 闪烁	有	银色	一灯多色 (21 色)	5.5W	0.48kg
LA6-3DTNUN-RYG	3	直流 24V	直接安装	接线端子	常亮	无	银色	一灯多色 (21 色)	4.5W	0.42kg
LA6-3DLJWB-RYG	3	直流 24V	杆式安装，含 L 型支架 / 电缆	电缆	常亮 / 闪烁	有	象牙白	一灯多色 (21 色)	5.5W	0.98kg
LA6-3DLJWN-RYG	3	直流 24V	杆式安装，含 L 型支架 / 电缆	电缆	常亮	无	象牙白	一灯多色 (21 色)	4.5W	0.93kg
LA6-5DTNWB-RYGBC	5	直流 24V	直接安装	接线端子	常亮 / 闪烁	有	象牙白	一灯多色 (21 色)	8W	0.59kg
LA6-5DTNWN-RYGBC	5	直流 24V	直接安装	接线端子	常亮	无	象牙白	一灯多色 (21 色)	7W	0.53kg
LA6-5DTNUB-RYGBC	5	直流 24V	直接安装	接线端子	常亮 / 闪烁	有	银色	一灯多色 (21 色)	8W	0.59kg
LA6-5DTNUN-RYGBC	5	直流 24V	直接安装	接线端子	常亮	无	银色	一灯多色 (21 色)	7W	0.53kg
LA6-5DWJWB-RYGBC	5	直流 24V	直接安装	电缆	常亮 / 闪烁	有	象牙白	一灯多色 (21 色)	8W	0.56kg
LA6-5DWJWN-RYGBC	5	直流 24V	直接安装	电缆	常亮	无	象牙白	一灯多色 (21 色)	8W	0.51kg
LA6-5DWJUB-RYGBC	5	直流 24V	直接安装	电缆	常亮 / 闪烁	有	银色	一灯多色 (21 色)	8W	0.56kg
LA6-5DWJUN-RYGBC	5	直流 24V	直接安装	电缆	常亮	无	银色	一灯多色 (21 色)	8W	0.51kg
LA6-5DLJWB-RYGBC	5	直流 24V	杆式安装，含 L 型支架 / 电缆	电缆	常亮 / 闪烁	有	象牙白	一灯多色 (21 色)	8W	1.09kg
LA6-5DLJWN-RYGBC	5	直流 24V	杆式安装，含 L 型支架 / 电缆	电缆	常亮	无	象牙白	一灯多色 (21 色)	7W	1.04kg
LA6-5AWJWB-RYGBC	5	交流 100-240V	直接安装	电缆	常亮 / 闪烁	有	象牙白	一灯多色 (21 色)	8W	0.74kg

规格

适用的晶体管	D 型 (直流 24V)：NPN / PNP A 型 (交流 100-240V)：NPN
蜂鸣音	1 号 : 2400Hz 长鸣 (连续声音) 2 号 : 2400Hz 哔哔 (0.05 秒开启 / 0.05 秒静音) 3 号 : 2400Hz 蜂鸣 (1.5 秒开启 /1.5 秒静音) 4 号 : 2400Hz 蜂鸣 (0.5 秒开启 / 0.5 秒静音) 5 号 : 3600Hz 长鸣 (连续声音) 6 号 : 3600Hz 哔哔 (0.05 秒开启 / 0.05 秒静音) 7 号 : 3600Hz 蜂鸣 (1.5 秒开启 /1.5 秒静音) 8 号 : 3600Hz 哔哔声 (0.5 秒开启 / 0.5 秒静音) 9 号 : 2400Hz & 3375Hz 哔哔 (0.25 秒 / 0.25 秒) 10 号 : 2400Hz & 3600Hz (哔啵哔啵) (0.25 秒 / 0.25 秒) 11 号 : 4000Hz 和 4800Hz 哔 - 啵 (0.5 秒 /0.5 秒)
音量控制	只需按一下按钮即可进行四种设置 (出厂默认设置为最大)。

选购件

有关详细信息，请参阅 P. 107 to P. 112

产品名称	产品型号
安装杆	SZ-70L
圆盘底座	SZ-010
圆盘底座	SZ-016A
壁挂安装支架	SZK-003W / U
立杆上支架 (带防水环和螺钉)	SZP-004W/ U
固定底座	SZW-060W
铝制灯杆 (100mm)	POLE-100A21+O0109
铝制灯杆 (300mm)	POLE-300A21+O0109
铝制灯杆 (800mm)	POLE-800A21+O0109

模块化多层警示灯

LR

适配无线数据采集系统 (pg. 36)

Φ40 mm | Φ50 mm | Φ60 mm | Φ70 mm | LED | 室内使用 | 直立安装 | 使用温度范围 -20℃~+45℃ (ABS & AS) | 使用温度范围 -20℃~+50℃

红色，黄色，绿色，蓝色，白色，多色:7色 | 可改层数 | 常亮 | 60 闪/分钟 | 85dB* (LR4, LR5) | 88dB (LR6) | 90dB (LR7) | 4 蜂鸣类型

CE (M2LJ除外) | UKCA (M2LJ除外) | UL | FCC | KC (M2LJ) | IP65 | IP54 (LJ型) | NEMA TYPE 4X,13

*使用直流12V时: 80dB

型号配置

直径为40 mm 的产品型号

LR4-502WJBW-RYGBCZ

型号 ① ② ③ ④ ⑤ ⑥ ⑦

① **层数**
1 = 1 层
2 = 2 层
3 = 3 层
4 = 4 层
5 = 5 层

② 额定电压
02 = 直流24V
M2 = **交流**100 - 240V *1

③ 安装/接线
WJ = 直接安装/电缆
LJ = 灯杆安装，含L型支架/电缆
PJ = 灯杆安装，含圆盘底座/电缆
QJ = 灯杆安装，含折弯底座/电缆 ※2

④ 闪烁/蜂鸣器
B = 闪烁/蜂鸣器
N = 无闪烁/无蜂鸣器

⑤ 主体颜色
W = 象牙白
U = 银色 ※3

⑥ LED 颜色
R = 红色
Y = 黄色
G = 绿色
B = 蓝色
C = 白色

⑦ 灯罩颜色
空白 = 彩色
Z = 透明

※1 仅适用于WJ和PJ型 ※2 仅适用于直流24V和**象牙白**型 ※3 仅直流24V型，WJ、LJ和PJ型

直径为50 mm 的产品型号

LR5-502WJBW-RYGBCZ

型号 ① ② ③ ④ ⑤ ⑥ ⑦

① **层数**
1 = 1 层
2 = 2 层
3 = 3 层
4 = 4 层
5 = 5 层

② 额定电压
01 = 直流12V
02 = 直流24V

③ 安装/接线
WJ = 直接安装/电缆
LJ = 灯杆安装，含L型支架/电缆
PJ = 灯杆安装，含圆盘底座/电缆

④ 闪烁/蜂鸣器
B = 闪烁/蜂鸣器
N = 无闪烁/无蜂鸣器

⑤ 主体颜色
W = 象牙白

⑥ LED 颜色
R = 红色
Y = 黄色
G = 绿色
B = 蓝色
C = 白色

⑦ 灯罩颜色
空白 = 彩色
Z = 透明

直径为60 mm 的产品型号

LR6-502WJBW-RYGBCZ

型号 ① ② ③ ④ ⑤ ⑥ ⑦

① **层数**
1 = 1 层
2 = 2 层
3 = 3 层
4 = 4 层
5 = 5 层

② 额定电压
02 = 直流24V
M2 = **交流**100 - 240V *1

③ 安装/接线
WJ = 直接安装/电缆
LJ = 灯杆安装，含L型支架/电缆
PJ = 灯杆安装，含圆盘底座/电缆
QJ = 灯杆安装，含折弯底座/电缆 ※2
WC = 直接安装/M12接线

④ 闪烁/蜂鸣器
B = 闪烁/蜂鸣器
N = 无闪烁/无蜂鸣器

⑤ 主体颜色
W = 象牙白
U = 银色 ※3

⑥ LED 颜色
R = 红色
Y = 黄色
G = 绿色
B = 蓝色
C = 白色
M = 多色

⑦ 灯罩颜色
空白 = 彩色
Z = 透明

※1 仅适用于WJ和PJ型 ※2 仅适用于直流24V和**象牙白**型 ※3 仅直流24V型，WJ、LJ和PJ型

直径为70 mm 的产品型号

LR7-502WJBW-RYGBC

型号 ① ② ③ ④ ⑤ ⑥

① **层数**
1 = 1 层
2 = 2 层
3 = 3 层
4 = 4 层
5 = 5 层

② 额定电压
02 = 直流24V

③ 安装/接线
WJ = 直接安装/电缆

④ 闪烁/蜂鸣器
B = 闪烁/蜂鸣器
N = 无闪烁/无蜂鸣器

⑤ 主体颜色
W = 象牙白

⑥ LED 颜色
R = 红色
Y = 黄色
G = 绿色
B = 蓝色
C = 白色

规格

适用的晶体管	NPN / PNP (不包括 M2 型)
蜂鸣音	4 种模式 (通过指拨开关切换)
音量控制	调整音量

选购件

有关详细信息，请参阅 P. 107 to P. 112

产品名称	产品型号
圆盘底座	SZW-001W
壁挂安装支架	SZK-002W / U / K
壁挂安装支架	SZK-003W / U / K
壁挂安装支架	SZK-004W
圆形多孔位底座	SZP-001W / U / K
1/2 " NPT 支架	SZP-090U
1/2 " NPT 支架	SZP-091U

产品名称	产品型号
圆盘底座	SZP-002U
折弯底座	SZQ-001W
圆盘底座	SZP-003W / U / K
L 型支架	SZL-001
壁挂安装支架	SZK-001U

LR 系列预装型号列表

...与WD无线数据采集产品兼容(page. 36)

产品型号	兼容WD	尺寸 (mm)	层数	额定电压	安装方式	警报	LED颜色	透明灯罩	功耗	重量
LR4-102WJNW(U)-R/Y/G	●	Φ40	1	直流 24V	直接安装		红色 / 黄色 / 绿色		1.3W	0.205kg
LR4-202WJNW(U)-RY/RG	●	Φ40	2	直流 24V	直接安装		红色，黄色 / 红色，绿色		2.6W	0.24kg
LR4-302WJNW(U)-RYG	●	Φ40	3	直流 24V	直接安装		红色，黄色，绿色		3.9W	0.275kg
LR4-302WJNW-RYGZ	●	Φ40	3	直流 24V	直接安装		红色，黄色，绿色	✓	3.9W	0.275kg
LR4-402WJNW(U)-RYGB	●	Φ40	4	直流 24V	直接安装		红色，黄色，绿色，蓝色		5.2W	0.31kg
LR4-502WJNW(U)-RYGBC	●	Φ40	5	直流 24V	直接安装		红色，黄色，绿色，蓝色，白色		6.5W	0.345kg
LR4-102WJBW(U)-R/Y/G	●	Φ40	1	直流 24V	直接安装	✓	红色 / 黄色 / 绿色		2.6W	0.24kg
LR4-202WJBW(U)-RY/RG	●	Φ40	2	直流 24V	直接安装	✓	红色，黄色 / 红色，绿色		3.9W	0.275kg
LR4-302WJBW(U)-RYG	●	Φ40	3	直流 24V	直接安装	✓	红色，黄色，绿色		5.2W	0.31kg
LR4-302WJBW-RYGZ	●	Φ40	3	直流 24V	直接安装	✓	红色，黄色，绿色	✓	5.2W	0.31kg
LR4-402WJBW(U)-RYGB	●	Φ40	4	直流 24V	直接安装	✓	红色，黄色，绿色，蓝色		6.5W	0.345kg
LR4-502WJBW(U)-RYGBC	●	Φ40	5	直流 24V	直接安装	✓	红色，黄色，绿色，蓝色，白色		7.8W	0.38kg
LR4-1M2WJNW-R/Y/G	●	Φ40	1	交流 100-240V	直接安装		红色 / 黄色 / 绿色		1.8W	0.29kg
LR4-2M2WJNW-RY/RG	●	Φ40	2	交流 100-240V	直接安装		红色，黄色 / 红色，绿色		3.6W	0.32kg
LR4-3M2WJNW-RYG	●	Φ40	3	交流 100-240V	直接安装		红色，黄色，绿色		5.4W	0.355kg
LR4-4M2WJNW-RYGB	●	Φ40	4	交流 100-240V	直接安装		红色，黄色，绿色，蓝色		7.2W	0.39kg
LR4-5M2WJNW-RYGBC	●	Φ40	5	交流 100-240V	直接安装		红色，黄色，绿色，蓝色，白色		9W	0.43kg
LR4-1M2WJBW-R/Y/G	●	Φ40	1	交流 100-240V	直接安装	✓	红色 / 黄色 / 绿色		3.6W	0.32kg
LR4-2M2WJBW-RY/RG	●	Φ40	2	交流 100-240V	直接安装	✓	红色，黄色 / 红色，绿色		5.4W	0.36kg
LR4-3M2WJBW-RYG	●	Φ40	3	交流 100-240V	直接安装	✓	红色，黄色，绿色		7.2W	0.39kg
LR4-4M2WJBW-RYGB	●	Φ40	4	交流 100-240V	直接安装	✓	红色，黄色，绿色，蓝色		9W	0.43kg
LR4-5M2WJBW-RYGBC	●	Φ40	5	交流 100-240V	直接安装	✓	红色，黄色，绿色，蓝色，白色		10.8W	0.46kg
LR5-101WJNW-R/Y/G	●	Φ50	1	直流 12V	直接安装		红色 / 黄色 / 绿色		1.1W	0.24kg
LR5-201WJNW-RY/RG	●	Φ50	2	直流 12V	直接安装		红色，黄色 / 红色，绿色		2.2W	0.28kg
LR5-301WJNW-RYG	●	Φ50	3	直流 12V	直接安装		红色，黄色，绿色		3.3W	0.32kg
LR5-401WJNW-RYGB	●	Φ50	4	直流 12V	直接安装		红色，黄色，绿色，蓝色		4.4W	0.36kg
LR5-501WJNW-RYGBC	●	Φ50	5	直流 12V	直接安装		红色，黄色，绿色，蓝色，白色		5.5W	0.4kg
LR5-101WJBW-R/Y/G	●	Φ50	1	直流 12V	直接安装	✓	红色 / 黄色 / 绿色		2.3W	0.29kg
LR5-201WJBW-RY/RG	●	Φ50	2	直流 12V	直接安装	✓	红色，黄色 / 红色，绿色		3.4W	0.33kg
LR5-301WJBW-RYG	●	Φ50	3	直流 12V	直接安装	✓	红色，黄色，绿色		4.5W	0.37kg
LR5-401WJBW-RYGB	●	Φ50	4	直流 12V	直接安装	✓	红色，黄色，绿色，蓝色		5.6W	0.41kg
LR5-501WJBW-RYGBC	●	Φ50	5	直流 12V	直接安装	✓	红色，黄色，绿色，蓝色，白色		6.7W	0.45kg
LR5-102WJNW-R/Y/G	●	Φ50	1	直流 24V	直接安装		红色 / 黄色 / 绿色		1.3W	0.24kg
LR5-202WJNW-RY/RG	●	Φ50	2	直流 24V	直接安装		红色，黄色 / 红色，绿色		2.6W	0.28kg
LR5-302WJNW-RYG	●	Φ50	3	直流 24V	直接安装		红色，黄色，绿色		3.9W	0.32kg

LR 系列预装型号列表

.....与WD无线数据采集产品兼容(page. 36)

产品型号	兼容WD	尺寸 (mm)	层数	额定电压	安装方式	警报	LED颜色	透明灯罩	功耗	重量
LR5-402WJNW-RYGB	▮	Φ50	4	直流 24V	直接安装		红色，黄色，绿色，蓝色		5.2W	0.36kg
LR5-502WJNW-RYGBC	▮	Φ50	5	直流 24V	直接安装		红色，黄色，绿色，蓝色，白色		6.5W	0.4kg
LR5-102WJBW-R/Y/G	▮	Φ50	1	直流 24V	直接安装	✓	红色 / 黄色 / 绿色		2.6W	0.29kg
LR5-202WJBW-RY/RG	▮	Φ50	2	直流 24V	直接安装	✓	红色，黄色 / 红色，绿色		3.9W	0.33kg
LR5-302WJBW-RYG	▮	Φ50	3	直流 24V	直接安装	✓	红色，黄色，绿色		5.2W	0.37kg
LR5-402WJBW-RYGB	▮	Φ50	4	直流 24V	直接安装	✓	红色，黄色，绿色，蓝色		6.5W	0.41kg
LR5-502WJBW-RYGBC	▮	Φ50	5	直流 24V	直接安装	✓	红色，黄色，绿色，蓝色，白色		7.8W	0.45kg
LR6-102WJNW(U)-R/Y/G	▮	Φ60	1	直流 24V	直接安装		红色 / 黄色 / 绿色		1.3W	0.28kg
LR6-202WJNW(U)-RY/RG	▮	Φ60	2	直流 24V	直接安装		红色，黄色 / 红色，绿色		2.6W	0.34kg
LR6-302WJNW(U)-RYG	▮	Φ60	3	直流 24V	直接安装		红色，黄色，绿色		3.9W	0.4kg
LR6-302WJNW-RYGZ	▮	Φ60	3	直流 24V	直接安装		红色，黄色，绿色	✓	3.9W	0.4kg
LR6-402WJNW(U)-RYGB	▮	Φ60	4	直流 24V	直接安装		红色，黄色，绿色，蓝色		5.2W	0.46kg
LR6-502WJNW(U)-RYGBC	▮	Φ60	5	直流 24V	直接安装		红色，黄色，绿色，蓝色，白色		6.5W	0.52kg
LR6-102WJBW(U)-R/Y/G	▮	Φ60	1	直流 24V	直接安装	✓	红色 / 黄色 / 绿色		2.6W	0.34kg
LR6-202WJBW(U)-RY/RG	▮	Φ60	2	直流 24V	直接安装	✓	红色，黄色 / 红色，绿色		3.9W	0.4kg
LR6-302WJBW(U)-RYG	▮	Φ60	3	直流 24V	直接安装	✓	红色，黄色，绿色		5.2W	0.46kg
LR6-402WJBW(U)-RYGB	▮	Φ60	4	直流 24V	直接安装	✓	红色，黄色，绿色，蓝色		6.5W	0.52kg
LR6-502WJBW(U)-RYGBC	▮	Φ60	5	直流 24V	直接安装	✓	红色，黄色，绿色，蓝色，白色		7.8W	0.58kg
LR6-1M2WJNW-R/Y/G	▮	Φ60	1	交流 100-240V	直接安装		红色 / 黄色 / 绿色		1.8W	0.38kg
LR6-2M2WJNW-RY/RG	▮	Φ60	2	交流 100-240V	直接安装		红色，黄色 / 红色，绿色		3.6W	0.44kg
LR6-3M2WJNW-RYG	▮	Φ60	3	交流 100-240V	直接安装		红色，黄色，绿色		5.4W	0.5kg
LR6-4M2WJNW-RYGB	▮	Φ60	4	交流 100-240V	直接安装		红色，黄色，绿色，蓝色		7.2W	0.56kg
LR6-5M2WJNW-RYGBC	▮	Φ60	5	交流 100-240V	直接安装		红色，黄色，绿色，蓝色，白色		9W	0.62kg
LR6-1M2WJBW-R/Y/G	▮	Φ60	1	交流 100-240V	直接安装	✓	红色 / 黄色 / 绿色		3.6W	0.44kg
LR6-2M2WJBW-RY/RG	▮	Φ60	2	交流 100-240V	直接安装	✓	红色，黄色 / 红色，绿色		5.4W	0.5kg
LR6-3M2WJBW-RYG	▮	Φ60	3	交流 100-240V	直接安装	✓	红色，黄色，绿色		7.2W	0.56kg
LR6-4M2WJBW-RYGB	▮	Φ60	4	交流 100-240V	直接安装	✓	红色，黄色，绿色，蓝色		9W	0.62kg
LR6-5M2WJBW-RYGBC	▮	Φ60	5	交流 100-240V	直接安装	✓	红色，黄色，绿色，蓝色，白色		10.8W	0.68kg
LR7-102WJNW-R/Y/G		Φ70	1	直流 24V	直接安装		红色 / 黄色 /, 绿色		1.3W	0.31kg
LR7-202WJNW-RY/RG		Φ70	2	直流 24V	直接安装		红色，黄色 / 红色，绿色		2.6W	0.37kg
LR7-302WJNW-RYG		Φ70	3	直流 24V	直接安装		红色，琥珀色，绿色		3.9W	0.435kg
LR7-402WJNW-RYGB		Φ70	4	直流 24V	直接安装		红色，黄色，绿色，蓝色		5.2W	0.5kg
LR7-502WJNW-RYGBC		Φ70	5	直流 24V	直接安装		红色，黄色，绿色，蓝色，白色		6.5W	0.57kg
LR7-102WJBW-R/Y/G		Φ70	1	直流 24V	直接安装	✓	红色 / 黄色 / 绿色		2.6W	0.38kg
LR7-202WJBW-RY/RG		Φ70	2	直流 24V	直接安装	✓	红色，黄色 / 红色，绿色		3.9W	0.44kg
LR7-302WJBW-RYG		Φ70	3	直流 24V	直接安装	✓	红色，黄色，绿色		5.2W	0.505kg
LR7-402WJBW-RYGB		Φ70	4	直流 24V	直接安装	✓	红色，黄色，绿色，蓝色		6.5W	0.57kg
LR7-502WJBW-RYGBC		Φ70	5	直流 24V	直接安装	✓	红色，黄色，绿色，蓝色，白色		7.8W	0.635kg
LR6-302WJBW-RYGZ	▮	Φ60	3	直流 24V	直接安装	✓	红色，黄色，绿色	✓	5.2W	0.46kg
LR4-102LJNW(U)-R/Y/G	▮	Φ40	1	直流 24V	灯杆安装，含 L 型支架		红色 / 黄色 / 绿色		1.3W	0.495kg
LR4-202LJNW(U)-RY/RG	▮	Φ40	2	直流 24V	灯杆安装，含 L 型支架		红色，黄色 / 红色，绿色		2.6W	0.53kg
LR4-302LJNW(U)-RYG	▮	Φ40	3	直流 24V	灯杆安装，含 L 型支架		红色，黄色，绿色		3.9W	0.565kg
LR4-302LJNW-RYGZ	▮	Φ40	3	直流 24V	灯杆安装，含 L 型支架		红色，黄色，绿色	✓	3.9W	0.565kg
LR4-402LJNW(U)-RYGB	▮	Φ40	4	直流 24V	灯杆安装，含 L 型支架		红色，黄色，绿色，蓝色		5.2W	0.6kg
LR4-502LJNW(U)-RYGBC	▮	Φ40	5	直流 24V	灯杆安装，含 L 型支架		红色，黄色，绿色，蓝色，白色		6.5W	0.635kg
LR4-102LJBW(U)-R/Y/G	▮	Φ40	1	直流 24V	灯杆安装，含 L 型支架	✓	红色 / 黄色 / 绿色		2.6W	0.53kg
LR4-202LJBW(U)-RY/RG	▮	Φ40	2	直流 24V	灯杆安装，含 L 型支架	✓	红色，黄色 / 红色，绿色		3.9W	0.565kg
LR4-302LJBW(U)-RYG	▮	Φ40	3	直流 24V	灯杆安装，含 L 型支架	✓	红色，黄色，绿色		5.2W	0.6kg
LR4-302LJBW-RYGZ	▮	Φ40	3	直流 24V	灯杆安装，含 L 型支架	✓	红色，黄色，绿色	✓	5.2W	0.6kg
LR4-402LJBW(U)-RYGB	▮	Φ40	4	直流 24V	灯杆安装，含 L 型支架	✓	红色，黄色，绿色，蓝色		6.5W	0.635kg
LR4-502LJBW(U)-RYGBC	▮	Φ40	5	直流 24V	灯杆安装，含 L 型支架	✓	红色，黄色，绿色，蓝色，白色		7.8W	0.67kg
* LR4-1M2LJNW-R/Y/G	▮	Φ40	1	交流 100-240V	灯杆安装，含 L 型支架		红色 / 黄色 / 绿 色		1.8W	0.575kg
* LR4-2M2LJNW-RY/RG	▮	Φ40	2	交流 100-240V	灯杆安装，含 L 型支架		红色，黄色 / 红色，绿色		3.6W	0.61kg
* LR4-3M2LJNW-RYG	▮	Φ40	3	交流 100-240V	灯杆安装，含 L 型支架		红色，黄色，绿色		5.4W	0.645kg
* LR4-4M2LJNW-RYGB	▮	Φ40	4	交流 100-240V	灯杆安装，含 L 型支架		红色，黄色，绿色，蓝色		7.2W	0.68kg
* LR4-5M2LJNW-RYGBC	▮	Φ40	5	交流 100-240V	灯杆安装，含 L 型支架		红色，黄色，绿色，蓝色，白色		9W	0.715kg

LR 系列预装型号列表

.....与WD无线数据采集产品兼容(page. 36)

产品型号	兼容WD	尺寸 (mm)	层数	额定电压	安装方式	警报	LED颜色	透明灯罩	功耗	重量
* LR4-1M2LJBW-R/Y/G	●	Φ40	1	交流 100-240V	灯杆安装，含 L 型支架	✓	红色 / 黄色 / 绿色		3.6W	0.61kg
* LR4-2M2LJBW-RY/RG	●	Φ40	2	交流 100-240V	灯杆安装，含 L 型支架	✓	红色，黄色 / 红色，绿色		5.4W	0.645kg
* LR4-3M2LJBW-RYG	●	Φ40	3	交流 100-240V	灯杆安装，含 L 型支架	✓	红色，黄色，绿色		7.2W	0.68kg
* LR4-4M2LJBW-RYGB	●	Φ40	4	交流 100-240V	灯杆安装，含 L 型支架	✓	红色，黄色，绿色，蓝色		9W	0.715kg
* LR4-5M2LJBW-RYGBC	●	Φ40	5	交流 100-240V	灯杆安装，含 L 型支架	✓	红色，黄色，绿色，蓝色，白色		10.8W	0.75kg
LR5-101LJNW-R/Y/G	●	Φ50	1	直流 12V	灯杆安装，含 L 型支架		红色 / 黄色 / 绿色		1.1W	0.53kg
LR5-201LJNW-RY/RG	●	Φ50	2	直流 12V	灯杆安装，含 L 型支架		红色，黄色 / 红色，绿色		2.2W	0.57kg
LR5-301LJNW-RYG	●	Φ50	3	直流 12V	灯杆安装，含 L 型支架		红色，黄色，绿色		3.3W	0.61kg
LR5-401LJNW-RYGB	●	Φ50	4	直流 12V	灯杆安装，含 L 型支架		红色，黄色，绿色，蓝色		4.4W	0.65kg
LR5-501LJNW-RYGBC	●	Φ50	5	直流 12V	灯杆安装，含 L 型支架		红色，黄色，绿色，蓝色，白色		5.5W	0.69kg
LR5-101LJBW-R/Y/G	●	Φ50	1	直流 12V	灯杆安装，含 L 型支架	✓	红色 / 黄色 / 绿色		2.3W	0.58kg
LR5-201LJBW-RY/RG	●	Φ50	2	直流 12V	灯杆安装，含 L 型支架	✓	红色，黄色 / 红色，绿色		3.4W	0.57kg
LR5-301LJBW-RYG	●	Φ50	3	直流 12V	灯杆安装，含 L 型支架	✓	红色，黄色，绿色		4.5W	0.66kg
LR5-401LJBW-RYGB	●	Φ50	4	直流 12V	灯杆安装，含 L 型支架	✓	红色，黄色，绿色，蓝色		5.6W	0.65kg
LR5-501LJBW-RYGBC	●	Φ50	5	直流 12V	灯杆安装，含 L 型支架	✓	红色，黄色，绿色，蓝色，白色		6.7W	0.74kg
LR5-102LJNW-R/Y/G	●	Φ50	1	直流 24V	灯杆安装，含 L 型支架		红色 / 黄色 / 绿色		1.3W	0.53kg
LR5-202LJNW-RY/RG	●	Φ50	2	直流 24V	灯杆安装，含 L 型支架		红色，黄色 / 红色，绿色		2.6W	0.57kg
LR5-302LJNW-RYG	●	Φ50	3	直流 24V	灯杆安装，含 L 型支架		红色，黄色，绿色		3.9W	0.61kg
LR5-402LJNW-RYGB	●	Φ50	4	直流 24V	灯杆安装，含 L 型支架		红色，黄色，绿色，蓝色		5.2W	0.65kg
LR5-502LJNW-RYGBC	●	Φ50	5	直流 24V	灯杆安装，含 L 型支架		红色，黄色，绿色，蓝色，白色		6.5W	0.69kg
LR5-102LJBW-R/Y/G	●	Φ50	1	直流 24V	灯杆安装，含 L 型支架	✓	红色 / 黄色 / 绿色		2.6W	0.58kg
LR5-202LJBW-RY/RG	●	Φ50	2	直流 24V	灯杆安装，含 L 型支架	✓	红色，黄色 / 红色，绿色		3.9W	0.62kg
LR5-302LJBW-RYG	●	Φ50	3	直流 24V	灯杆安装，含 L 型支架	✓	红色，黄色，绿色		5.2W	0.66kg
LR5-402LJBW-RYGB	●	Φ50	4	直流 24V	灯杆安装，含 L 型支架	✓	红色，黄色，绿色，蓝色		6.5W	0.7kg
LR5-502LJBW-RYGBC	●	Φ50	5	直流 24V	灯杆安装，含 L 型支架	✓	红色，黄色，绿色，蓝色，白色		7.8W	0.74kg
LR6-102LJNW(U)-R/Y/G	●	Φ60	1	直流 24V	灯杆安装，含 L 型支架		红色 / 黄色 / 绿色		1.3W	0.56kg
LR6-202LJNW(U)-RY/RG	●	Φ60	2	直流 24V	灯杆安装，含 L 型支架		红色，黄色 / 红色，绿色		2.6W	0.62kg
LR6-302LJNW(U)-RYG	●	Φ60	3	直流 24V	灯杆安装，含 L 型支架		红色，黄色，绿色		3.9W	0.68kg
LR6-302LJNW-RYGZ	●	Φ60	3	直流 24V	灯杆安装，含 L 型支架		红色，黄色，绿色	✓	3.9W	0.68kg
LR6-402LJNW(U)-RYGB	●	Φ60	4	直流 24V	灯杆安装，含 L 型支架		红色，黄色，绿色，蓝色		5.2W	0.74kg
LR6-502LJNW(U)-RYGBC	●	Φ60	5	直流 24V	灯杆安装，含 L 型支架		红色，黄色，绿色，蓝色，白色		6.5W	0.8kg
LR6-102LJBW(U)-R/Y/G	●	Φ60	1	直流 24V	灯杆安装，含 L 型支架	✓	红色 / 黄色 / 绿色		2.6W	0.62kg
LR6-202LJBW(U)-RY/RG	●	Φ60	2	直流 24V	灯杆安装，含 L 型支架	✓	红色，黄色 / 红色，绿色		3.9W	0.68kg
LR6-302LJBW(U)-RYG	●	Φ60	3	直流 24V	灯杆安装，含 L 型支架	✓	红色，黄色，绿色		5.2W	0.74kg
LR6-302LJBW-RYGZ	●	Φ60	3	直流 24V	灯杆安装，含 L 型支架	✓	红色，黄色，绿色	✓	5.2W	0.74kg
LR6-402LJBW(U)-RYGB	●	Φ60	4	直流 24V	灯杆安装，含 L 型支架	✓	红色，黄色，绿色，蓝色		6.5W	0.8kg
LR6-502LJBW(U)-RYGBC	●	Φ60	5	直流 24V	灯杆安装，含 L 型支架	✓	红色，黄色，绿色，蓝色，白色		7.8W	0.86kg
* LR6-1M2LJNW-R/Y/G	●	Φ60	1	交流 100-240V	灯杆安装，含 L 型支架		红色 / 黄色 / 绿色		1.8W	0.66kg
* LR6-2M2LJNW-RY/RG	●	Φ60	2	交流 100-240V	灯杆安装，含 L 型支架		红色，黄色 / 红色，绿色		3.6W	0.72kg
* LR6-3M2LJNW-RYG	●	Φ60	3	交流 100-240V	灯杆安装，含 L 型支架		红色，黄色，绿色		5.4W	0.78kg
* LR6-4M2LJNW-RYGB	●	Φ60	4	交流 100-240V	灯杆安装，含 L 型支架		红色，黄色，绿色，蓝色		7.2W	0.84kg
* LR6-5M2LJNW-RYGBC	●	Φ60	5	交流 100-240V	杆式安装，含 L 型支架		红色，黄色，绿色，蓝色，白色		9W	0.9kg
* LR6-1M2LJBW-R/Y/G	●	Φ60	1	交流 100-240V	灯杆安装，含 L 型支架	✓	红色 / 黄色 / 绿色		3.6W	0.72kg
* LR6-2M2LJBW-RY/RG	●	Φ60	2	交流 100-240V	灯杆安装，含 L 型支架	✓	红色，黄色 / 红色，绿色		5.4W	0.78kg
* LR6-3M2LJBW-RYG	●	Φ60	3	交流 100-240V	灯杆安装，含 L 型支架	✓	红色，黄色，绿色		7.2W	0.84kg
* LR6-4M2LJBW-RYGB	●	Φ60	4	交流 100-240V	灯杆安装，含 L 型支架	✓	红色，黄色，绿色，蓝色		9W	0.9kg
* LR6-5M2LJBW-RYGBC	●	Φ60	5	交流 100-240V	灯杆安装，含 L 型支架	✓	红色，黄色，绿色，蓝色，白色		10.8W	0.96kg
LR4-102PJNW(U)-R/Y/G		Φ40	1	直流 24V	带有圆形支架的杆		红色 / 黄色 / 绿色		1.3W	0.395kg
LR4-202PJNW(U)-RY/RG		Φ40	2	直流 24V	带有圆形支架的杆		红色，黄色 / 红色，绿色		2.6W	0.43kg
LR4-302PJNW(U)-RYG		Φ40	3	直流 24V	带有圆形支架的杆		红色，黄色，绿色		3.9W	0.465kg
LR4-402PJNW(U)-RYGB		Φ40	4	直流 24V	带有圆形支架的杆		红色，黄色，绿色，蓝色		5.2W	0.5kg
LR4-502PJNW(U)-RYGBC		Φ40	5	直流 24V	带有圆形支架的杆		红色，黄色，绿色，蓝色，白色		6.5W	0.535kg
LR4-102PJBW(U)-R/Y/G		Φ40	1	直流 24V	带有圆形支架的杆	✓	红色 / 黄色 / 绿色		2.6W	0.43kg

* 不适用于KC(KN 61000-6-4, KN 61000-6-2)和低电压指令(TEC / EN 60947-5-1, EN 62471)。

LR 系列预装型号列表

.....与WD无线数据采集产品兼容(page. 36)

产品型号	兼容WD	尺寸 (mm)	层数	额定电压	安装方式	警报	LED颜色	透明灯罩	功耗	重量
LR4-202PJBW(U)-RY/RG	▮	Φ40	2	直流 24V	灯杆安装，含圆盘底座	✓	红色，黄色，绿色，蓝色		3.9W	0.465kg
LR4-302PJBW(U)-RYG	▮	Φ40	3	直流 24V	灯杆安装，含圆盘底座	✓	红色，黄色，绿色，蓝色，白色		5.2W	0.5kg
LR4-402PJBW(U)-RYGB	▮	Φ40	4	交流 100-240V	灯杆安装，含圆盘底座		红色 / 黄色 / 绿色		6.5W	0.535kg
LR4-502PJBW(U)-RYGBC	▮	Φ40	5	交流 100-240V	灯杆安装，含圆盘底座		红色，黄色 / 红色，绿色		7.8W	0.57kg
LR4-1M2PJNW-R/Y/G	▮	Φ40	1	交流 100-240V	灯杆安装，含圆盘底座		红色，黄色，绿色		1.8W	0.48kg
LR4-2M2PJNW-RY/RG	▮	Φ40	2	交流 100-240V	灯杆安装，含圆盘底座		红色，黄色，绿色，蓝色		3.6W	0.51kg
LR4-3M2PJNW-RYG	▮	Φ40	3	交流 100-240V	灯杆安装，含圆盘底座		红色，黄色，绿色，蓝色，白色		5.4W	0.545kg
LR4-4M2PJNW-RYGB	▮	Φ40	4	交流 100-240V	灯杆安装，含圆盘底座	✓	红色 / 黄色 / 绿色		7.2W	0.58kg
LR4-5M2PJNW-RYGBC	▮	Φ40	5	交流 100-240V	灯杆安装，含圆盘底座	✓	红色，黄色 / 红色，绿色		9W	0.62kg
LR4-1M2PJBW-R/Y/G	▮	Φ40	1	交流 100-240V	灯杆安装，含圆盘底座	✓	红色，黄色，绿色		3.6W	0.51kg
LR4-2M2PJBW-RY/RG	▮	Φ40	2	交流 100-240V	灯杆安装，含圆盘底座	✓	红色，黄色，绿色，蓝色		5.4W	0.55kg
LR4-3M2PJBW-RYG	▮	Φ40	3	交流 100-240V	灯杆安装，含圆盘底座	✓	红色，黄色，绿色，蓝色，白色		7.2W	0.58kg
LR4-4M2PJBW-RYGB	▮	Φ40	4	直流 12V	灯杆安装，含圆盘底座		红色 / 黄色 / 绿色		9W	0.62kg
LR4-5M2PJBW-RYGBC	▮	Φ40	5	直流 12V	灯杆安装，含圆盘底座		红色，黄色 / 红色，绿色		10.8W	0.65kg
LR5-101PJNW-R/Y/G	▮	Φ50	1	直流 12V	灯杆安装，含圆盘底座		红色，黄色，绿色		1.1W	0.42kg
LR5-201PJNW-RY/RG	▮	Φ50	2	直流 12V	灯杆安装，含圆盘底座		红色，黄色，绿色，蓝色		2.2W	0.46kg
LR5-301PJNW-RYG	▮	Φ50	3	直流 12V	灯杆安装，含圆盘底座		红色，黄色，绿色，蓝色，白色		3.3W	0.5kg
LR5-401PJNW-RYGB	▮	Φ50	4	直流 12V	灯杆安装，含圆盘底座	✓	红色 / 黄色 / 绿色		4.4W	0.54kg
LR5-501PJNW-RYGBC	▮	Φ50	5	直流 12V	灯杆安装，含圆盘底座	✓	红色，黄色 / 红色，绿色		5.5W	0.58kg
LR5-101PJBW-R/Y/G	▮	Φ50	1	直流 12V	灯杆安装，含圆盘底座	✓	红色，黄色，绿色		2.3W	0.47kg
LR5-201PJBW-RY/RG	▮	Φ50	2	直流 12V	灯杆安装，含圆盘底座	✓	红色，黄色，绿色，蓝色		3.4W	0.51kg
LR5-301PJBW-RYG	▮	Φ50	3	直流 12V	灯杆安装，含圆盘底座	✓	红色，黄色，绿色，蓝色，白色		4.5W	0.55kg
LR5-401PJBW-RYGB	▮	Φ50	4	直流 24V	灯杆安装，含圆盘底座		红色 / 黄色 / 绿色		5.6W	0.59kg
LR5-501PJBW-RYGBC	▮	Φ50	5	直流 24V	灯杆安装，含圆盘底座		红色，黄色 / 红色，绿色		6.7W	0.63kg
LR5-102PJNW-R/Y/G	▮	Φ50	1	直流 24V	灯杆安装，含圆盘底座		红色，黄色，绿色		1.3W	0.42kg
LR5-202PJNW-RY/RG	▮	Φ50	2	直流 24V	灯杆安装，含圆盘底座		红色，黄色，绿色，蓝色		2.6W	0.46kg
LR5-302PJNW-RYG	▮	Φ50	3	直流 24V	灯杆安装，含圆盘底座		红色，黄色，绿色，蓝色，白色		3.9W	0.5kg
LR5-402PJNW-RYGB	▮	Φ50	4	直流 24V	灯杆安装，含圆盘底座	✓	红色 / 黄色 / 绿色		5.2W	0.54kg
LR5-502PJNW-RYGBC	▮	Φ50	5	直流 24V	灯杆安装，含圆盘底座	✓	红色，黄色 / 红色，绿色		6.5W	0.58kg
LR5-102PJBW-R/Y/G	▮	Φ50	1	直流 24V	灯杆安装，含圆盘底座	✓	红色，黄色，绿色		2.6W	0.47kg
LR5-202PJBW-RY/RG	▮	Φ50	2	直流 24V	灯杆安装，含圆盘底座	✓	红色，黄色，绿色，蓝色		3.9W	0.51kg
LR5-302PJBW-RYG	▮	Φ50	3	直流 24V	灯杆安装，含圆盘底座	✓	红色，黄色，绿色，蓝色，白色		5.2W	0.55kg
LR5-402PJBW-RYGB	▮	Φ50	4	直流 24V	灯杆安装，含圆盘底座		红色 / 黄色 / 绿色		6.5W	0.59kg
LR5-502PJBW-RYGBC	▮	Φ50	5	直流 24V	灯杆安装，含圆盘底座		红色，黄色 / 红色，绿色		7.8W	0.63kg
LR6-102PJNW-R/Y/G	▮	Φ60	1	直流 24V	灯杆安装，含圆盘底座		红色，黄色，绿色		1.3W	0.46kg
LR6-202PJNW-RY/RG	▮	Φ60	2	直流 24V	灯杆安装，含圆盘底座		红色，黄色，绿色，蓝色		2.6W	0.52kg
LR6-302PJNW-RYG	▮	Φ60	3	直流 24V	灯杆安装，含圆盘底座		红色，黄色，绿色，蓝色，白色		3.9W	0.58kg
LR6-402PJNW-RYGB	▮	Φ60	4	直流 24V	灯杆安装，含圆盘底座	✓	红色 / 黄色 / 绿色		5.2W	0.64kg
LR6-502PJNW-RYGBC	▮	Φ60	5	直流 24V	灯杆安装，含圆盘底座	✓	红色，黄色 / 红色，绿色		6.5W	0.7kg
LR6-102PJBW-R/Y/G	▮	Φ60	1	直流 24V	灯杆安装，含圆盘底座	✓	红色，黄色，绿色		2.6W	0.52kg
LR6-202PJBW-RY/RG	▮	Φ60	2	直流 24V	灯杆安装，含圆盘底座	✓	红色，黄色，绿色，蓝色		3.9W	0.58kg
LR6-302PJBW-RYG	▮	Φ60	3	直流 24V	灯杆安装，含圆盘底座	✓	红色，黄色，绿色，蓝色，白色		5.2W	0.64kg
LR6-402PJBW-RYGB	▮	Φ60	4	直流 24V	灯杆安装，含圆盘底座	✓	Red, Amber, Green, Blue		6.5W	0.7kg
LR6-502PJBW-RYGBC	▮	Φ60	5	直流 24V	灯杆安装，含圆盘底座	✓	Red, Amber, Green, Blue, White		7.8W	0.76kg

* 不适用于KC(KN 61000-6-4, KN 61000-6-2)和低电压指令(TEC / EN 60947-5-1, EN 62471)。

LR 系列预装型号列表

.....与WD无线数据采集产品兼容(page. 36)

产品型号	兼容WD	尺寸 (mm)	层数	额定电压	安装方式	警报	LED颜色	透明灯罩	功耗	重量
LR6-1M2PJNW-R/Y/G	▮	Φ60	1	交流 100-240V	灯杆安装，含圆盘底座		红色 / 黄色 / 绿色		1.8W	0.56kg
LR6-2M2PJNW-RY/RG	▮	Φ60	2	交流 100-240V	灯杆安装，含圆盘底座		红色，黄色 / 红色，绿色		3.6W	0.62kg
LR6-3M2PJNW-RYG	▮	Φ60	3	交流 100-240V	灯杆安装，含圆盘底座		红色，黄色，绿色		5.4W	0.68kg
LR6-4M2PJNW-RYGB	▮	Φ60	4	交流 100-240V	灯杆安装，含圆盘底座		红色，黄色，绿色，蓝色		7.2W	0.74kg
LR6-5M2PJNW-RYGBC	▮	Φ60	5	交流 100-240V	灯杆安装，含圆盘底座		红色，黄色，绿色，蓝色，白色		9W	0.8kg
LR6-1M2PJBW-R/Y/G	▮	Φ60	1	交流 100-240V	灯杆安装，含圆盘底座	✓	红色 / 黄色 / 绿色		3.6W	0.62kg
LR6-2M2PJBW-RY/RG	▮	Φ60	2	交流 100-240V	灯杆安装，含圆盘底座	✓	红色，黄色 / 红色，绿色		5.4W	0.68kg
LR6-3M2PJBW-RYG	▮	Φ60	3	交流 100-240V	灯杆安装，含圆盘底座	✓	红色，黄色，绿色		7.2W	0.74kg
LR6-4M2PJBW-RYGB	▮	Φ60	4	交流 100-240V	灯杆安装，含圆盘底座	✓	红色，黄色，绿色，蓝色		9W	0.8kg
LR6-5M2PJBW-RYGBC	▮	Φ60	5	交流 100-240V	灯杆安装，含圆盘底座	✓	红色，黄色，绿色，蓝色，白色		10.8W	0.86kg
LR6-302PJNW-RYGZ	▮	Φ60	3	直流 24V	灯杆安装，含圆盘底座		红色，黄色，绿色	•	3.9W	0.58kg
LR6-302PJBW-RYGZ	▮	Φ60	3	直流 24V	灯杆安装，含圆盘底座	✓	红色，黄色，绿色	•	5.2W	0.64kg
LR4-102QJNW-R/Y/G	▮	Φ40	1	直流 24V	灯杆安装，含折弯底座		红色 / 黄色 / 绿色		1.3W	0.455kg
LR4-202QJNW-RY/RG	▮	Φ40	2	直流 24V	灯杆安装，含折弯底座		红色，黄色 / 红色，绿色		2.6W	0.49kg
LR4-302QJNW-RYG	▮	Φ40	3	直流 24V	灯杆安装，含折弯底座		红色，黄色，绿色		3.9W	0.525kg
LR4-402QJNW-RYGB	▮	Φ40	4	直流 24V	灯杆安装，含折弯底座		红色，黄色，绿色，蓝色		5.2W	0.56kg
LR4-502QJNW-RYGBC	▮	Φ40	5	直流 24V	灯杆安装，含圆盘底座		红色，黄色，绿色，蓝色，白色		6.5W	0.595kg
LR4-102QJBW-R/Y/G	▮	Φ40	1	直流 24V	灯杆安装，含折弯底座	✓	红色 / 黄色 / 绿色		2.6W	0.49kg
LR4-202QJBW-RY/RG	▮	Φ40	2	直流 24V	灯杆安装，含折弯底座	✓	红色，黄色 / 红色，绿色		3.9W	0.525kg
LR4-302QJBW-RYG	▮	Φ40	3	直流 24V	灯杆安装，含折弯底座	✓	红色，黄色，绿色		5.2W	0.56kg
LR4-402QJBW-RYGB	▮	Φ40	4	直流 24V	灯杆安装，含折弯底座	✓	红色，黄色，绿色，蓝色		6.5W	0.595kg
LR4-502QJBW-RYGBC	▮	Φ40	5	直流 24V	灯杆安装，含圆盘底座	✓	红色，黄色，绿色，蓝色，白色		7.8W	0.63kg
LR6-102QJNW-R/Y/G	▮	Φ60	1	直流 24V	灯杆安装，含折弯底座		红色 / 黄色 / 绿色		1.3W	0.52kg
LR6-202QJNW-RY/RG	▮	Φ60	2	直流 24V	灯杆安装，含折弯底座		红色，黄色 / 红色，绿色		2.6W	0.58kg
LR6-302QJNW-RYG	▮	Φ60	3	直流 24V	灯杆安装，含折弯底座		红色，黄色，绿色		3.9W	0.64kg
LR6-402QJNW-RYGB	▮	Φ60	4	直流 24V	灯杆安装，含折弯底座		红色，黄色，绿色，蓝色		5.2W	0.7kg
LR6-502QJNW-RYGBC	▮	Φ60	5	直流 24V	灯杆安装，含圆盘底座		红色，黄色，绿色，蓝色，白色		6.5W	0.76kg
LR6-102QJBW-R/Y/G	▮	Φ60	1	直流 24V	灯杆安装，含折弯底座	✓	红色 / 黄色 / 绿色		2.6W	0.58kg
LR6-202QJBW-RY/RG	▮	Φ60	2	直流 24V	灯杆安装，含折弯底座	✓	红色，黄色 / 红色，绿色		3.9W	0.64kg
LR6-302QJBW-RYG	▮	Φ60	3	直流 24V	灯杆安装，含折弯底座	✓	红色，黄色，绿色		5.2W	0.7kg
LR6-402QJBW-RYGB	▮	Φ60	4	直流 24V	灯杆安装，含折弯底座	✓	红色，黄色，绿色，蓝色		6.5W	0.76kg
LR6-502QJBW-RYGBC	▮	Φ60	5	直流 24V	灯杆安装，含折弯底座	✓	红色，黄色，绿色，蓝色，白色		7.8W	0.82kg
LR6-302WCNW-RYG	▮	Φ60	3	直流 24V	多种安装方式 / M12 接口	✓	红色，黄色，绿色		3.0W	0.35kg

LR 系列组装模块

选择蜂鸣器模块（闪烁/蜂鸣器功能）

产品型号	尺寸(mm)	重量
LR4-BW / U	Φ40	0.035kg
LR5-BW / U / K	Φ50	0.05kg
LR5-BW + B0960	Φ50	0.05kg
LR6-BW / U	Φ60	0.06kg
LR6-BW + B0960	Φ60	0.06kg
LR7-BW / U / K	Φ70	0.07kg

选择LED模块

产品型号	尺寸(mm)	LED颜色	透明模块	重量
LR4-E-R/Y/G/B/C	Φ40	红色 / 黄色 / 绿色 / 蓝色 / 白色		0.035kg
LR4-E-RZ/YZ/GZ/BZ	Φ40	红色 / 黄色 / 绿色 / 蓝色	✓	0.035kg
LR5-E-R/Y/G/B/C	Φ50	红色 / 黄色 / 绿色 / 蓝色 / 白色		0.04kg
LR5-E-RZ/YZ/GZ/BZ	Φ50	红色 / 黄色 / 绿色 / 蓝色 / 白色	✓	0.04kg
LR6-E-R/Y/G/B/C	Φ60	红色 / 黄色 / 绿色 / 蓝色		0.04kg
LR6-E-RZ/YZ/GZ/BZ	Φ60	一灯 7 色	✓	0.06kg
LR6-E-MZ	Φ60	红色 / 黄色 / 绿色 / 蓝色 / 白色	✓	0.06kg
LR7-E-R/Y/G/B/C	Φ70	红色 / 黄色 / 绿色 / 蓝色 / 白色		0.065kg

选择灯体模块

产品型号	尺寸 (mm)	额定电压	安装方式	接线	重量
LR4-02WJNW (U)	Φ40	直流 24V	直接安装	电缆	0.17kg
LR4-M2WJNW	Φ40	交流 100 ∽ 240V	直接安装	电缆	0.25kg
LR5-01WJNW	Φ50	直流 12V	直接安装	电缆	0.2kg
LR5-02WJNW	Φ50	直流 24V	直接安装	电缆	0.2kg
LR6-02WJNW (U)	Φ60	直流 24V	直接安装	电缆	0.22kg
LR6-M2WJNW	Φ60	交流 100 ∽ 240V	直接安装	电缆	0.32kg
LR7-02WJNW	Φ70	直流 24V	直接安装	电缆	0.24kg
LR5-02WTNW (U)（K)	Φ50	直流 24V	直接安装	接线端子	0.10kg
LR7-02WTNW (U)（K)	Φ70	直流 24V	直接安装	接线端子	0.15kg
LR5-02KTNW (U)（K)	Φ50	直流 24V	直接安装或灯杆安装	接线端子	0.10kg
LR7-02KTNW (U)（K)	Φ70	直流 24V	直接安装或灯杆安装	接线端子	0.15kg
LR4-02LJNW (U)	Φ40	直流 24V	含 L 型支架的灯杆安装	电缆	0.46kg
LR4-M2LJNW	Φ40	交流 100 ∽ 240V	含 L 型支架的灯杆安装	电缆	0.54kg
LR5-01LJNW	Φ50	直流 12V	含 L 型支架的灯杆安装	电缆	0.49kg
LR5-02LJNW	Φ50	直流 24V	含 L 型支架的灯杆安装	电缆	0.49kg

如何选型 (灯体模块)

LR6-02WJNW

① ② ③ ④ ⑤

①尺寸 (mm)
4 = Φ40
5 =Φ50
6 =Φ60
7 =Φ70

②额定电压
01 = 直流 12V * [1]
02 = 直流 24V
M2 = 交流 100~240V * [2]

③安装/接线
WJ =直接安装/电缆
WT =直接安装/接线端子* [3]
KT =打孔安装/接线端子* [3]
WC =直接安装/ M12接线* [4]
LJ =含L型支架* [5]
PJ =含圆形底座的灯杆安装/电缆* [5]
QJ =含折弯底座的灯杆安装/电缆* [6]

④闪烁/蜂鸣器
N =无闪烁/无蜂鸣器

⑤灯体颜色
W =象牙白
U =银色
K =黑色* [7]

*1. 仅适用于LR5
*2. 仅适用于WJ, LJ和PJ型的LR4和LR6
*3. 仅适用于直流 24V的LR5和LR7
*4. 仅适用于直流 24V的LR6
*5. 仅适用于LR4, LR5和LR6
*6. 仅适用于直流 24V的象牙白LR4和LR6
*7. 仅适用于LR5和LR7

3 轻松组装

1 取下顶盖

2 将LED模块按由下往上顺序安装到灯体模块

3 重新安装顶盖或安装蜂鸣器模块

视频教程

扫描QR码以查看LR的安装视频。

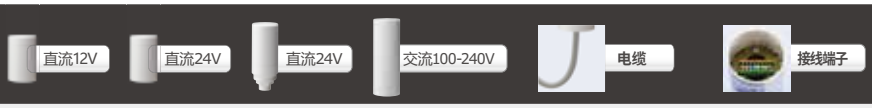

产品型号	尺寸 (mm)	额定电压	安装方式	接线类型	重量
LR6-02LJNW (U)	Φ60	直流 24V	灯杆安装，含 L 型支架	电缆	0.5kg
LR6-M2LJNW	Φ60	交流 100 ~ 240V	灯杆安装，含 L 型支架	电缆	0.6kg
LR4-02PJNW (U)	Φ40	直流 24V	灯杆安装，含圆盘底座	电缆	0.36kg
LR4-M2PJNW	Φ40	交流 100 ~ 240V	灯杆安装，含圆盘底座	电缆	0.44kg
LR5-01PJNW	Φ50	直流 12V	灯杆安装，含圆盘底座	电缆	0.38kg
LR5-02PJNW	Φ50	直流 24V	灯杆安装，含圆盘底座	电缆	0.38kg
LR6-02PJNW (U)	Φ60	直流 24V	灯杆安装，含圆盘底座	电缆	0.4kg
LR6-M2PJNW	Φ60	交流 100 ~ 240V	灯杆安装，含圆盘底座	电缆	0.5kg
LR6-M2PJNA	Φ60	交流 100 ~ 240V	灯杆安装，含圆盘底座	电缆	0.5kg
LR4-02QJNW	Φ40	直流 24V	灯杆安装带折弯底座	电缆	0.42kg
LR6-02QJNW	Φ60	直流 24V	灯杆安装带折弯底座	电缆	0.46kg
LR6-02WCNW	Φ60	直流 24V	多功能安装	M12 接口	0.17kg

无螺丝接线端子

接线端子

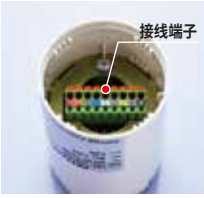

外尺寸图 (单位: mm)

安装A [WJ] 直接安装/电缆
(01: 直流 12V / 02: 直流 24V) (M2: 交流 100-240V)

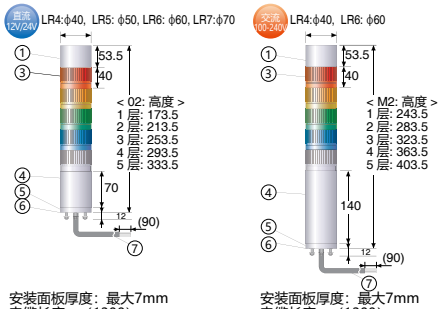

安装面板厚度：最大7mm
电缆长度：（1300）
U型：（3300）
电缆直径：ϕ7.5

安装面板厚度：最大7mm
电缆长度：（1300）
U型：（3300）
电缆直径：ϕ7.5

No.	名称	材料
①	蜂鸣器	PC
②	顶盖	PC
③	LED模块	灯罩: PC
④	灯体	PC
⑤	直接安装支架	PC
⑥	防水胶垫	硅胶
⑦	接线端子（灯体模块）	PVC

安装A [WT] 直接安装/无螺丝端子（灯体模式）

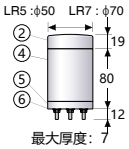

安装B [LJ] 灯杆安装，含L型支架和电缆
(01: 直流 12V / 02: 直流 24V) (M2: 交流 100-240V)

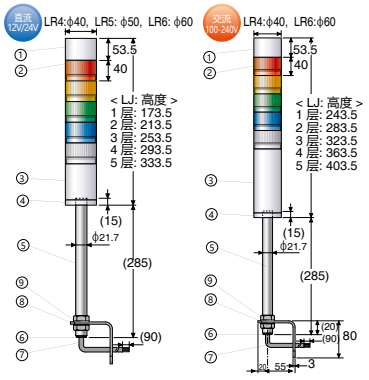

电缆长度：（1000）
U型：（3000）
电缆直径：ϕ7.5

电缆长度：（1000）
U型：（3000）
电缆直径：ϕ7.5

No.	名称	材料
①	蜂鸣器	PC
②	LED模块	灯罩: PC
③	灯体	PC
④	灯杆托盘	PC
⑤	灯杆	铝
⑥	橡胶衬套	橡胶
⑦	电缆	PVC
⑧	L型支架	钢
⑨	六角螺帽M22	SUM

安装A [PJ] 灯杆安装，含圆盘底座和电缆
(01: 直流 12V / 02: 直流 24V)
(M2: 交流 100-240V)

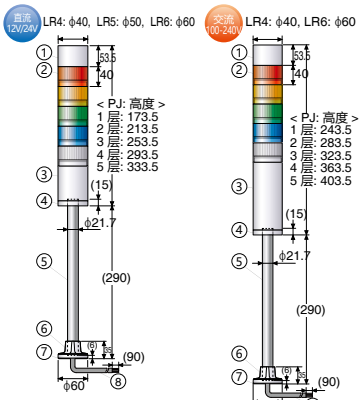

电缆长度：（1000）
U型：（3000）
电缆直径：ϕ7.5

电缆长度：（1000）
电缆直径：ϕ7.5

No.	名称	材料
①	蜂鸣器	PC
②	LED模块	灯罩: PC
③	灯体	PC
④	灯杆托盘	PC
⑤	灯杆	AL
⑥	圆盘底座	PC
⑦	防水胶垫	硅胶
⑧	电缆	PVC

安装C [QJ] 灯杆安装，含折弯底座和电缆
(02: 直流 24V)

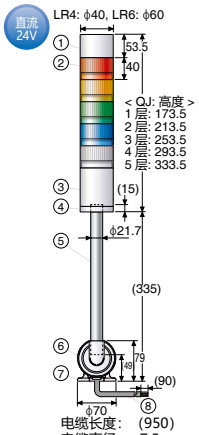

电缆长度：（950）
电缆直径：φ7.5

No.	名称	材料
①	蜂鸣器	PC
②	LED模块	灯罩: PC
③	灯体	PC
④	灯杆托盘	PC
⑤	灯杆	AL
⑥	折弯底座	PC
⑦	防水胶垫	CR
⑧	电缆	PVC

安装D [WC] 直接安装/M12接口
(02: 直流 24V)

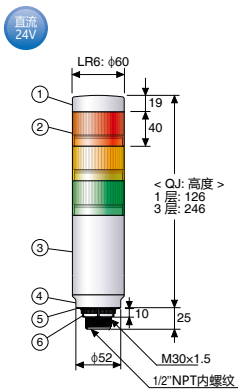

安装面板厚度：最大10mm

No.	名称	材料
①	顶盖	PC
②	LED模块	灯罩: PC
③	灯体	PC
④	直接安装底座	PC
⑤	防水胶垫	硅胶
⑥	M30螺母	PC

安装尺寸 (单位: mm)

安装A 安装图
[WJ] / [PJ] / [WT] / [KT]

安装孔 x3	螺帽/螺丝	(※) KT使用附件时直接安装)	
LR4/5-WJ	ϕ4	M3	LR4/5-WJ
LR5-WT/KT※			LR5-WT/KT※ ϕ30
LR4/5/6-PJ	ϕ5	M4	LR4/5/6-PJ
LR6/7-WJ			LR6/7-WJ ϕ40
LR7-WT/KT※			LR7-WT/KT※

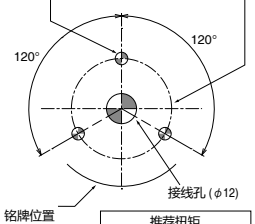

推荐扭矩
0.6 N.m

安装B 安装图
[LJ]

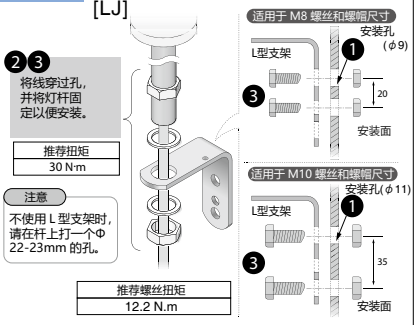

❶ 在安装面钻安装孔和接线孔。(确认安装，接线方式，参照对应的安装图进行安装。)对于 KT型号，请选择两个安装选项之一。

❷ 将电线穿过适当的孔。

❸ 用螺丝和螺帽固定产品。(LJ 型可使用普通市售螺丝和螺帽。)

安装C 安装图
[QJ]

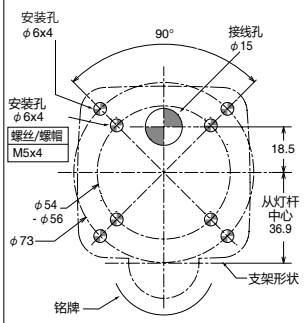

推荐扭矩
1.4 N.m

安装D 安装尺寸图
(M30×1.5 安装)

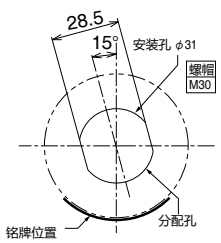

(单位: mm)

推荐扭矩
4.5 N.m

警示灯
选购件

	选购件型号	警示灯型号			
		LR4	LR5	LR6	LR7
	SZP-001W[U][K]	PJ, QJ	PJ, KT ※1	PJ, QJ	KT ※1
	SZP-002U	PJ, QJ	PJ, KT ※1	PJ, QJ	KT ※1
	SZP-003W[U][K]	PJ, QJ	PJ, KT ※1	PJ, QJ	KT ※1
	SZP-090U	WJ	WJ, WT, KT ※2	-	-
	SZP-091U	-	-	WJ	WJ, WT, KT ※2
	SZL-001	LJ	LJ, KT ※1	LJ	LJ, KT ※1
	SZQ-001W	PJ, QJ	PJ, KT ※1	PJ, QJ	KT ※1
	SZK-001U	LJ, PJ, QJ	LJ, PJ, KT ※1	LJ, PJ, QJ	KT ※1
	SZK-002W[U][K]	WJ	WJ, WT, KT ※2	-	-
	SZK-003W[U][K]	-	-	WJ	WJ, WT, KT ※2
	SZK-004W	-	-	WJ	WJ, WT, KT ※2
	SZW-001W	WJ	WJ, WT, KT ※2	WJ	-

※1 KT型不含灯杆以及灯杆防水胶垫。　※2 KT直接安装（使用附件）

灯杆

□ 铝杆（包括2个自攻螺丝）
※请使用带锯，曲线锯或锯床等进行切割。
※要从直接安装转换为灯杆安装，请确保购买适当的支架和灯杆组合以进行更改。

灯杆类型	灯杆型号	SZP-001W	SZP-002U	SZP-003W	SZQ-001W	SZK-001U	SZL-001
AN 型　ANK 型	POLE22-0100AN[K] 100mm	○	○	○	○	○	×
	POLE22-0300AN[K] 300mm	○	○	○	○	○	×
	POLE22-0500AN 500mm	×	○	×	×	○	×
	POLE22-0800AN[K] 800mm	×	○	×	×	○	×
	POLE22-1000AN 1000mm	×	○	×	×	○	×
T 型	POLE22-0100AT 100mm	×	×	×	×	○	○
	POLE22-0300AT 300mm	×	×	×	×	○	○
	POLE22-0500AT 500mm	×	×	×	×	○	○
	POLE22-0800AT 800mm	×	×	×	×	○	○
	POLE22-1000AT 1000mm	×	×	×	×	○	○

转换支架

SZW-940U

SZW-950U

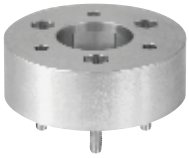
SZW-960U

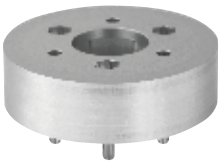
SZW-970U

外形尺寸 (单位: mm)

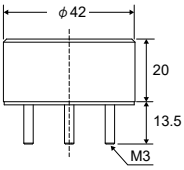

安装面板厚度：最大10mm

外形尺寸 (单位: mm)

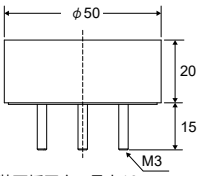

安装面板厚度：最大10mm

外形尺寸 (单位: mm)

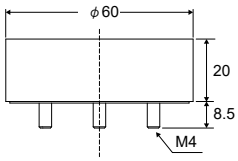

安装面板厚度：最大4mm

外形尺寸 (单位: mm)

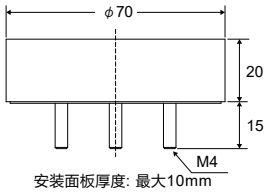

安装面板厚度：最大10mm

由于LR系列进行过新旧型号替换，转换支架用于新旧型号安装切换。

产品型号	
SZW-940U SZW-950U	六角法兰螺母 (M3) x 3
SZW-960U SZW-970U	六角法兰螺母 (M4) x 3

产品型号	尺寸(mm)	对应型号	
		旧型号	新型号
SZW-940U	ϕ40	LCE-W LCE-AW	LR4-WJ
SZW-950U	ϕ50	LE-W LES-AW LU5	LR5-WJ LR5-WT
SZW-960U	ϕ60	LME-W	LR6-WJ
SZW-970U	ϕ70	LHE LU7	LR7-WJ LR7-WT

安装

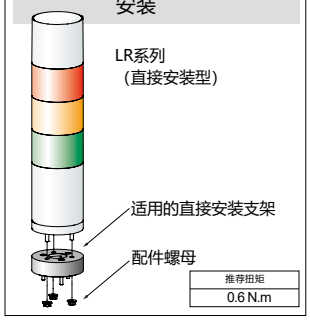

⚠ 灯杆安装不适用。

■ 灯杆剖视图
(单位: mm)

旧型号　新型号

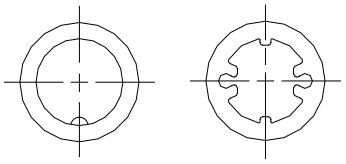

	类型	材料	灯杆直径
旧型号	LCE-A, LCS	钢	ϕ17.3
	LE, LES	钢	ϕ17.3
	LU5	-	-
	LME, LMS	L: 钢, P: 铝	ϕ21.7
	LHE	-	-
	LU7	-	-
新型号	LR	铝	ϕ21.7

灯杆转换器

由于LR系列的杆子的直径为21.7mm，使用灯杆转换器，以转换新旧型号安装灯杆直径。

SZP-917U

外型尺寸 (单位: mm)

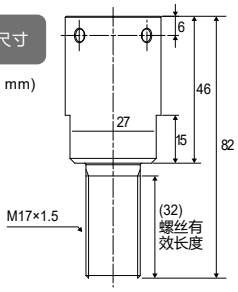

附件
内六角紧定螺丝 x 2
螺帽 (M17) x 1
垫圈 (ϕ17.5 × ϕ28 × t2.0) x 1

产品型号	对应型号	
	旧型号	新型号
SZP-917U	LCE/LCE-A LCS/LCS-A LE/LES-A	LR□-□□□LJ□□ POLE22-□□□□AT

安装 (单位: mm)

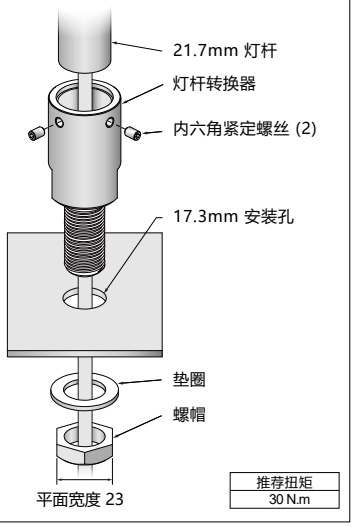

直径 40mm M12 接口 灯体模块

LR4-WC

Φ40 mm | 室内使用 | 直立安装 | 使用温度范围 -20℃~+50℃ | M12 接口

CE / RoHS10 | UL | FCC | KC | IP65

如何选型

LR4-02WCNW

① ② ③ ④ ⑤

① 尺寸	② 额定电压	③安装/接线	④闪烁/蜂鸣器	⑤灯体颜色
4 = Φ40	02 = 直流 24V	WC =直接安装/ M12接线 (安装螺母M30)	N =无闪烁/无蜂鸣器 B = 有闪烁/有蜂鸣器	W =象牙白

尺寸 (mm)

■ LR4-02WCNW

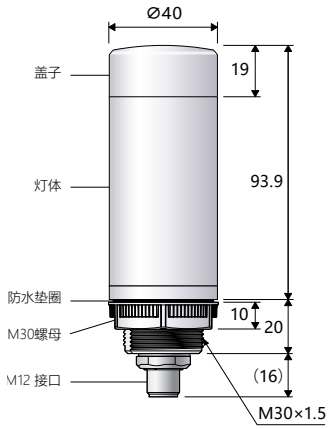

・最大板厚 : 8

安装尺寸

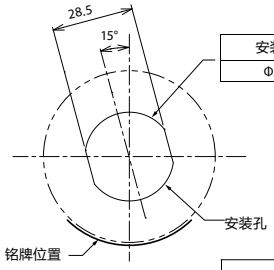

安装孔	螺母
Φ31	M30

建议扭矩
4.5 N m

M12 示意图

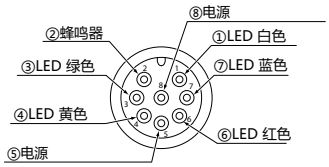

注

・推荐使用M12连接器线缆(可选部件)接线。

产品列表

产品型号	尺寸 (mm)	额定电压	安装方式	接线	重量
LR4-02WCNW	Φ40	直流 24V	直接安装	M12	0.09kg

选购件

有关详细信息，请参阅 P. 107 to P. 112

产品名称	产品型号
LED 模块	LR4-E-R/Y/G/B/C
蜂鸣器模块	LR4-BW
LED 模块 (透明模块)	LR4-E-RZ/YZ/GZ/BZ

产品名称	产品型号
支架	SZP-005W
灯杆	POLE-100/300/800A21+O0109

高防护多层警示灯 (IP69K)

LR6+FB295

New

Φ60 mm | LED | 室内使用 | 直立安装 | 使用温度范围 -20℃~+50℃ | 红色，黄色，绿色，蓝色，白色，多色:7色 | 可改层数

常亮 | 60 闪/分钟 | 88dB | 4 蜂鸣类型

CE / RoHS10 | UKCA | UL | FCC | KC | IP67 | IP69K

LR6-WC+FB295　　LR6-WM+FB295

如何选型

LR6-502□□W-RYGBC+FB295

① ② ③ ④ ⑤ ⑥ ⑦

① 尺寸
6 = Φ60

② 层数
1 = 1 层
2 = 2 层　4 = 4层
3 = 3 层　5 = 5 层

③ 额定电压
02 = 直流 24V

④ 安装方式
WM = 直接安装/M12 接线
(安装3个六角螺栓)
WC = 直接安装/M12 接线
(安装螺母M30)

⑤ 闪烁/蜂鸣器
B =闪烁/蜂鸣器
N =不闪烁/无蜂鸣器

⑥ 灯体颜色
W = 象牙白

⑦ LED颜色
R =红色
Y =黄色
G =绿色
B =蓝色
C =白色

尺寸 (mm)

■ LR6-□02WMBW-□+FB295

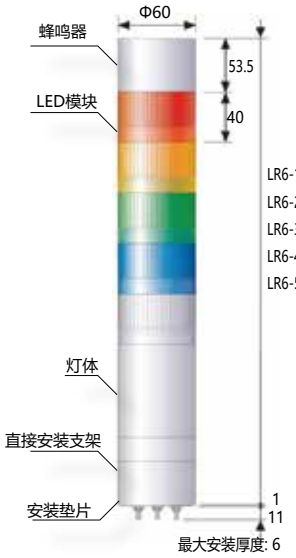

■ LR6-□02WMNW-□+FB295

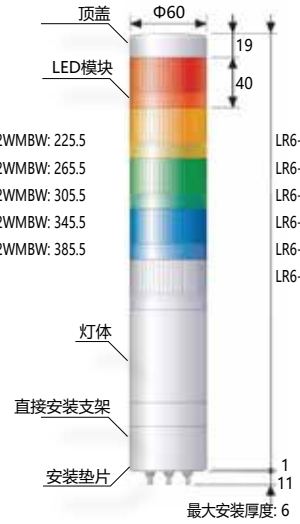

■ LR6-□02WCBW-□+FB295

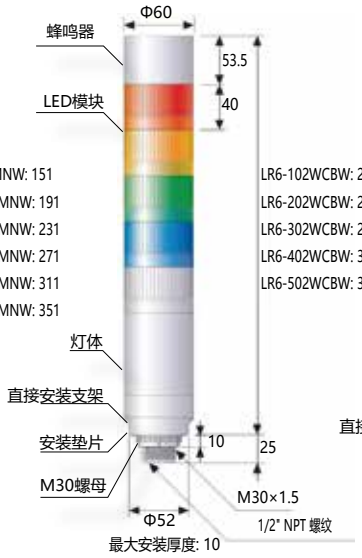

■ LR6-□02WCNW-□+FB295

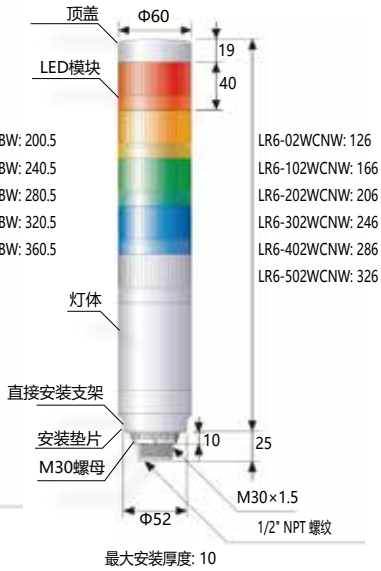

M12 接线图

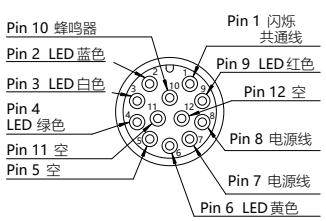

■【WM】安装尺寸

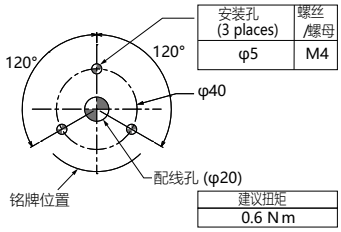

安装孔 (3 places)	螺丝 /螺母
φ5	M4

建议扭矩
0.6 N m

■【WC】安装尺寸

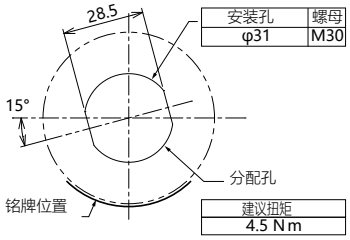

安装孔	螺母
φ31	M30

建议扭矩
4.5 N m

预装型号列表

产品型号	尺寸 (mm)	层数	额定电压	安装/接线方式	警报	LED颜色	功耗	重量
LR6-102WCNW-R+FB295	Φ60	1	直流 24V	直接安装 /M12 接线 (使用 M30 螺母安装)	-	红色	1.3W	0.23kg
LR6-202WCNW-RG+FB295	Φ60	2	直流 24V	直接安装 /M12 接线 (使用 M30 螺母安装)	-	红色，绿色	2.6W	0.29kg
LR6-302WCNW-RYG+FB295	Φ60	3	直流 24V	直接安装 /M12 接线 (使用 M30 螺母安装)	-	红色，黄色，绿色	3.9W	0.35kg
LR6-402WCNW-RYGB+FB295	Φ60	4	直流 24V	直接安装 /M12 接线 (使用 M30 螺母安装)	-	红色，黄色，绿色，蓝色	5.2W	0.41kg
LR6-502WCNW-RYGBC+FB295	Φ60	5	直流 24V	直接安装 /M12 接线 (使用 M30 螺母安装)	-	红色，黄色，绿色，蓝色，白色	6.5W	0.47kg
LR6-102WCBW-R+FB295	Φ60	1	直流 24V	直接安装 /M12 接线 (使用 M30 螺母安装)	✓	红色	2.6W	0.29kg
LR6-202WCBW-RG+FB295	Φ60	2	直流 24V	直接安装 /M12 接线 (使用 M30 螺母安装)	✓	红色，绿色	3.9W	0.35kg
LR6-302WCBW-RYG+FB295	Φ60	3	直流 24V	直接安装 /M12 接线 (使用 M30 螺母安装)	✓	红色，黄色，绿色	5.2W	0.41kg
LR6-402WCBW-RYGB+FB295	Φ60	4	直流 24V	直接安装 /M12 接线 (使用 M30 螺母安装)	✓	红色，黄色，绿色，蓝色	6.5W	0.47kg
LR6-502WCBW-RYGBC+FB295	Φ60	5	直流 24V	直接安装 /M12 接线 (使用 M30 螺母安装)	✓	红色，黄色，绿色，蓝色，白色	7.8W	0.53kg
LR6-102WMNW-R+FB295	Φ60	1	直流 24V	直接安装 / M12 接线 (用 3 个六角螺栓安装)	-	红色	1.3W	0.27kg
LR6-202WMNW-RG+FB295	Φ60	2	直流 24V	直接安装 / M12 接线 (用 3 个六角螺栓安装)	-	红色，绿色	2.6W	0.33kg
LR6-302WMNW-RYG+FB295	Φ60	3	直流 24V	直接安装 / M12 接线 (用 3 个六角螺栓安装)	-	红色，黄色，绿色	3.9W	0.39kg
LR6-402WMNW-RYGB+FB295	Φ60	4	直流 24V	直接安装 / M12 接线 (用 3 个六角螺栓安装)	-	红色，黄色，绿色，蓝色	5.2W	0.45kg
LR6-502WMNW-RYGBC+FB295	Φ60	5	直流 24V	直接安装 / M12 接线 (用 3 个六角螺栓安装)	-	红色，黄色，绿色，蓝色，白色	6.5W	0.51kg
LR6-102WMBW-R+FB295	Φ60	1	直流 24V	直接安装 / M12 接线 (用 3 个六角螺栓安装)	✓	红色	2.6W	0.33kg
LR6-202WMBW-RG+FB295	Φ60	2	直流 24V	直接安装 / M12 接线 (用 3 个六角螺栓安装)	✓	红色，绿色	3.9W	0.39kg
LR6-302WMBW-RYG+FB295	Φ60	3	直流 24V	直接安装 / M12 接线 (用 3 个六角螺栓安装)	✓	红色，黄色，绿色	5.2W	0.45kg
LR6-402WMBW-RYGB+FB295	Φ60	4	直流 24V	直接安装 / M12 接线 (用 3 个六角螺栓安装)	✓	红色，黄色，绿色，蓝色	6.5W	0.51kg
LR6-502WMBW-RYGBC+FB295	Φ60	5	直流 24V	直接安装 / M12 接线 (用 3 个六角螺栓安装)	✓	红色，黄色，绿色，蓝色，白色	7.8W	0.57kg

产品配件

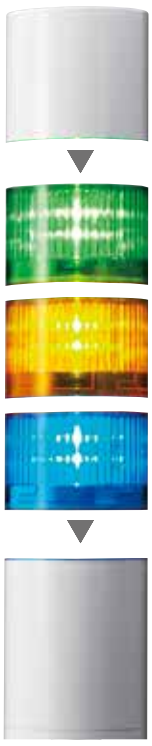

产品名称	尺寸 (mm)	重量
LR6-BW+FB295	Φ60	0.06kg

产品名称	尺寸 (mm)	LED颜色	重量
LR6-E-R+FB295	Φ60	红色	0.06kg
LR6-E-Y+FB295	Φ60	黄色	0.06kg
LR6-E-G+FB295	Φ60	绿色	0.06kg
LR6-E-B+FB295	Φ60	蓝色	0.06kg
LR6-E-C+FB295	Φ60	白色	0.06kg
LR6-E-MZ+FB295	Φ60	多色：7 色	0.06kg

产品名称	尺寸 (mm	额定电压	安装方式	重量
LR6-02WCNW+FB295	Φ60	直流 24V	直接安装 /M12 接口 (使用 M30 螺母安装)	0.17kg
LR6-02WMNW+FB295	Φ60	直流 24V	直接安装 / M12 接口 (用 3 个六角螺栓安装)	0.21kg

高防护大直径多层警示灯

LR10 New

Φ100 mm | LED | 安装环境 室内 室外 | 使用温度范围 -20℃~+50℃ | 92dB | 常亮
闪烁 | 爆闪 | 无电机旋转 | CE / RoHS10 | UKCA | UL
KC | NEMA* TYPE 4X,13 | IP66* | IP69K*

* 直接安装

标准配色

1层
红/黄/绿

2 层
红黄/红绿

3 层
红黄绿

4 层
红黄绿蓝

5 层
红黄绿蓝白

螺丝固定的顶盖和蜂鸣器模块

可选螺丝固定顶盖和蜂鸣器模块，以防止组装模块意外脱离。
使用预组装模块中的螺钉，只需更换顶部模块。

如何选型

LR10-302WJNW-RYG

① ② ③ ④ ⑤ ⑥

	② 额定电压	③ 安装/接线	④ 蜂鸣器	⑤ 灯体颜色	⑥ LED 颜色
4 = 4 层 5 = 5 层	02 = 直流 24V M2 = 交流 100-240V	WJ = 直接安装/电缆 WM = 直接安装/M12接口 (仅02型)	B = 有蜂鸣器 N = 无蜂鸣器	W = 象牙白	R: 红色 Y: 黄色 G: 绿色 B: 蓝色 C: 白色

预装型号列表

产品型号	尺寸 (mm)	层数	额定电压	安装/接线方式	警报	LED颜色	功耗	重量
LR10-102WJNW-R	Φ100	1	直流 24V	直接安装 / 电缆接线	-	红色	1.8W	0.83kg
LR10-102WJNW-Y/G	Φ100	1		直接安装 / 电缆接线	-	黄色 / 绿色	1.8W	0.83kg
LR10-202WJNW-RY/RG	Φ100	2		直接安装 / 电缆接线	-	红色 , 黄色 / 红色 , 绿色	3.2W	1.01kg
LR10-302WJNW-RYG	Φ100	3		直接安装 / 电缆接线	-	红色 , 黄色 , 绿色	4.6W	1.20kg
LR10-402WJNW-RYGB	Φ100	4		直接安装 / 电缆接线	-	红色 , 黄色 , 绿色 , 蓝色	6.0W	1.38kg
LR10-502WJNW-RYGBC	Φ100	5		直接安装 / 电缆接线	-	红色 , 黄色 , 绿色 , 蓝色 , 白色	7.4W	1.57kg
LR10-1M2WJNW-R/Y/G	Φ100	1	交流 100-240V	直接安装 / 电缆接线	-	红色 / 黄色 / 绿色	2.3W	0.85kg
LR10-2M2WJNW-RY/RG	Φ100	2		直接安装 / 电缆接线	-	红色 , 黄色 / 红色 , 绿色	3.9W	1.04kg
LR10-3M2WJNW-RYG	Φ100	3		直接安装 / 电缆接线	-	红色 , 黄色 , 绿色	5.5W	1.22kg
LR10-4M2WJNW-RYGB	Φ100	4		直接安装 / 电缆接线	-	红色 , 黄色 , 绿色 , 蓝色	7.1W	1.41kg
LR10-5M2WJNW-RYGBC	Φ100	5		直接安装 / 电缆接线	-	红色 , 黄色 , 绿色 , 蓝色 , 白色	8.7W	1.59kg
LR10-102WJBW-R	Φ100	1	直流 24V	直接安装 / 电缆接线	✓	红色	3.5W	0.89kg
LR10-102WJBW-Y/G	Φ100	1		直接安装 / 电缆接线	✓	黄色 / 绿色	3.5W	0.89kg
LR10-202WJBW-RY/RG	Φ100	2		直接安装 / 电缆接线	✓	红色 , 黄色 / 红色 , 绿色	4.9W	1.07kg
LR10-302WJBW-RYG	Φ100	3		直接安装 / 电缆接线	✓	红色 , 黄色 , 绿色	6.3W	1.26kg
LR10-402WJBW-RYGB	Φ100	4		直接安装 / 电缆接线	✓	红色 , 黄色 , 绿色 , 蓝色	7.7W	1.44kg
LR10-502WJBW-RYGBC	Φ100	5		直接安装 / 电缆接线	✓	红色 , 黄色 , 绿色 , 蓝色 , 白色	9.1W	1.63kg
LR10-1M2WJBW-R/Y/G	Φ100	1	交流 100-240V	直接安装 / 电缆接线	✓	红色 / 黄色 / 绿色	4.3W	0.91kg
LR10-2M2WJBW-RY/RG	Φ100	2		直接安装 / 电缆接线	✓	红色 , 黄色 / 红色 , 绿色	5.9W	1.10kg
LR10-3M2WJBW-RYG	Φ100	3		直接安装 / 电缆接线	✓	红色 , 黄色 , 绿色	7.5W	1.28kg
LR10-4M2WJBW-RYGB	Φ100	4		直接安装 / 电缆接线	✓	红色 , 黄色 , 绿色 , 蓝色	9.1W	1.47kg
LR10-5M2WJBW-RYGBC	Φ100	5		直接安装 / 电缆接线	✓	红色 , 黄色 , 绿色 , 蓝色 , 白色	10.7W	1.65kg
LR10-302WMNW-RYG	Φ100	3	直流 24V	直接安装 /M12 接线 (仅 02 型)	-	红色 , 黄色 , 绿色	4.6W	1.15kg

选购件

有关详细信息，请参阅 P. 107 to P. 112

产品名称	产品型号
防水壁挂支架	SZK-101
壁挂支架	SZK-102
壁挂支架盖	SZK-104
圆形支架	SZW-101

* SZK-101 不能与WM类型一起使用.

尺寸 (mm)

■ WJ 直接安装-电缆型

LR10-□□WJBW

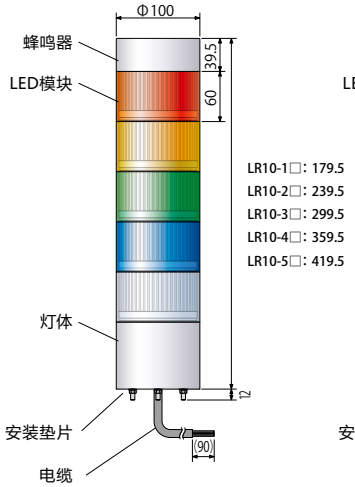

LR10-1□: 179.5
LR10-2□: 239.5
LR10-3□: 299.5
LR10-4□: 359.5
LR10-5□: 419.5

LR10-□□WJNW

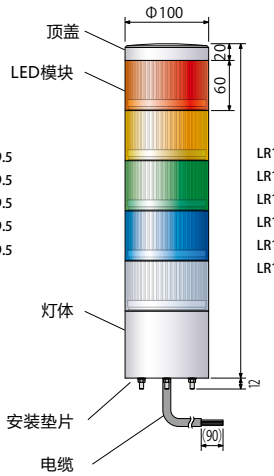

LR10-02/M2:100
LR10-1□: 160
LR10-2□: 220
LR10-3□: 280
LR10-4□: 340
LR10-5□: 400

- 最大安装板厚度: 6
- 电缆外径: (Φ8.5) 信号线
  [TAB Align] AWG24 电源线: AWG18
  [TAB Align] 线长度: (500)

■ WM 直接安装- M12接口类型

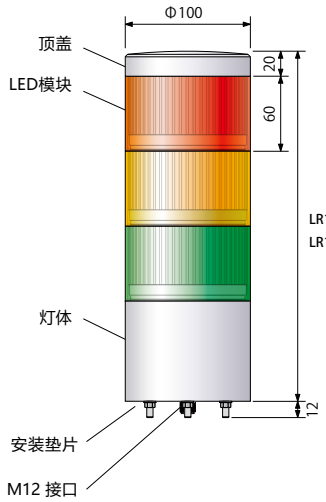

LR10-02 : 100
LR10-302 : 280

■ M12 接线图

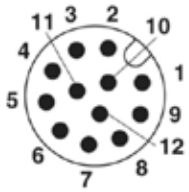

No.	名称
1	闪烁公共线
2	蓝色LED模块
3	白色LED模块
4	绿色LED模块
5	公共线
6	黄色LED模块
7	电源线
8	电源线
9	红色LED模块
10	蜂鸣器
11	模式1 公共线
12	模式2 公共线

■ 安装尺寸

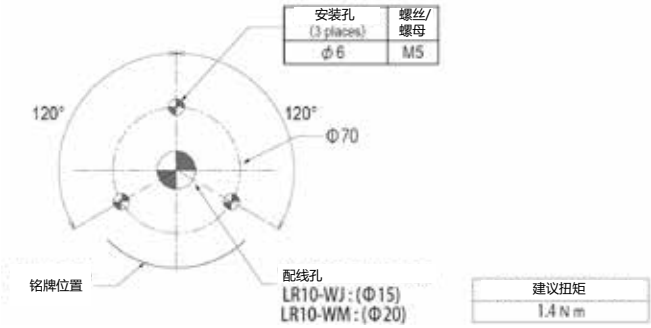

选择闪烁/闪烁报警功能的模块

产品名称	产品型号
螺丝固定顶盖	LR10-001
1 层螺丝	LR10-S-1
2 层螺丝	LR10-S-2
3 层螺丝	LR10-S-3
4 层螺丝	LR10-S-4
5 层螺丝	LR10-S-5

产品名称	尺寸(mm)	螺丝固定	重量
LR10-BW	Φ100	-	0.096kg
LR10-BW-2	Φ100	✓	0.096kg

除了基础款的LR10-BW单元外，我们还提供使用螺丝固定的顶盖单元LR10-BW-2。

选择 LED 模块

产品名称	尺寸(mm)	LED颜色	重量
LR10-E-R	Φ100	红色	0.18kg
LR10-E-Y	Φ100	黄色	0.18kg
LR10-E-G	Φ100	绿色	0.18kg
LR10-E-B	Φ100	蓝色	0.18kg
LR10-E-C	Φ100	白色	0.18kg

选择灯体

产品名称	尺寸(mm)	额定电压	安装方式	接线方式	重量
LR10-02WJNW	Φ100	直流 24V	直接安装	电缆	0.64kg
LR10-M2WJNW	Φ100	交流 100-240V	直接安装	电缆	0.66kg
LR10-02WMNW	Φ100	直流 24V	直接安装	M12 接口	0.59kg

■ 如何设置闪烁模式：

设置表

接线方式		产品名称
模式1-公共线	模式2-公共线	
OFF	OFF	常亮
ON	OFF	转灯
OFF	ON	闪烁
ON	ON	爆闪

■ 如何设置蜂鸣器声音：

设置表

蜂鸣音	DIP 拨码开关		声音模式
	1	2	
No.1	OFF	OFF	快速间歇的蜂鸣声
No.2	ON	OFF	连续的蜂鸣声
No.3	OFF	ON	快速蜂鸣声
No.4	ON	ON	急促蜂鸣声

* 默认设置为"OFF"。

■ 外部电源

信号线

	02 直流24V	M2 交流100～240V
电流 (Is)	10mA/更高	10mA/更高
耐压(Vs)	30V/更高	30V/更高
泄漏电流 (I)	0.1mA/更低	0.1mA/更低

保险丝

保险丝额定值	250V / 1A

带开关盒的警示灯

HSST

Φ50 mm | LED | 室内使用 | 直立安装 | 使用温度范围 0℃~+40℃ | 红色, 黄色, 绿色

常亮 | CE / RoHS10 | UL | FCC | IP54 (警示灯) | IP20 (开关盒)

适配无线数据采集系统 (pg. 36)

[关灯]

产品列表

产品型号	额定电压	功耗	重量
HSST-3M2-RYG	交流 100~240V	4W	短杆警示灯:0.36kg;长杆警示灯:0.47kg;支架:0.33kg;开关盒:0.07kg，固定支架和螺丝:0.05kg。

尺寸 (mm)

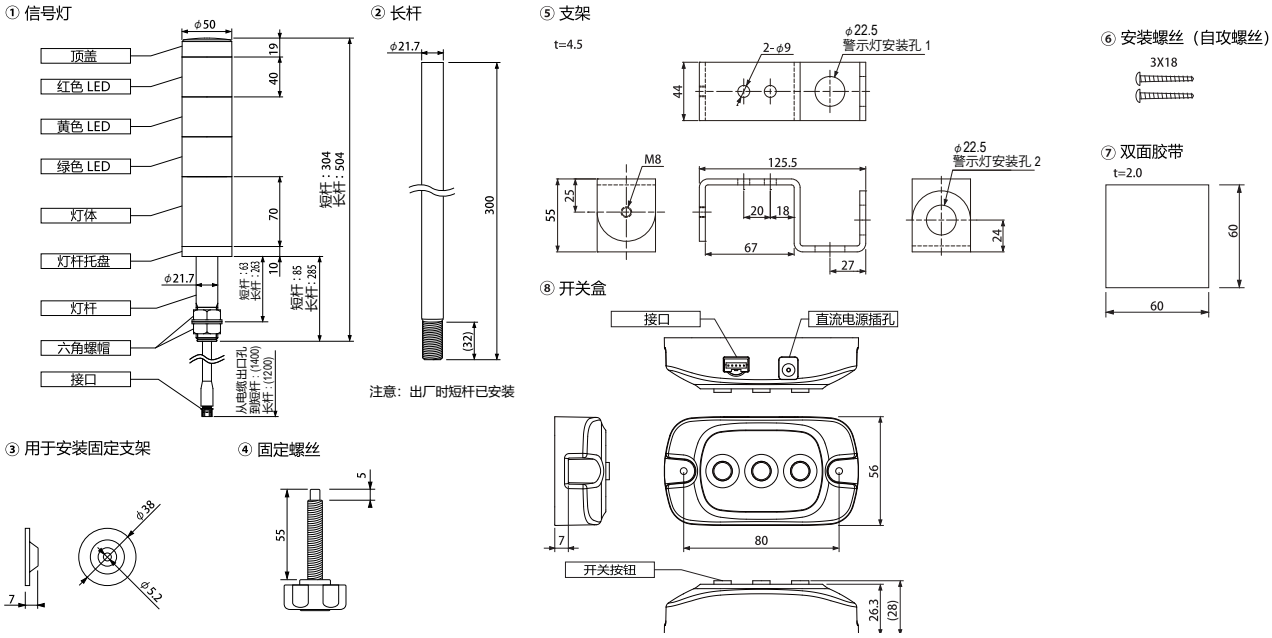

安装方式

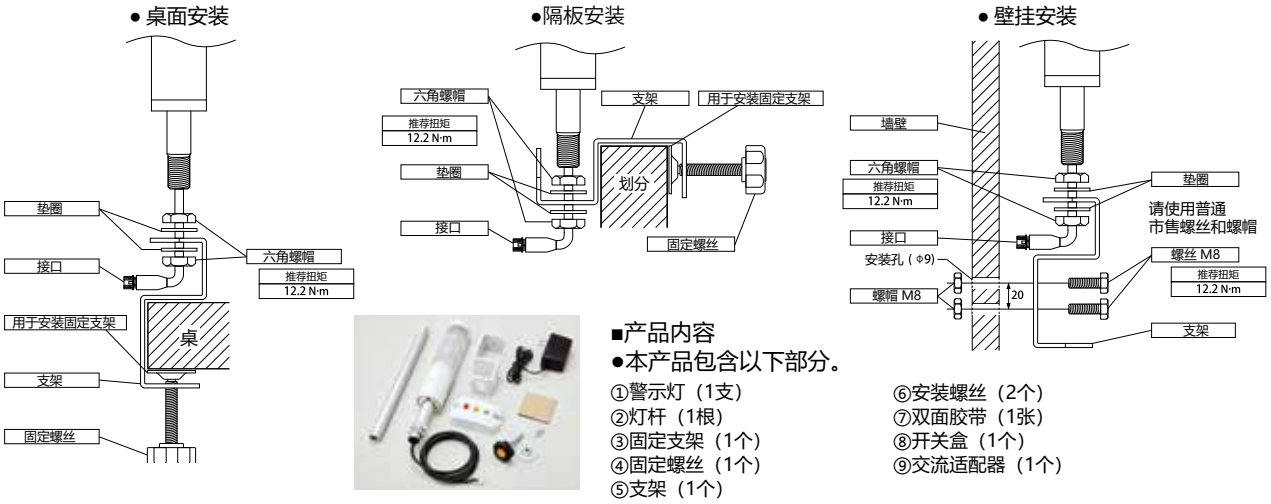

■产品内容

●本产品包含以下部分。

①警示灯（1支）
②灯杆（1根）
③固定支架（1个）
④固定螺丝（1个）
⑤支架（1个）
⑥安装螺丝（2个）
⑦双面胶带（1张）
⑧开关盒（1个）
⑨交流适配器（1个）

超小直径多层警示灯

ME-A/MES-A

Φ25 mm | LED | 室内使用 | 直立安装 | 使用温度范围 -10℃~+55℃ | 红色、黄色、绿色、蓝色、白色 | 可改层数

常亮 | CE / RoHS10 | UKCA | UL | IP42

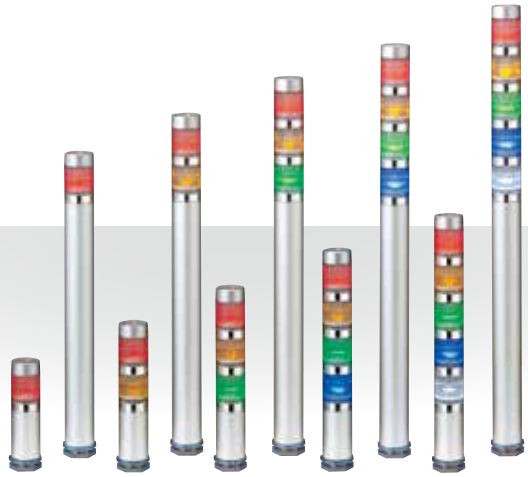

ME-A:标准,灯体长200mm
MES-A:短,灯体长40mm

如何选型

ME-302A-RYG

① ME ② 3 ③ 02 ④ RYG

① 灯体
ME = 标准灯体
MES = 短灯体

② 层数
1 = 1 层　4 = 4 层
2 = 2 层　5 = 5 层
3 = 3 层

③ 额定电压
02 = 直流 24V

④ LED颜色
R =红色
Y =黄色
G =绿色
B =蓝色
C =白色
(从上到下)

尺寸 (mm)

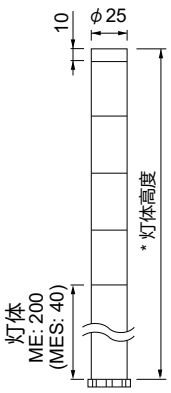

ME-A

* 灯体高度
1 层: 240
2 层: 270
3 层: 300
4 层: 330
5 层: 360

MES-A

* 灯体高度
1 层: 80
2 层: 110
3 层: 140
4 层: 170
5 层: 200

安装在水平面上

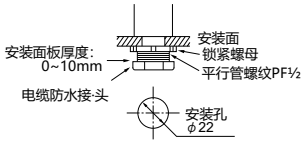

产品列表

产品型号	灯体	层数	额定电压	LED颜色	功耗	重量 (ME)	重量 (MES)
ME / MES-102A-R	标准灯体 / 短灯体	1	直流 24V	红色	0.8W	0.22kg	0.12kg
ME / MES-102A-Y	标准灯体 / 短灯体	1	直流 24V	黄色	0.8W	0.22kg	0.12kg
ME / MES-102A-G	标准灯体 / 短灯体	1	直流 24V	绿色	0.5W	0.22kg	0.12kg
ME / MES-102A-B	标准灯体 / 短灯体	1	直流 24V	蓝色	0.5W	0.22kg	0.12kg
ME / MES-102A-C	标准灯体 / 短灯体	1	直流 24V	白色	0.5W	0.22kg	0.12kg
ME / MES-202A-RY	标准灯体 / 短灯体	2	直流 24V	红色，黄色	1.5W	0.23kg	0.13kg
ME / MES-202A-RG	标准灯体 / 短灯体	2	直流 24V	红色，绿色	1.2W	0.23kg	0.13kg
ME / MES-302A-RYG	标准灯体 / 短灯体	3	直流 24V	红色，黄色，绿色	1.9W	0.24kg	0.14kg
ME / MES-402A-RYGB	标准灯体 / 短灯体	4	直流 24V	红色，黄色，绿色，蓝色	2.3W	0.25kg	0.15kg
ME / MES-502A-RYGBC	标准灯体 / 短灯体	5	直流 24V	红色，黄色，绿色，蓝色，白色	2.7W	0.26kg	0.16kg

规格

适用的晶体管	NPN

选购件

有关详细信息，请参阅 P. 107 to P. 112

产品名称	产品型号	规格
L 型支架	SZL-001	-

产品配件

产品名称	产品型号
透明灯罩红色 LED 模块	B72100223-1F1
透明灯罩黄色 LED 模块	B72100223-2F1
透明灯罩绿色 LED 模块	B72100115-3F1
透明灯罩蓝色 LED 模块	B72100115-4F1
透明 LED 模块	B72100115-7F1

产品名称	产品型号
1 层螺杆	S33552110-0346F1
2 层螺杆	S33552110-0376F1
3 层螺杆	S33552110-03108F1
4 层螺杆	S33552110-03138F1
5 层螺杆	S33552110-03168F1

小直径多层警示灯

MP(-C)/MPS(-C)

Φ30 mm | LED | 室内使用 | 直立安装 | 使用温度范围 -30℃~+60℃ 导线型 | 使用温度范围 -20℃~+60℃ M12型 | 红色、黄色、绿色、蓝色、白色 导线型

红色, 黄色, 绿色 M12型 | 可改层数 导线型 | 常亮 | CE / RoHS10 | UKCA | UL | IP65

选购件
MP-B蜂鸣器

MP型:灯体长200mm
MPS型:灯体长45mm

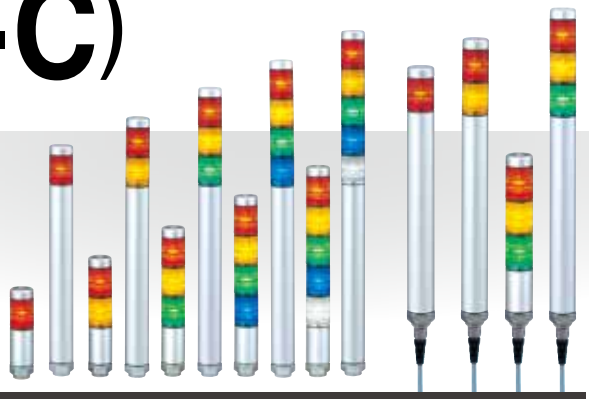

如何选型

MP-302C-RYG+FB247

① ② ③ ④ ⑤ ⑥

①灯体
MP =标准灯体
MPS =短灯体

②层数
1= 1层　4 = 4层
2 = 2层　5 = 5层
3 = 3层

③额定电压
02 =直流 24V

④接线类型
空白=电线
C = M12快速断开

⑤LED颜色
R =红色
Y =黄色
G =绿色
B =蓝色
C =白色
(由上至下)

⑥特殊型号
+ FB247 = MPS-302C

尺寸 (mm)

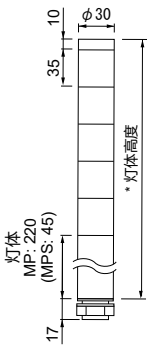

MP

* 灯体高度
1 层: 265
2 层: 300
3 层: 335
4 层: 370
5 层: 405

MPS

* 灯体高度
1 层: 90
2 层: 125
3 层: 160
4 层: 195
5 层: 230

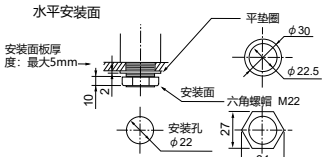

MP-B蜂鸣器

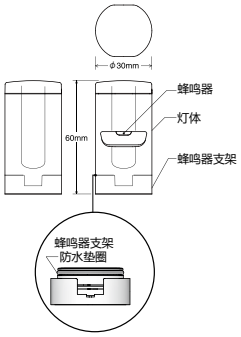

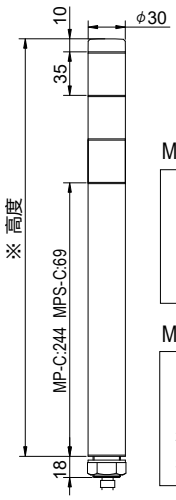

MP-C

※ 高度
1 层: 289
2 层: 324
3 层: 359

MPS-C

※ 高度
1 层: 114
2 层: 149
3 层: 184

产品列表

产品型号	灯体	层数	额定电压	LED颜色	功耗	重量
MP-102-R	标准灯体	1	交流 / 直流 24V	红色	0.8W	0.21kg
MP-102-Y	标准灯体	1	交流 / 直流 24V	黄色	0.9W	0.21kg
MP-102-G	标准灯体	1	交流 / 直流 24V	绿色	0.6W	0.21kg
MP-102-B	标准灯体	1	交流 / 直流 24V	蓝色	0.6W	0.21kg
MP-102-C	标准灯体	1	交流 / 直流 24V	白色	0.6W	0.21kg
MP-202-RY	标准灯体	2	交流 / 直流 24V	红色，黄色	1.7W	0.23kg
MP-202-RG	标准灯体	2	交流 / 直流 24V	红色，绿色	1.3W	0.23kg
MP-302-RYG	标准灯体	3	交流 / 直流 24V	红色，黄色，绿色	2.2W	0.25kg
MP-402-RYGB	标准灯体	4	交流 / 直流 24V	红色，黄色，绿色，蓝色	2.7W	0.27kg
MP-502-RYGBC	标准灯体	5	交流 / 直流 24V	红色，黄色，绿色，蓝色，白色	3.2W	0.29kg
MPS-102-R	短灯体	1	交流 / 直流 24V	红色	0.8W	0.11kg
MPS-102-Y	短灯体	1	交流 / 直流 24V	黄色	0.9W	0.11kg
MPS-102-G	短灯体	1	交流 / 直流 24V	绿色	0.6W	0.11kg
MPS-102-B	短灯体	1	交流 / 直流 24V	蓝色	0.6W	0.11kg
MPS-102-C	短灯体	1	交流 / 直流 24V	白色	0.6W	0.11kg
MPS-202-RY	短灯体	2	交流 / 直流 24V	红色，黄色	1.7W	0.13kg
MPS-202-RG	短灯体	2	交流 / 直流 24V	红色，绿色	1.3W	0.13kg
MPS-202-YG	短灯体	2	交流 / 直流 24V	黄色，绿色	1.4W	0.13kg
MPS-302-RYG	短灯体	3	交流 / 直流 24V	红色，黄色，绿色	2.2W	0.15kg
MPS-402-RYGB	短灯体	4	交流 / 直流 24V	红色，黄色，绿色，蓝色	2.7W	0.17kg
MPS-502-RYGBC	短灯体	5	交流 / 直流 24V	红色，黄色，绿色，蓝色，白色	3.2W	0.19kg
MP-102C-R	标准灯体	1	直流 24V	红色	0.8W	0.24kg
MP-102C-Y	标准灯体	1	直流 24V	黄色	0.8W	0.24kg
MP-102C-G	标准灯体	1	直流 24V	绿色	0.6W	0.24kg
MP-202C-RG	标准灯体	2	直流 24V	红色，绿色	1.3W	0.26kg
MP-202C-YG	标准灯体	2	直流 24V	黄色，绿色	1.3W	0.26kg
MP-202C-GR	标准灯体	2	直流 24V	绿色，红色	1.3W	0.26kg
MP-302C-RYG	标准灯体	3	直流 24V	红色，黄色，绿色	2.1W	0.28kg
MP-302C-YGR	标准灯体	3	直流 24V	黄色，绿色，红色	2.1W	0.28kg
MPS-302C-RYG + FB247	短灯体	3	直流 24V	红色，黄色，绿色	2.1W	0.18kg

规格

适用的晶体管	NPN / PNP（导线型）NPN（M12型）

选购件

有关详细信息，请参阅 P. 107 to P. 112

产品名称	产品型号	规格
L 型支架	SZL-001	-
*蜂鸣器模块	MP-B	交流 / 直流 24V，0.7W，80dB 在 1 米处

* 与红色LED模块一起运行。

产品配件

产品名称	产品型号
红色 LED 模块	B72100182-1F1
黄色 LED 模块	B72100182-2F1
绿色 LED 模块	B72100182-3F1
蓝色 LED 模块	B72100182-4F1
白光 LED 模块	B72100182-7F1

产品名称	产品型号
1 层螺杆	S33552120-0355F1
2 层螺杆	S33552120-0390F1
3 层螺杆	S33552120-03125F1
4 层螺杆	S33552120-03160F1
5 层螺杆	S33552120-03195F1

一体式多层警示灯

LS7

Φ70 mm | LED | 室内使用 | 直立安装 | 使用温度范围 -30℃~+60℃ | 红色、黄色、绿色、蓝色、白色 | 常亮

60 闪/分钟 | 85dB | 2 蜂鸣类型 | RoHS 10 | UKCA | UL | IP65 | IP54 带蜂鸣

*C 型 82 dB

*C 型 1种蜂鸣类型

常亮型

LS7-WH(导线)
LS7-WC(M12接线)

闪烁带蜂鸣器型

LS7-FBWH [常亮/闪烁/ 2种蜂鸣类型](导线)
LS7-FBWC [常亮/ 1种蜂鸣类型](M12接线)

如何选型

LS7-502SFBWH-RYGBC

① ② ③ ④ ⑤ ⑥

①LED层数
3 = 3层
5 = 5层

②额定电压
直流 24V

③灯体颜色
空白=象牙白
D =深灰色
S =银色

④闪烁/蜂鸣器*
空白=不闪烁, 无蜂鸣器
FB =闪烁/蜂鸣器 (仅限导线接线型)
B =不闪烁, 蜂鸣器 (仅限M12接线型)

⑤接线类型
C = M12接线
H =导线接线

⑥LED颜色
RYGNN =红色, 黄色, 绿色
RYGBC =红色, 黄色, 绿色, 蓝色, 白色
(由上至下, 顺序无法更改)

* FB型有闪烁和2种蜂鸣类型,仅适用于H类型
* B型没有闪烁且具有1种蜂鸣类型,仅适用于M12接线型。

尺寸 (mm)

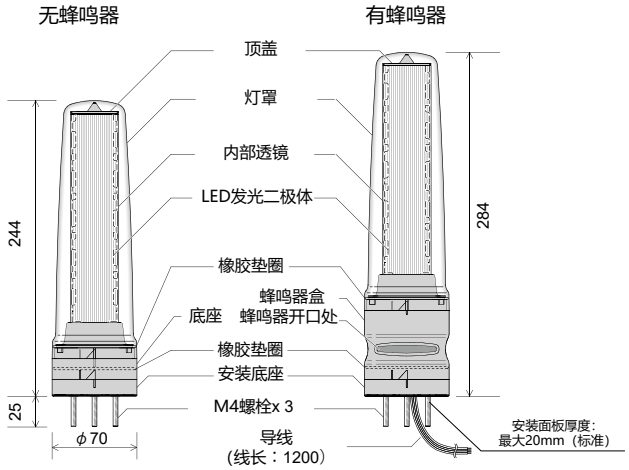

安装尺寸图

产品正方向（蜂鸣器开口侧）

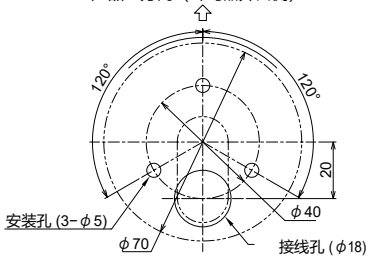

规格

适用的晶体管	NPN / PNP
蜂鸣音	2种 / 1种
音量控制	旋转开关

选购件

有关详细信息，请参阅 P. 警示灯 07 至 P.112

产品名称	产品型号
平台安装支架 (象牙白)	SZ-100
平台安装支架 (深灰色)	SZ-100D
平台安装支架 (银色)	SZ-100S
壁挂安装支架 (象牙白)	SZ-110
壁挂安装支架 (深灰色)	SZ-110D
壁挂安装支架 (银色)	SZ-110S
多功能安装支架 (象牙白)	SZ-130
多功能安装支架 (深灰色)	SZ-130D
多功能安装支架 (银色)	SZ-130S
带有 2m 电缆的 M12 接头 (欧姆龙产品)	SZ-120-02 (XS2F-D821-DH0-R)
带 6m 电缆的 M12 接头 (欧姆龙产品)	SZ-120-05 (XS2F-D821-GH0-R)
带有 10m 电缆的 M12 接头 (欧姆龙产品)	SZ-120-10 (XS2F-D821-JH0-R)

产品列表

产品型号	层数	额定电压	灯体颜色	亮灯方式	蜂鸣器	接线方式	LED颜色	功耗	重量
LS7-302SFBWH-RYGNN	3	直流 24V	银色	常亮 · 闪烁	有	导线接线	红色，黄色，绿色	3.8W	0.37kg
LS7-302BWC-RYGNN	3	直流 24V	象牙白	常亮	有	M12 接线	红色，黄色，绿色	4.1W	0.26kg
LS7-302DBWC-RYGNN	3	直流 24V	深灰色	常亮	有	M12 接线	红色，黄色，绿色	4.1W	0.35kg
LS7-302DFBWH-RYGNN	3	直流 24V	深灰色	常亮 · 闪烁	有	导线接线	红色，黄色，绿色	3.8W	0.37kg
LS7-302DWC-RYGNN	3	直流 24V	深灰色	常亮	无	M12 接线	红色，黄色，绿色	2.8W	0.26kg
LS7-302DWH-RYGNN	3	直流 24V	深灰色	常亮	无	导线接线	红色，黄色，绿色	2.8W	0.28kg
LS7-302FBWH-RYGNN	3	直流 24V	象牙白	常亮 · 闪烁	有	导线接线	红色，黄色，绿色	3.8W	0.37kg
LS7-302SBWC-RYGNN	3	直流 24V	银色	常亮	有	M12 接线	红色，黄色，绿色	4.1W	0.35kg
LS7-302SWC-RYGNN	3	直流 24V	银色	常亮	无	M12 接线	红色，黄色，绿色	2.8W	0.26kg
LS7-302SWH-RYGNN	3	直流 24V	银色	常亮	无	导线接线	红色，黄色，绿色	2.8W	0.28kg
LS7-302WC-RYGNN	3	直流 24V	象牙白	常亮	无	M12 接线	红色，黄色，绿色	2.8W	0.26kg
LS7-302WH-RYGNN	3	直流 24V	象牙白	常亮	无	导线接线	红色，黄色，绿色	2.8W	0.28kg
LS7-502BWC-RYGBC	5	直流 24V	象牙白	常亮	有	M12 接线	红色,黄色,绿色,蓝色，白色	6.0W	0.35kg
LS7-502DBWC-RYGBC	5	直流 24V	深灰色	常亮	有	M12 接线	红色，黄色，绿色，蓝色，白色	6.0W	0.35kg
LS7-502DFBWH-RYGBC	5	直流 24V	深灰色	常亮 · 闪烁	有	导线接线	红色，黄色，绿色，蓝色，白色	5.7W	0.37kg
LS7-502DWC-RYGBC	5	直流 24V	深灰色	常亮	无	M12 接线	红色,黄色,绿色,蓝色，白色	4.7W	0.26kg
LS7-502DWH-RYGBC	5	直流 24V	深灰色	常亮	无	导线接线	红色，黄色，绿色，蓝色，白色	4.7W	0.28kg
LS7-502FBWH-RYGBC	5	直流 24V	象牙白	常亮 · 闪烁	有	导线接线	红色，黄色，绿色，蓝色，白色	5.7W	0.37kg
LS7-502SBWC-RYGBC	5	直流 24V	银色	常亮	有	M12 接线	红色，黄色，绿色，蓝色，白色	6.0W	0.35kg
LS7-502SFBWH-RYGBC	5	直流 24V	银色	常亮 · 闪烁	有	导线接线	红色，黄色，绿色，蓝色，白色	5.7W	0.37kg
LS7-502SWC-RYGBC	5	直流 24V	银色	常亮	无	M12 接线	红色，黄色，绿色，蓝色，白色	4.7W	0.26kg
LS7-502SWH-RYGBC	5	直流 24V	银色	常亮	无	导线接线	红色，黄色，绿色，蓝色，白色	4.7W	0.28kg
LS7-502WC-RYGBC	5	直流 24V	象牙白	常亮	无	M12 接线	红色，黄色，绿色，蓝色，白色	4.7W	0.26kg
LS7-502WH-RYGBC	5	直流 24V	象牙白	常亮	无	导线接线	红色，黄色，绿色，蓝色，白色	4.7W	0.28kg

超薄壁挂式多层警示灯

WEP/WE

W 90 × D 37.5 | LED | 室内使用 | 直立安装 | 使用温度范围 -30℃~+60℃ | 红色、黄色、绿色、蓝色、白色 | 常亮 | 60 闪/分钟

90dB | 2 蜂鸣类型 | CE / RoHS10 | UKCA | UL | IP65 | IP54 带蜂鸣

* 透明灯罩，关闭时是半透明的。

浅灰

WEP型:常亮
WEP-FB类型:常亮,闪烁/蜂鸣器

镀铬

WE型:常亮
WE-FB型:常亮,闪烁/蜂鸣器

如何选型

WEP-502FB-RYGBC

① ② ③ ④ ⑤

①型号
WE = 镀铬
WEP = 浅灰色

②层数
3 = 3层
4 = 4层
5 = 5层

③额定电压
02 = 交流 / 直流 24V

④闪烁 / 蜂鸣器
空白 = 不闪烁，无蜂鸣器
FB = 有闪烁和蜂鸣器

⑤LED颜色
R =红色　B =蓝色
Y =黄色　C =白色
G =绿色　(由上至下)

尺寸 (mm)

安装尺寸图

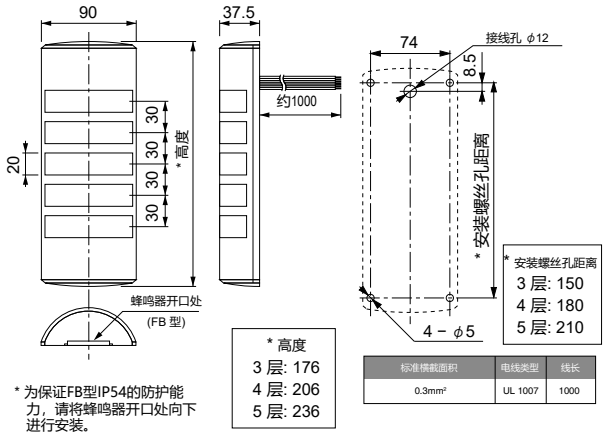

* 为保证FB型IP54的防护能力，请将蜂鸣器开口处向下进行安装。

规格

适用的晶体管	NPN / PNP
蜂鸣音	类型 1 (哔哔哔...)，类型 2 (哔—，哔—，哔—)
音量控制	不可调

产品列表

产品型号	颜色	层数	额定电压	功能	蜂鸣器	LED颜色	功耗	重量
WE / WEP-302-RYG	镀铬 / 浅灰色	3	交流 / 直流 24V	常亮	无	红色，黄色，绿色	1.9W	0.30kg
WE / WEP-302-RYB	镀铬 / 浅灰色	3	交流 / 直流 24V	常亮	无	红色，黄色，蓝色	1.9W	0.30kg
WE / WEP-302-RYC	镀铬 / 浅灰色	3	交流 / 直流 24V	常亮	无	红色，黄色，白色	1.9W	0.30kg
WE / WEP-302FB-RYG	镀铬 / 浅灰色	3	交流 / 直流 24V	常亮 · 闪烁	有	红色，黄色，绿色	3.1W	0.30kg
WE / WEP-302FB-RYB	镀铬 / 浅灰色	3	交流 / 直流 24V	常亮 · 闪烁	有	红色，黄色，蓝色	3.1W	0.30kg
WE / WEP-302FB-RYC	镀铬 / 浅灰色	3	交流 / 直流 24V	常亮 · 闪烁	有	红色，黄色，白色	3.1W	0.30kg
WE / WEP-402-RYGB	镀铬 / 浅灰色	4	交流 / 直流 24V	常亮	无	红色，黄色，绿色，蓝色	2.4W	0.33kg
WE / WEP-402-RYGC	镀铬 / 浅灰色	4	交流 / 直流 24V	常亮	无	红色，黄色，绿色，白色	2.4W	0.33kg
WE / WEP-402FB-RYGB	镀铬 / 浅灰色	4	交流 / 直流 24V	常亮 · 闪烁	有	红色，黄色，绿色，蓝色	3.6W	0.33kg
WE / WEP-402FB-RYGC	镀铬 / 浅灰色	4	交流 / 直流 24V	常亮 · 闪烁	有	红色，黄色，绿色，白色	3.6W	0.33kg
WE / WEP-502-RYGBC	镀铬 / 浅灰色	5	交流 / 直流 24V	常亮	无	红色，黄色，绿色，蓝色，白色	2.9W	0.35kg
WE / WEP-502FB-RYGBC	镀铬 / 浅灰色	5	交流 / 直流 24V	常亮 · 闪烁	无	红色，黄色，绿色，蓝色，白色	4.1W	0.35kg

壁挂式多层警示灯

WME-D

W70 × D80.2 | LED | 室内使用 | 直立安装 | 使用温度范围 -10℃~+55℃ | 红色、黄色、绿色、蓝色、白色 | 可改层数

常亮 | 60 闪/分钟 | 93dB | 2 蜂鸣类型

CE / RoHS10 | UKCA | UL | IP54

如何选型

WME-502DFB-RYGBC

① ② ③ ④

①层数		②额定电压	③闪烁/蜂鸣器	④LED颜色	
1 = 1层	4 = 4层	02 = 直流 24V	空白=不闪烁, 无蜂鸣器	R =红色	B =蓝色
2 = 2层	5 = 5层	M2 = 交流 100~240V	FB =闪烁, 有蜂鸣器	Y =黄色	C =白色
3 = 3层				G =绿色	(由上至下)

尺寸 (mm)

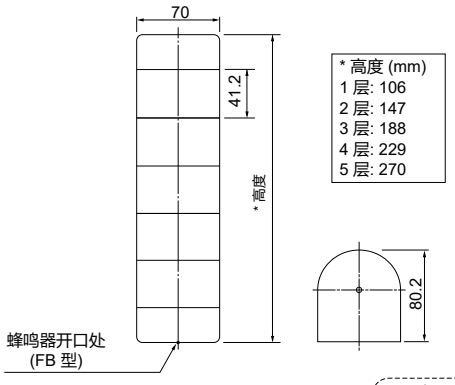

* 高度 (mm)
1 层: 106
2 层: 147
3 层: 188
4 层: 229
5 层: 270

安装尺寸图

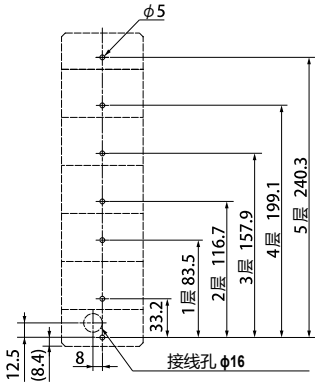

	标准横截面积	电线类型	线长
电源线	0.2mm²	UL1061	1100
信号线	0.2mm²	UL1061	1100

(M2 型)

	标准横截面积	电线类型	线长
电源线	0.8mm²	UL1015	1100
信号线	0.2mm²	UL1061	1100

* 为保证FB型IP54的防护能力，请将蜂鸣器开口处向下进行安装。
* 附各层数安装所需配件。

规格

适用的晶体管	NPN / PNP
蜂鸣音	类型 1　类型 2
音量调节	不可调

产品列表

产品型号	层数	额定电压	功能	蜂鸣器	LED颜色	功耗	重量
WME-102D-R	1	直流 24V	常亮	无	红色	0.7W	0.28kg
WME-102D-Y	1	直流 24V	常亮	无	黄色	0.9W	0.28kg
WME-102D-G	1	直流 24V	常亮	无	绿色	0.5W	0.28kg
WME-102DFB-R	1	直流 24V	常亮 · 闪烁	有	红色	1.9W	0.28kg
WME-102DFB-Y	1	直流 24V	常亮 · 闪烁	有	黄色	2.1W	0.28kg
WME-102DFB-G	1	直流 24V	常亮 · 闪烁	有	绿色	1.7W	0.28kg
WME-1M2D-R	1	交流 100~240V	常亮	无	红色	1.1W	0.35kg
WME-1M2D-Y	1	交流 100~240V	常亮	无	黄色	1.2W	0.35kg
WME-1M2D-G	1	交流 100~240V	常亮	无	绿色	0.9W	0.35kg
WME-1M2DFB-R	1	交流 100~240V	常亮 · 闪烁	有	红色	12.3W	0.35kg
WME-1M2DFB-Y	1	交流 100~240V	常亮 · 闪烁	有	黄色	2.4W	0.35kg
WME-1M2DFB-G	1	交流 100~240V	常亮 · 闪烁	有	绿色	2.1W	0.35kg
WME-202D-RY	2	直流 24V	常亮	无	红色，黄色	1.6W	0.37kg
WME-202DFB-RY	2	直流 24V	常亮 · 闪烁	有	红色，黄色	2.8W	0.37kg
WME-2M2D-RY	2	交流 100~240V	常亮	无	红色，黄色	2.3W	0.44kg
WME-2M2DFB-RY	2	交流 100~240V	常亮 · 闪烁	有	红色，黄色	3.5W	0.44kg
WME-302D-RYG	3	直流 24V	常亮	无	红色，黄色，绿色	2.1W	0.46kg
WME-302DFB-RYG	3	直流 24V	常亮 · 闪烁	有	红色，黄色，绿色	3.3W	0.46kg
WME-3M2D-RYG	3	交流 100~240V	常亮	无	红色，黄色，绿色	3.2W	0.53kg
WME-3M2DFB-RYG	3	交流 100~240V	常亮 · 闪烁	有	红色，黄色，绿色	4.4W	0.53kg
WME-402D-RYGB	4	直流 24V	常亮	无	红色，黄色，绿色，蓝色	3.0W	0.55kg
WME-402DFB-RYGB	4	直流 24V	常亮 · 闪烁	有	红色，黄色，绿色，蓝色	4.2W	0.55kg
WME-4M2D-RYGB	4	交流 100~240V	常亮	无	红色，黄色，绿色，蓝色	4.5W	0.62kg
WME-4M2DFB-RYGB	4	交流 100~240V	常亮 · 闪烁	有	红色，黄色，绿色，蓝色	5.7W	0.62kg
WME-502D-RYGBC	5	直流 24V	常亮	无	红色，黄色，绿色，蓝色，白色	3.9W	0.64kg
WME-502DFB-RYGBC	5	直流 24V	常亮 · 闪烁	有	红色，黄色，绿色，蓝色，白色	5.1W	0.64kg
WME-5M2D-RYGBC	5	交流 100~240V	常亮	无	红色，黄色，绿色，蓝色，白色	5.8W	0.71kg
WME-5M2DFB-RYGBC	5	交流 100~240V	常亮 · 闪烁	有	红色，黄色，绿色，蓝色，白色	7.0W	0.71kg

*可定制LED模块顺序及颜色，请咨询当地销售。

产品配件

产品名称	产品型号
红色 LED 模块	B72100259-1F1 *
黄色 LED 模块	B72100259-2F1 *
绿色 LED 模块	B72100259-3F1 *
蓝色 LED 模块	B72100259-4F1 *
白色 LED 模块	B72100259-7F1 *
1 层螺杆	S33552120-0455F1
2 层螺杆	S33552120-04100F1
3-5 层螺杆	S33552120-04140F1

产品名称	产品型号
4 层螺杆	S33552120-04180F1
5 层螺杆	S33552120-04220F1
1 层安装支架	B85130021-5F1
2 层安装支架	B85130021-4F1
3 层安装支架	B85130021-3F1
4 层安装支架	B85130021-2F1
5 层安装支架	B85130021-1F1
顶盖	B32310087-F1 *

*与WME-A系列LED模块和顶盖不兼容。

加固多层警示灯

EDLR

LED | 安装环境 室内 室外 | 使用温度范围 -20℃~+50℃ | 红色, 黄色, 绿色

常亮 | 60 闪/分钟 | CE / RoHS10 | IP66

直流24V　　交流100V-240V

如何选型

EDLR-302F-RYG

① ②

①额定电压
02 = 直流 24V
M2 = 交流 100~240V

②LED颜色
RYG =红色, 黄色, 绿色

规格

适用的晶体管	02 : NPN / PNP ; M2 : NPN

选购件

有关详细信息，请参阅 P. 107 to P. 112

产品名称	产品型号
电缆接头	REL-001 (支持 Φ7-12mm 电缆直径)

尺寸 (mm)

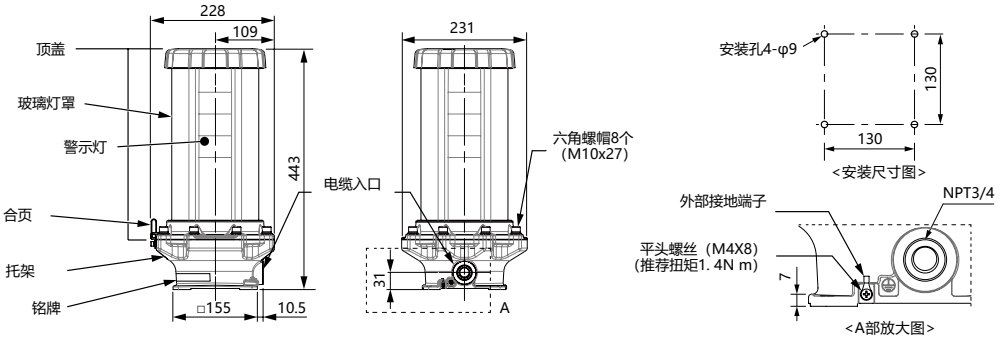

产品列表

产品型号	层数	额定电压	LED颜色	功耗	重量
EDLR-302F-RYG	3	直流24V	红色，黄色，绿色	3.9W	9kg
EDLR-3M2F-RYG	3	交流 100~240V	红色，黄色，绿色	5.4W	9kg

闪烁警示灯

SL

R : 红色　Y : 黄色　G : 绿色　B : 蓝色

Φ80 mm | Φ100 mm | Φ150 mm | LED | 安装环境 室内 室外 | 安装方向 直立 侧立 倒置 *仅室内 | 使用温度范围 -20℃~+50℃

红色, 黄色, 绿色, 蓝色 | 88dB SL08:86dB | CE / RoHS10 | UKCA | UL | FCC | ICES

KC | EAC | PSE | IP23 (JN) | IP66 (KT) | NEMA TYPE 4X,13

SL08: Φ80㎜　SL10: Φ100㎜　SL15: Φ150㎜

2孔安装,接线端子无蜂鸣器。(SL15是3孔安装)

2孔安装,接线端子带蜂鸣器

如何选型

SL08-M1KTB-R

① ② ③ ④

①尺寸	②额定电压	③安装/接线/蜂鸣器	④颜色
08 =Φ80mm	M1 = 直流 12~24V	JN: 3点螺丝安装/电缆/无蜂鸣器	R =红色　Y =黄色
10 =Φ100mm	M2 = 交流 100~240V	KTN: 2孔安装* 2 /接线端子/无蜂鸣器	G =绿色　B=蓝色
15 =Φ150mm* 1		KTB: 2孔安装/接线端子/蜂鸣器	* 1仅限JN/KTN型
			* 2对于SL15, 3点孔安装

规格

适用的晶体管	NPN	蜂鸣音	1 种	音量控制	不可调

产品列表

产品型号	尺寸 (mm)	额定电压	接线和安装方式	蜂鸣器	亮灯颜色	功耗	重量
SL08-M1JN-R / Y / G / B	Φ80	直流 12-24V	电缆，3 点螺丝安装	无	红色 / 黄色 / 绿色 / 蓝色	2.9W	0.25kg
SL08-M1KTN-R / Y / G / B	Φ80	直流 12-24V	接线端子，2 孔安装	无	红色 / 黄色 / 绿色 / 蓝色	2.9W	0.23kg
SL08-M1KTB-R / Y / G / B	Φ80	直流 12-24V	接线端子，2 孔安装	有	红色 / 黄色 / 绿色 / 蓝色	3.4W	0.24kg
SL08-M2JN-R / Y / G / B	Φ80	交流 100~240V	电缆，3 点螺丝安装	无	红色 / 黄色 / 绿色 / 蓝色	3.1W	0.28kg
SL08-M2KTN-R / Y / G / B	Φ80	交流 100~240V	接线端子，2 孔安装	无	红色 / 黄色 / 绿色 / 蓝色	3.1W	0.26kg
SL08-M2KTB-R / Y / G / B	Φ80	交流 100~240V	接线端子，2 孔安装	有	红色 / 黄色 / 绿色 / 蓝色	3.5W	0.27kg
SL10-M1JN-R / Y / G / B	Φ100	直流 12-24V	电缆，3 点螺丝安装	无	红色 / 黄色 / 绿色 / 蓝色	2.9W	0.37kg
SL10-M1KTN-R / Y / G / B	Φ100	直流 12-24V	接线端子，2 孔安装	无	红色 / 黄色 / 绿色 / 蓝色	2.9W	0.36kg
SL10-M1KTB-R / Y / G / B	Φ100	直流 12-24V	接线端子，2 孔安装	有	红色 / 黄色 / 绿色 / 蓝色	3.4W	0.37kg
SL10-M2JN-R / Y / G / B	Φ100	交流 100~240V	电缆，3 点螺丝安装	无	红色 / 黄色 / 绿色 / 蓝色	3.1W	0.40kg
SL10-M2KTN-R / Y / G / B	Φ100	交流 100~240V	接线端子，2 孔安装	无	红色 / 黄色 / 绿色 / 蓝色	3.1W	0.38kg
SL10-M2KTB-R / Y / G / B	Φ100	交流 100~240V	接线端子，2 孔安装	有	红色 / 黄色 / 绿色 / 蓝色	3.5W	0.40kg
SL15-M1JN-R / Y / G / B	Φ150	直流 12-24V	电缆，3 点螺丝安装	无	红色 / 黄色 / 绿色 / 蓝色	4.8W	0.86kg
SL15-M1KTN-R / Y / G / B	Φ150	直流 12-24V	接线端子，3 孔安装	无	红色 / 黄色 / 绿色 / 蓝色	4.8W	0.86kg
SL15-M2JN-R / Y / G / B	Φ150	交流 100~240V	电缆，3 点螺丝安装	无	红色 / 黄色 / 绿色 / 蓝色	5.6W	0.89kg
SL15-M2KTN-R / Y / G / B	Φ150	交流 100~240V	接线端子，3 孔安装	无	红色 / 黄色 / 绿色 / 蓝色	5.6W	0.89kg

*本产品不适合车辆使用

选购件

有关详细信息，请参阅 P. 107 to P. 112

产品名称	产品型号
防水壁挂安装支架	SZK-101
壁挂安装支架	SZK-102
壁挂安装支架	SZK-103
壁挂安装支架盖	SZK-104
壁挂安装支架盖	SZK-105
壁壁挂安装支架	SZ-007
壁挂安装支架	SZ-008
壁挂安装支架	SZ-023

产品名称	产品型号
吊顶圆形支架	SZW-101
防水胶垫	SZW-102
防水胶垫	SZW-103
灯杆	SZP-101
1/2 英寸 NPT 支架	SZP-102
1/2 英寸 NPT 支架	SZP-103
1/2 英寸 NPT 支架	SZP-104

亮灯模式

通道1	通道2	通道1	通道2	通道1	通道2	通道1	通道2
关	关	上	关	关	上	上	上
关灯		常亮		闪烁		爆闪	

尺寸 (mm)

SL08-M□JN-□

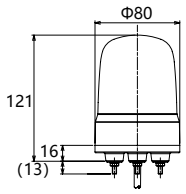

SL08-M□KTN-□

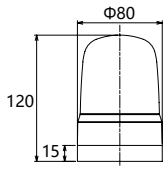

SL08-M□KTB-□

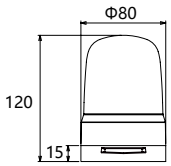

SL10-M□JN-□

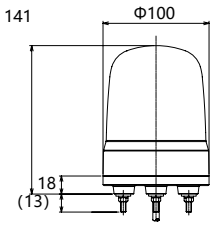

SL10-M□KTN-□

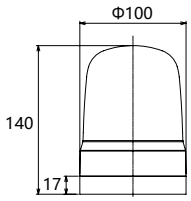

SL10-M□KTB-□

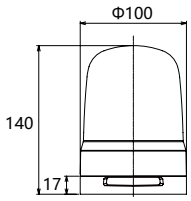

SL15-M□JN-□

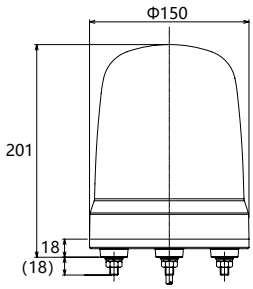

SL15-M□KT□-□

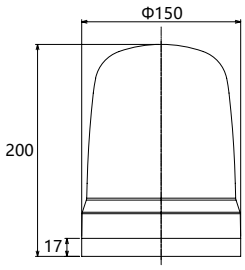

安装尺寸图 (mm)

●SL08·SL10·SL15-J

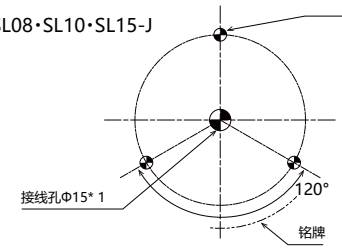

安装孔 (3个位置)		螺帽 (产品附带)
SL08-J	Φ5	M4
SL10-J	Φ6	M5
SL15-J	Φ9	M8

安装间距（mm）	
SL08-J	Φ50
SL10-J	Φ70
SL15-J	Φ120

●SL08·SL10-KT*2

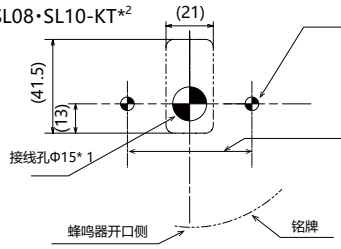

安装孔 (2个位置)	
SL08-KT	Φ5
SL10-KT	Φ6

安装间距（mm）	
SL08-KT	35.5
SL10-KT	55

●SL15-KTN*2

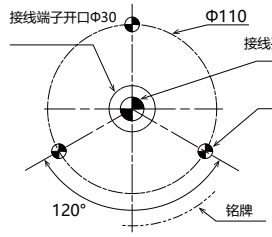

安装孔 (3个位置)	
SL15-KT	Φ9

型号	螺帽/螺丝	推荐扭矩
SL08	M4	0.7N.m
SL10	M5	1.4N.m
SL15	M8	6.0N.m

* 1 根据需要调整孔的大小。
* 2 产品不含安装螺丝。

旋转警示灯

SK

Φ80 mm | Φ100 mm | Φ150 mm | LED | 安装环境 室内 室外 | 安装方向 直立 侧立 倒置 | 使用温度范围 -10℃~+50℃

红色, 黄色, 绿色, 蓝色 | 电机旋转 | 88dB | CE / RoHS10 | UKCA | UL | FCC

ICES | KC | EAC | PSE | IP23

R: 红色　Y: 黄色　G: 绿色　B: 蓝色

SKS: Φ80mm　SKH: Φ100mm　SKP: Φ150mm　带蜂鸣器

●使用选购件橡胶垫圈可将防护等级IP等级从IP23提高到IP65。（仅SKS，仅SKH）

如何选型

SKH-M1JB-R

① ② ③ ④

①尺寸	②额定电压/接线	③蜂鸣器	④颜色
S =Φ80mm	M1J = 直流 12~24V /电缆	空白=无蜂鸣器	R =红色, Y =黄色
H =Φ100mm	M1T = 直流 12~24V /端子台*	B =蜂鸣器*	G =绿色, B =蓝色
P =Φ150mm	M2J = 交流 100~240V /电缆		
	M2T = 交流 100~240V /端子台*		

* SKH：仅Φ100mm型

规格

适用的晶体管	无
蜂鸣音	1 种
音量控制	不可调

产品列表

产品型号	尺寸(mm)	额定电压	接线方式	蜂鸣器	亮灯颜色	功耗	重量
SKS-M1J-R / Y / G / B	Φ80	直流12-24V	电缆	无	红色 / 黄色 / 绿色 / 蓝色	2.9W	0.24kg
SKS-M2J-R / Y / G / B	Φ80	交流 100~240V	电缆	无	红色 / 黄色 / 绿色 / 蓝色	3.0W	0.27kg
SKH-M1J-R / Y / G / B	Φ100	直流 12-24V	电缆	无	红色 / 黄色 / 绿色 / 蓝色	2.9W	0.33kg
SKH-M1JB-R / Y / G / B	Φ100	直流 12-24V	电缆	有	红色 / 黄色 / 绿色 / 蓝色	3.6W	0.34kg
SKH-M1T-R / Y / G / B	Φ100	直流 12-24V	接线端子	无	红色 / 黄色 / 绿色 / 蓝色	2.9W	0.30kg
SKH-M1TB-R / Y / G / B	Φ100	直流 12-24V	接线端子	有	红色 / 黄色 / 绿色 / 蓝色	3.6W	0.31kg
SKH-M2J-R / Y / G / B	Φ100	交流 100~240V	电缆	无	红色 / 黄色 / 绿色 / 蓝色	3.0W	0.36kg
SKH-M2JB-R / Y / G / B	Φ100	交流 100~240V	电缆	有	红色 / 黄色 / 绿色 / 蓝色	3.3W	0.37kg
SKH-M2T-R / Y / G / B	Φ100	交流 100~240V	接线端子	无	红色 / 黄色 / 绿色 / 蓝色	3.0W	0.33kg
SKH-M2TB-R / Y / G / B	Φ100	交流 100~240V	接线端子	有	红色 / 黄色 / 绿色 / 蓝色	3.3W	0.34kg
SKP-M1J-R / Y / G / B	Φ150	直流 12-24V	电缆	无	红色 / 黄色 / 绿色 / 蓝色	2.9W	0.67kg
SKP-M2J-R / Y / G / B	Φ150	交流 100~240V	电缆	无	红色 / 黄色 / 绿色 / 蓝色	3.0W	0.70kg

*本产品不适合车辆使用

选购件

有关详细信息，请参阅 P. 107 to P. 112

产品名称	产品型号
防水壁挂安装支架	SZK-101
壁挂安装支架	SZK-102
壁挂安装支架	SZK-103
壁挂安装支架盖	SZK-104
壁挂安装支架盖	SZK-105
壁挂安装支架	SZ-007
壁挂安装支架	SZ-008
壁挂安装支架	SZ-023

产品名称	产品型号
吊顶圆形支架	SZW-101
防水胶垫	SZW-102
防水胶垫	SZW-103
灯杆	SZP-101
1/2 英寸 NPT 支架	SZP-102
1/2 英寸 NPT 支架	SZP-103
1/2 英寸 NPT 支架	SZP-104

尺寸 (mm)

SKS-M□□-□

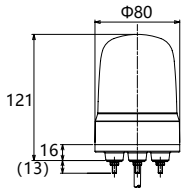

SKH-M□□-□

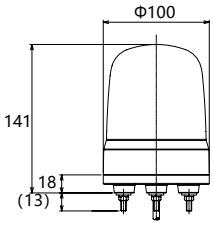

SKH-M□□B-□

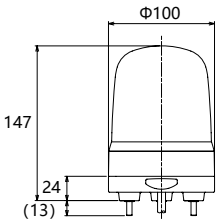

SKP-M□□-□

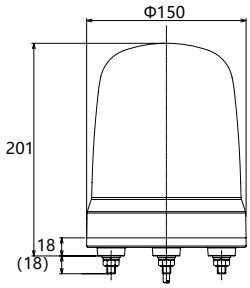

安装尺寸图 (mm)

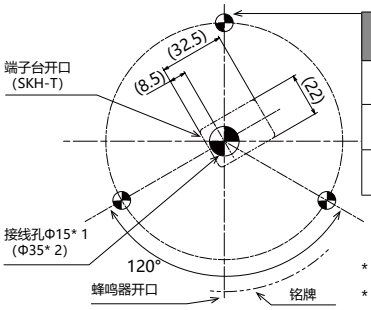

安装孔 (3个位置)		螺帽 (产品附带)
SKS	Φ5	M4
SKH	Φ6	M5
SKP	Φ9	M8

安装间距	
SKS	Φ50
SKH	Φ70
SKP	Φ120

产品型号	螺帽/螺丝	推荐扭矩
SKS	M4	0.7N.m
SKH	M5	1.4N.m
SKP	M8	6.0N.m

* 1 根据需要调整孔的大小。
* 2 带有交流电源插头的电线规格。

多功能警示灯

SF

Φ80 mm | Φ100 mm | LED | 安装环境 室内 室外 | 安装方向 直立 侧立 倒置 *仅室内 | 使用温度范围 -20℃~+50℃ | 红色, 黄色, 绿色, 蓝色

无电机旋转 | 爆闪 | 呼吸灯 | 88dB *SF08:86dB | CE / RoHS10 | UKCA | UL

FCC | ICES | EAC | KC | PSE | NEMA TYPE 4X,13 | IP23 (JN) | IP66 (KT)

R: 红色　Y: 黄色　G: 绿色　B: 蓝色

2点孔安装，接线端子不带蜂鸣器

SF08: Φ80mm　SF10: Φ100mm

2点孔安装，带蜂鸣器的接线端子

●通过使用选购件橡胶垫圈可将防护等级从IP23提高到IP65。

如何选型

SF10-M1KTB-R

① ② ③ ④

①尺寸	②额定电压	③安装/接线/蜂鸣器	④颜色	
08 =Φ80mm	M1 = 直流 12~24V	JN: 3点螺丝安装/电缆/无蜂鸣器	R =红色	G =绿色
10 =Φ100mm	M2 = 交流 100~240V	KTN: 2点孔安装/接线端子/无蜂鸣器	Y =黄色	B =蓝色
		KTB: 2点孔安装/接线端子/有蜂鸣器		

规格

适用的晶体管	NPN	蜂鸣音	1 种	音量控制	不可调

产品列表

产品型号	尺寸 (mm)	额定电压	接线和安装方式	蜂鸣器	亮灯颜色	功耗	重量
SF08-M1JN-R / Y / G / B	Φ80	直流12-24V	电缆，3点螺丝安装	无	红色/黄色/绿色/蓝色	7.7W	0.27kg
SF08-M1KTN-R / Y / G / B	Φ80	直流12-24V	接线端子，2孔安装	无	红色/黄色/绿色/蓝色	7.7W	0.24kg
SF08-M1KTB-R / Y / G / B	Φ80	直流 12-24V	接线端子，2孔安装	有	红色/黄色/绿色/蓝色	8.2W	0.25kg
SF08-M2JN-R / Y / G / B	Φ80	交流 100~240V	电缆，3 点螺丝安装	无	红色/黄色/绿色/蓝色	8.5W	0.3kg
SF08-M2KTN-R / Y / G / B	Φ80	交流 100~240V	接线端子，2 孔安装	无	红色/黄色/绿色/蓝色	8.5W	0.27kg
SF08-M2KTB-R / Y / G / B	Φ80	交流 100~240V	接线端子，2 孔安装	有	红色/黄色/绿色/蓝色	8.8W	0.28kg
SF10-M1JN-R / Y / G / B	Φ100	直流 12-24V	电缆，3 点螺丝安装	无	红色/黄色/绿色/蓝色	7.7W	0.40kg
SF10-M1KTN-R / Y / G / B	Φ100	直流 12-24V	接线端子，2 孔安装	无	红色/黄色/绿色/蓝色	7.7W	0.39kg
SF10-M1KTB-R / Y / G / B	Φ100	直流 12-24V	接线端子，2 孔安装	有	红色/黄色/绿色/蓝色	8.2W	0.40kg
SF10-M2JN-R / Y / G / B	Φ100	交流 100~240V	电缆，3 点螺丝安装	无	红色/黄色/绿色/蓝色	8.5W	0.43kg
SF10-M2KTN-R / Y / G / B	Φ100	交流 100~240V	接线端子，2 孔安装	无	红色/黄色/绿色/蓝色	8.5W	0.42kg
SF10-M2KTB-R / Y / G / B	Φ100	交流 100~240V	接线端子，2 孔安装	有	红色/黄色/绿色/蓝色	8.8W	0.43kg

*本产品不适合车辆使用

选购件

有关详细信息，请参阅 P. 107 to P. 112

产品名称	产品型号
防水壁挂安装支架	SZK-101
壁挂安装支架	SZK-102
壁挂安装支架盖	SZK-104
壁挂安装支架	SZ-007
壁挂安装支架	SZ-008
壁挂安装支架	SZ-023

产品名称	产品型号
吊顶圆形支架	SZW-101
防水胶垫	SZW-102
防水胶垫	SZW-103
灯杆	SZP-101
1/2 英寸 NPT 支架	SZP-102
1/2 英寸 NPT 支架	SZP-103

亮灯模式

可从22种亮灯模式中进行选择，以指示工作场所的各种状态。
通过调节旋转开关和接线通道，可以轻松配置亮灯模式。

旋转开关 \ 接线	CH1 OFF	CH2 OFF	CH1 ON	CH2 OFF	CH1 OFF	CH2 ON	CH1 ON	CH2 ON
0	关		旋转 (120 rpm)		爆闪		旋转 (120 rpm)	
1	关		旋转 (180 rpm)		爆闪		旋转 (180 rpm)	
2	关		爆闪		呼吸灯		爆闪	
3	关		旋转 (60 rpm)		旋转(120 rpm)		旋转 (180 rpm)	
4	关		单闪		双闪		爆闪	
5	爆闪		爆闪		爆闪		爆闪	
6	呼吸灯		呼吸灯		呼吸灯		呼吸灯	
7	旋转 (60 rpm)		旋转 (60 rpm)		旋转 (60 rpm)		旋转 (60 rpm)	
8	旋转 (120 rpm)		旋转 (120 rpm)		旋转 (120 rpm)		旋转 (120 rpm)	
9	旋转 (180 rpm)		旋转 (180 rpm)		旋转 (180 rpm)		旋转 (180 rpm)	

= 降低亮度　　=半边发光

亮灯模式视频：

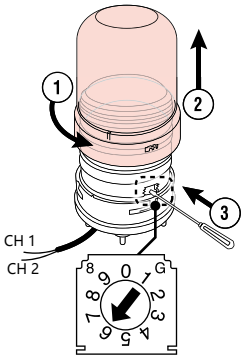

轻松安装

IP66等级（接线端子型）

① 取下安装底座

② 将电线连接到接线端子

③ 将主体安装到安装底座上

④ 锁定灯体

亮灯模式视频：

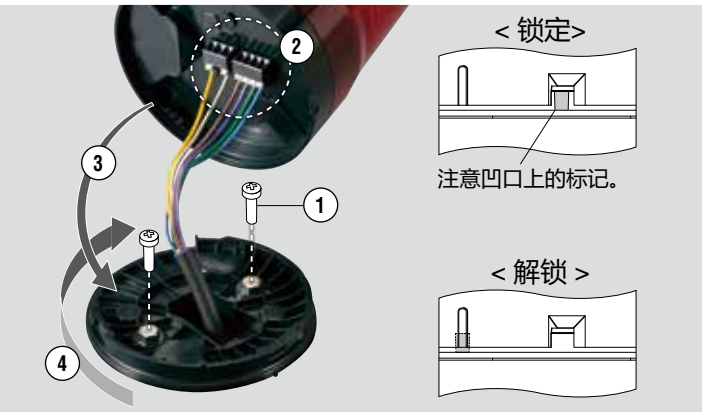

尺寸 (mm)

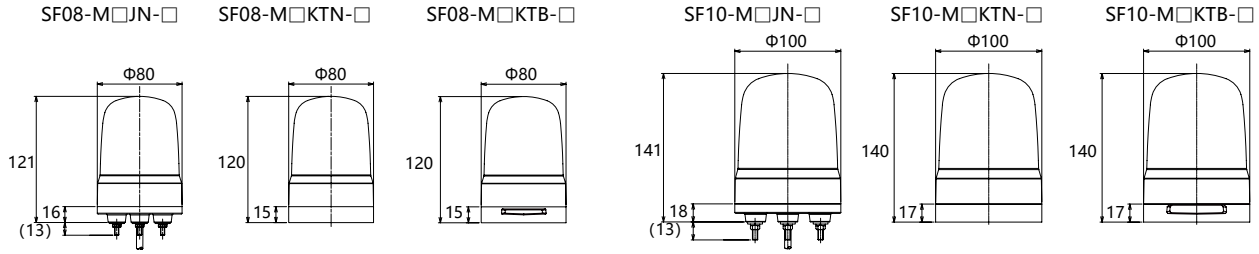

安装尺寸图 (mm)

●SF08･SF10-J

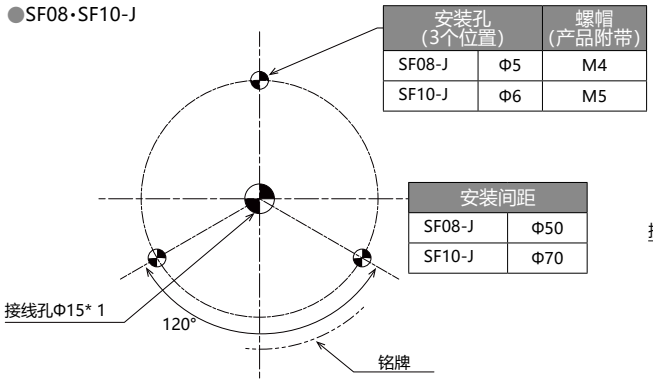

安装孔（3个位置）		螺帽（产品附带）
SF08-J	Φ5	M4
SF10-J	Φ6	M5

安装间距	
SF08-J	Φ50
SF10-J	Φ70

●SF08･SF10-KT*2

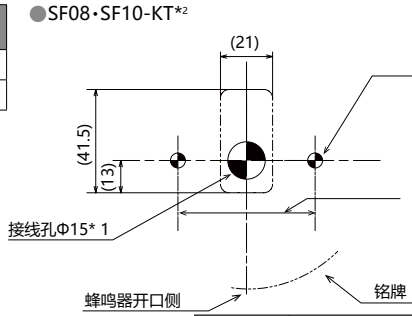

安装孔（2个位置）	
SF08-KT	Φ5
SF10-KT	Φ6

安装间距	
SF08-KT	35.5
SF10-KT	55

产品型号	螺帽/螺丝	推荐扭矩
SF08	M4	0.7N.m
SF10	M5	1.4N.m

* 1　根据需要调整孔的大小。
* 2　产品不含安装螺丝。

小型警示灯

NE-A

Φ56 mm | LED | 室内使用 | 安装方向全方位 | 使用温度范围 -30℃~+50℃ (NE-24A) | 使用温度范围 -25℃~+60℃ (NE-M1A) | 红色，黄色，绿色，蓝色，白色，多色:7色

常亮 | 闪烁 (NE-M1A) | 88dB | 2 蜂鸣类型 | 触摸传感器 (M1ATB) | M12 接口 (NE-M1AC) | CE / RoHS10

UKCA | UL | FCC | ICES | KC | IP67 (M1ANN) | IP65 | NEMA TYPE 4X,13

如何选型

NE-24A-R

① ②

①额定电压	②颜色
24 = 直流 24V	R =红色 B =蓝色 Y =黄色 C =白色 G =绿色

NE-M1ACTB-M

① ② ③ ④ ⑤

①额定电压	② 接线	③触控传感器	④ 蜂鸣器	⑤ 颜色
M1 = 直流 12~24V	无 = 电缆 C = M12 接口	T=带触控传感器 N=无触控传感器	B =有蜂鸣器 N =无蜂鸣器	M =一灯多色

尺寸 (mm)

NE-24A- □

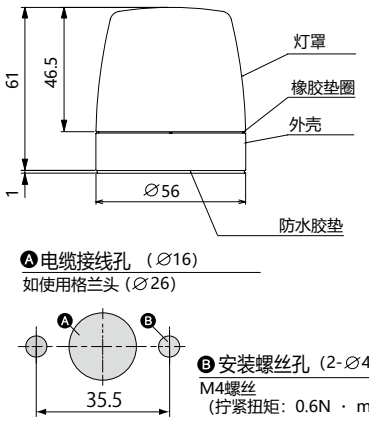

NE-M1ANN-M

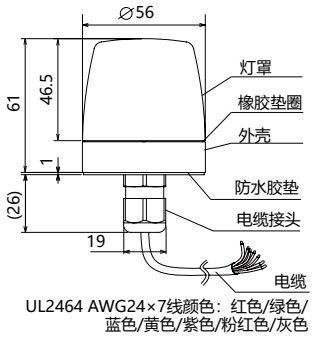

NE-M1A□B

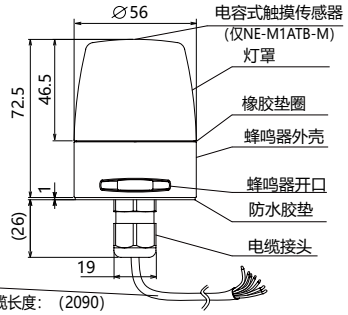

NE-M1ACNB-M

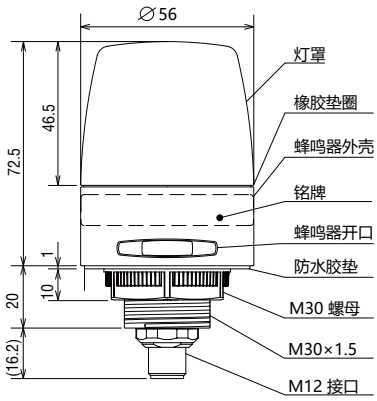

■安装尺寸

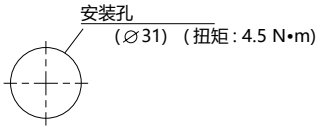

M12 接线图

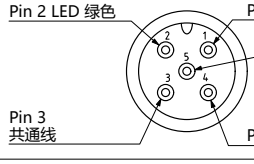

产品列表

产品型号	额定电压	触控传感器	蜂鸣器	亮灯颜色	功耗	重量
NE-24A-R	直流 24V	-	-	红色	0.7W	0.06kg
NE-24A-Y	直流 24V	-	-	黄色	0.7W	0.06kg
NE-24A-G	直流 24V	-	-	绿色	0.7W	0.06kg
NE-24A-B	直流 24V	-	-	蓝色	0.7W	0.06kg
NE-24A-C	直流 24V	-	-	白色	0.7W	0.06kg
NE-M1ANN-M	直流 12-24V	-	-	一灯 7 色	1.2W	0.15kg
NE-M1ANB-M	直流 12-24V	-	✓	一灯 7 色	1.8W	0.17kg
NE-M1ATB-M	直流 12-24V	✓	✓	一灯 7 色	1.8W	0.17kg
NE-M1ACNB-M	直流 12-24V	-	✓	一灯 7 色	1.8W	0.10kg

规格

适用的晶体管	-24/-M1AN/-M1ACN : NPN/PNP -M1ATB : NPN
蜂鸣音	2 种，类型 1 (哔哔哔...)，类型 2 (哔—，哔—，哔—)
音量控制	不可调

选购件

有关详细信息，请参阅 P. 107 to P. 112

产品名称	产品型号
灯杆支架	NE-001D
壁挂安装支架	NE-002D

高防护小型警示灯 (IP69K)

NE+FB295

New

Φ56 mm | LED | 室内使用 | 安装方向全方位 | 使用温度范围 -25℃~+60℃ | 多色 (7 种) | 常亮 | 闪烁 | M12 接口

CE / RoHS10 | UKCA | UL | FCC | ICES | KC | IP69K | IP67

一灯 7 色

一灯多色 / M12 接口

如何选型

NE-M1ACNN-M+FB295

① ② ③ ④ ⑤

①额定电压	② 接线	③触控传感器	④ 蜂鸣器	⑤ 颜色
M1 = 直流 12~24V	C = M12 接口	N=无触控传感器	N =无蜂鸣器	M =一灯多色

尺寸 (mm)

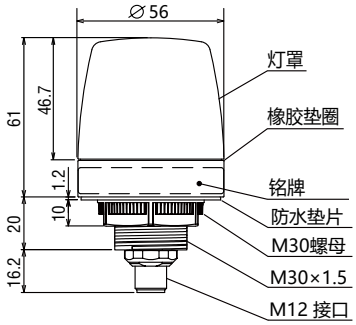

■安装尺寸

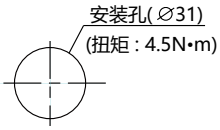

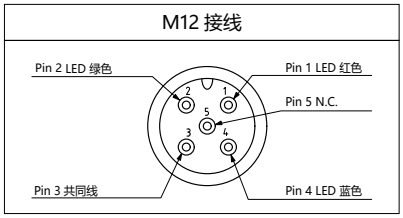

产品列表

产品型号	额定电压	触控传感器	蜂鸣器	亮灯颜色	功耗	重量
NE-M1ACNN-M+FB295	直流 24V	-	-	一灯多色 (7 色)	1.2W	0.09kg

大型旋转警示灯

RLR

Φ162 mm | LED | 安装环境 室内 室外 | 安装方向 直立/倒置 | 使用温度范围 -30℃~+70℃ 直流型 | 使用温度范围 -10℃~+50℃ 交流型

红色, 黄色, 绿色, 蓝色 | 抗震动 110m/s² 除M2型 | 电机旋转 | CE / RoHS10 除M2型 | UKCA 除M2型 | IP66

如何选型

RLR-04-P-R

① ② ③

①额定电压	②安装间距	③颜色
M1 = 直流 12/24V	空白=Φ140	R =红色
M2 = 交流 100~240V	P =Φ120	Y =黄色
04 = 直流 48V		G =绿色
		B =蓝色

选购件

有关详细信息，请参阅 P. 107 至 P. 112

产品名称	产品型号
带盖壁挂安装支架	SZ-023
壁挂安装支架	SZ-008

尺寸 (mm)

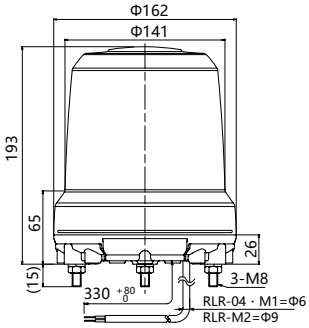

安装尺寸图

RLR-□□

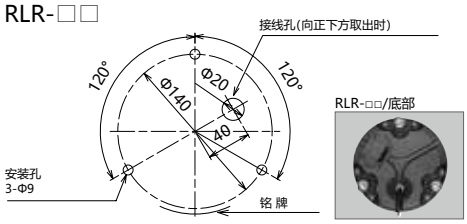

RLR-□□-P

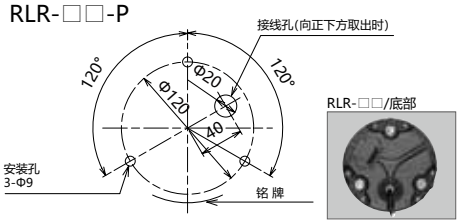

※警告※
如果需要防水，请在接线时进行防水处理。
如果处理不当，水分可能会从电源线的末端进入。

标准横截面积：线型
RLR-04/M1 : 0.5mm²: HVCTF
RLR-M2 : 0.75mm²: VCT

产品列表

产品型号	额定电压	安装间距	亮灯颜色	功耗	重量
RLR-M1-R / Y / G / B	直流 12/24V	Φ140	红色 / 黄色 / 绿色 / 蓝色	7.6W	1.0kg
RLR-04-R / Y / G / B	直流 48V	Φ140	红色 / 黄色 / 绿色 / 蓝色	8.2W	1.0kg
RLR-M2-R / Y / G / B	交流 100~240V	Φ140	红色 / 黄色 / 绿色 / 蓝色	7.8W	1.06kg
RLR-M1-PR / Y / G / B	直流 12/24V	Φ120	红色 / 黄色 / 绿色 / 蓝色	7.6W	1.0kg
RLR-04-PR / Y / G / B	直流 48V	Φ120	红色 / 黄色 / 绿色 / 蓝色	8.2W	1.0kg
RLR-M2-PR / Y / G / B	交流 100~240V	Φ120	红色 / 黄色 / 绿色 / 蓝色	7.8W	1.06kg

中型闪烁警示灯

LFH

Φ100 mm | LED | 安装环境 室内 室外 | 安装方向 直立 侧立 倒置 | 使用温度范围 -30℃~+70℃ 直流型 | 使用温度范围 -20℃~+60℃ 交流型 | 红色、黄色、绿色、蓝色、白色 | 抗振动 90m/s² 除LFH-M2

110 闪/分钟 | 140 闪/分钟 | CE / RoHS10 除LFH-S/LFH-48 | UKCA 除LFH-S/LFH-48 | UL 除LFH-S | FCC 除LFH-S | IP66

如何选型

LFH-12S-R

① ② ③

①额定电压
12 = 直流 12V
24 = 直流 24V
48 = 直流 48V
M2 = 交流 100/120/200/230V

②闪烁频率
空白= 110±10 fpm
S = 140±14 fpm

③颜色
R =红色　B =蓝色
Y =黄色　C =白色
G =绿色

产品列表

产品型号	额定电压	闪烁频率(fpm)	亮灯颜色	功耗	重量
LFH-12-R / Y / G / B / C	直流 12V	110	红色 / 黄色 / 绿色 / 蓝色 / 白色	6.0W	0.57kg
LFH-24-R / Y / G / B / C	直流 24V	110	红色 / 黄色 / 绿色 / 蓝色 / 白色	5.5W	0.57kg
LFH-48-R / Y / G / B / C	直流 48V	110	红色 / 黄色 / 绿色 / 蓝色 / 白色	7.5W	0.57kg
LFH-M2-R / Y / G / B / C	交流 100/120/200 / 230V	110	红色 / 黄色 / 绿色 / 蓝色 / 白色	6.8W	0.61kg
LFH-12S / R / Y / G / B / C	直流 12V	140	红色 / 黄色 / 绿色 / 蓝色 / 白色	6.0W	0.57kg
LFH-24S / R / Y / G / B / C	直流 24V	140	红色 / 黄色 / 绿色 / 蓝色 / 白色	5.5W	0.57kg
LFH-48S / R / Y / G / B / C	直流 48V	140	红色 / 黄色 / 绿色 / 蓝色 / 白色	7.5W	0.57kg

选购件

有关详细信息，请参阅 P. 107 至 P. 112

产品名称	产品型号
壁挂安装支架	SZ-007

尺寸 (mm)

侧视图

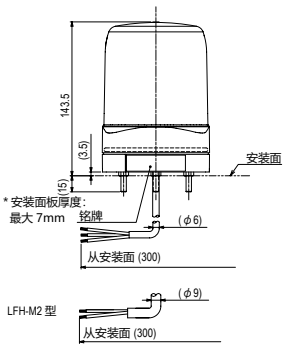

顶视图

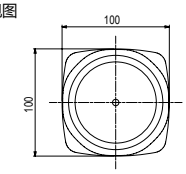

安装尺寸图

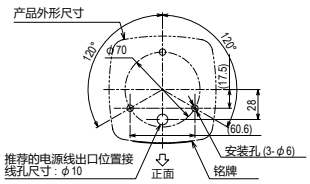

加固闪烁警示灯

REL

IP65 | LED | 安装环境 室内 室外 | 安装方向 直立 侧立 倒置 *室内 | 使用温度范围 -20℃~+55℃ | 红色，黄色

110 闪/分钟 (M2, 直流24V)

140 闪/分钟 (直流48V)

如何选型

REL-24-R

① ②

① 额定电压
24 = 直流 24V
48 = 直流 48V*
M2 = 交流 100~230V (50 / 60Hz)

* 直流 48V 仅适用于黄色 (-Y)

② 颜色
R = 红色
Y = 黄色

尺寸 (mm)

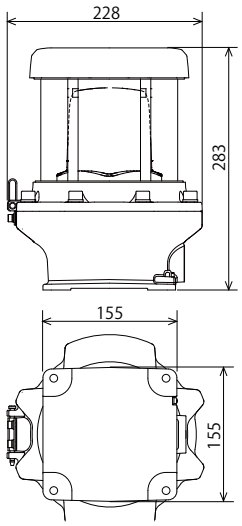

<安装尺寸图>

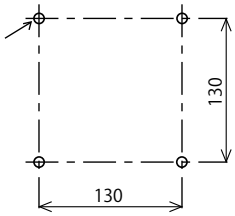

选购件

有关详细信息，请参阅 P. 直流 07 至 P. 112

产品名称	产品型号
电缆接头	REL-001 (适用电缆直径：7 至 12mm)

产品列表

产品型号	额定电压	亮灯颜色	功耗	重量
REL-24-R / Y	直流 24V	红色 / 黄色	5.5W	7.2kg
REL-48-Y	直流 48V	黄色	7.5W	7.2kg
REL-M2-R / Y	交流 100~230V	红色 / 黄色	6.8W	7.2kg

超薄闪烁警示灯

LPT

LED | 安装环境 室内 室外 | 安装方向 全方位 | 使用温度范围 -30℃~+75℃ | 红色, 黄色, 绿色, 蓝色 | 抗振动 90m/s² | 400 闪/分钟 爆闪 | 67 闪/分钟 闪烁

可连接 20台 | CE / RoHS10 | UKCA | FCC | IP68 | NEMA TYPE 4X,13

LPT-1M1

LPT-2M1

R: 红色 Y: 黄色 G: 绿色 B: 蓝色 R: 红色 Y: 黄色 G: 绿色 B: 蓝色

如何选型

LPT-1M1-R

① ②

①尺寸
1 = 86.0×28.0 (mm)
2 = 114.4×43.4 (mm)

②颜色
R =红色
G =绿色
Y =黄色
B =蓝色

尺寸 (mm)

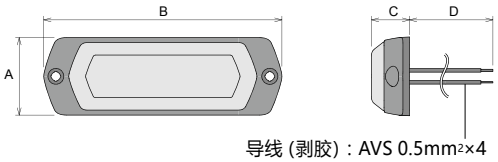

产品型号	A	B	C	D
LPT-1M1-□	28.0	86.0	13.5	500
LPT-2M1-□	43.4	114.4	13.5	500

产品列表

产品型号	额定电压	亮灯颜色	功耗	重量
LPT-1M1-R	直流 12-24V	红色	3.6W	0.072kg
LPT-1M1-Y	直流 12-24V	黄色	3.6W	0.072kg
LPT-1M1-G	直流 12-24V	绿色	7.2W	0.072kg
LPT-1M1-B	直流 12-24V	蓝色	6.0W	0.072kg
LPT-2M1-R	直流 12-24V	红色	13.2W	0.13kg
LPT-2M1-Y	直流 12-24V	黄色	13.2W	0.13kg
LPT-2M1-G	直流 12-24V	绿色	15.6W	0.13kg
LPT-2M1-B	直流 12-24V	蓝色	14.4W	0.13kg

特点

■高可靠性

·远距离可见
·高抗震性, 90m / s2
·IP68防尘, 防水

■亮灯模式

爆闪	
极端警报闪烁	
常亮	
闪烁	

可以根据预设设置更改以下内容*
· 亮灯模式
· 同时或交替闪光 (多个本产品连接使用时)

* 出厂默认设置:爆闪,同时闪光

电池供电闪烁警示灯

PFH

φ101 mm | LED | 安装环境 室内 室外 | 安装方向 直立 侧立 | 使用温度范围 -10℃~+50℃ | 红色，黄色 | 爆闪 | IP55 | CE / RoHS10 | UKCA | 电池供电

尺寸 (mm)

侧视图

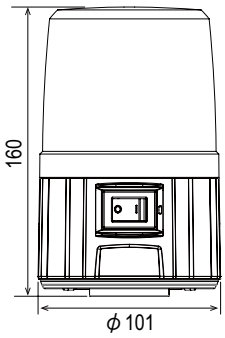

底视图

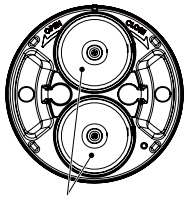

产品列表

产品型号	电源	亮灯颜色	重量
PFH-BT-R / -Y	4 节 AA 碱性或镍氢电池	红色 / 黄色	0.51 千克 (不含电池)

■ 可根据室内，室外，白天，黑夜等不同使用场景在“闪烁模式”和“亮灯模式”间切换

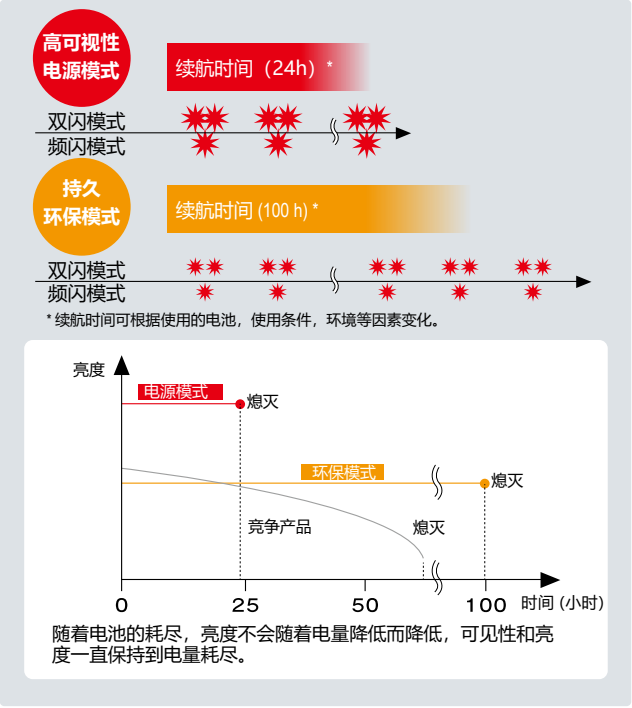

小型旋转警示灯

SKH-EA

φ100 mm | 安装环境 室内 室外 | 安装方向 直立 侧立 倒置 *室内 | 使用温度范围 -30℃~+80℃ (直流型) | 使用温度范围 -30℃~+60℃ | 红色，黄色，绿色，蓝色 | 电机旋转 | CE / RoHS10 | UKCA | IP23

仅直流 12V / 24V 型

尺寸 (mm)

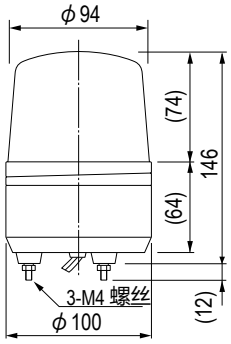

安装尺寸图

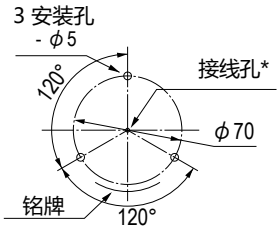

*如要穿过100V的插头，则需要φ30的接线孔。

产品列表

产品型号	额定电压	灯泡	No.	亮灯颜色	功耗	重量
SKH-12EA- R / Y / G / B	直流 12V	12V 10W	9	红色 / 黄色 / 绿色 / 蓝色	9.6W	0.4kg
SKH-24EA- R / Y / G / B	直流 24V	24V 10W	10	红色 / 黄色 / 绿色 / 蓝色	12.0W	0.4kg
SKH-100EA- R / Y / G / B	交流 100V	12V 5W	12	红色 / 黄色 / 绿色 / 蓝色	6.2W	0.6kg
SKH-200EA- R / Y / G / B	交流 200V	12V 5W	12	红色 / 黄色 / 绿色 / 蓝色	6.5W	0.6kg

灯泡形状...卤素灯泡接口BA15S

灯泡No.	产品型号
9	D01201003A-F1
10	D02401003A-F1
12	D01200503A-F1

选购件

有关详细信息，请参阅 P. 107 to P. 112

产品名称	产品型号
壁挂安装支架	SZ-007

小型蜂鸣器

BM

Φ30 mm | 安装环境 室内 室外 | 安装方向 直立 侧立 倒置 * 室内 | 使用温度范围 -10℃~+60℃ | 2 输入 | 75~90dB | 2 蜂鸣类型

CE (直流24V) | UKCA | RoHS 10 | IP30 | IP34 (仅限D型)

嵌入墙面时
(仅限D型)

如何选型

BM-220D

① ②

①额定电压	②规格
202 = 直流/交流 24V	空白=标准型
210 = 交流 100V	H =大音量型
220 = 交流 220V	D =防溅水型

尺寸 (mm)

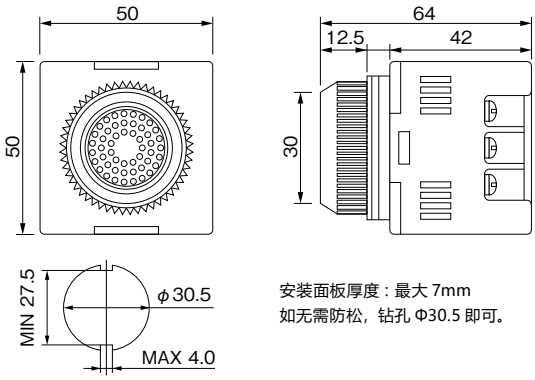

安装面板厚度：最大 7mm
如无需防松，钻孔 Φ30.5 即可。

产品列表

产品型号	额定电压	规格	功耗	重量
BM-202	直流 / 交流 24V	标准型	0.4W	0.12kg
BM-210	交流 100V	标准型	2.5W	0.12kg
BM-220	交流 220V	标准型	3.5W	0.12kg
BM-202H	直流 / 交流 24V	大音量型	0.4W	0.13kg
BM-210H	交流 100V	大音量型	2.5W	0.13kg
BM-220H	交流 220V	大音量型	3.5W	0.14kg
BM-202D	直流 / 交流 24V	防溅水型	0.4W	0.14kg
BM-210D	交流 100V	防溅水型	2.5W	0.15kg
BM-220D	交流 220V	防溅水型	3.5W	0.15kg

规格

蜂鸣音	CH1，CH2
音量控制	不可调

超薄可录音警报器

BSV/BSV-L

□75 mm | 安装环境 室内 室外 | 安装方向 直立 侧立 倒置 * 室内 | 使用温度范围 -10℃~+50℃ | bit / binary 4/15 输入 | 87dB | 播放时长 63 秒 | 播放时长 520秒 (BSV-L)

CE / RoHS10 | UKCA | UL | FCC | IP54 (板面安装)

D（深灰色）

W（象牙白）

面板安装

壁挂式

SD卡插槽

实际尺寸

如何选型

BSV-24NLM-W

① ② ③ ④

①适用的晶体管	②录制时间	③警报音	④颜色
N = NPN	L = 520秒	无=内置15种蜂鸣音	W =象牙白
P = PNP	空白=63秒	M=预录音频	D =深灰色

尺寸 (mm)

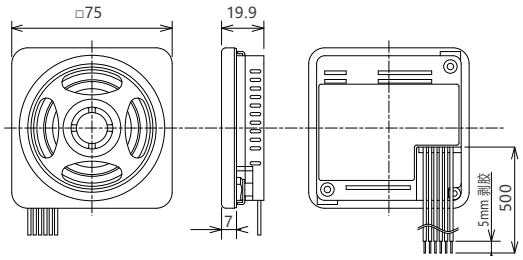

安装尺寸图

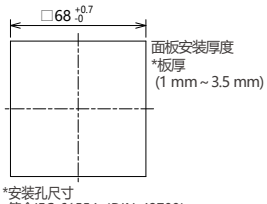

*安装孔尺寸
符合IEC-61554（DIN-43700）

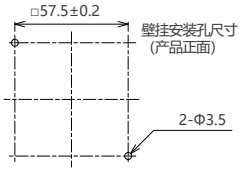

产品列表

产品型号	额定电压	适用的晶体管	播放时长	指定预录信息	颜色	功耗	重量
BSV-24N (L) -W / D	直流 12-24V	NPN	63 秒 / 520 秒	无	象牙白，深灰色	3.5W	0.1kg
BSV-24P (L) -W / D	直流 12-24V	PNP	63 秒 / 520 秒	无	象牙白，深灰色	3.5W	0.1kg
BSV-24N (L) MW / D	直流 12-24V	NPN	63 秒 / 520 秒	有	象牙白，深灰色	3.5W	0.1kg
BSV-24P (L) MW / D	直流 12-24V	PNP	63 秒 / 520 秒	有	象牙白，深灰色	3.5W	0.1kg

规格

音量控制	旋钮调节
音频格式	MP3 (比特率：32 kbps，64 kbps)

选购件

有关详细信息，请参阅 P. 107 to P. 112

产品名称	产品型号
SD 卡 (2GB)	SDV-2GP

警报音一览表

□最多可录15条定制信息（BSV-M型）

□最多可内置15种标准警报音（BSV型）

No.1	Chime	No.2	Beep	No.3	Stutter	No.4	Bell	No.5	Yelp
No.6	Rapid Hi-Lo	No.7	Melody Chime	No.8	Synthesized Piano	No.9	Synthesized Bell	No.10	Stutter & Bell
No.11	Synthesized Melody	No.12	Call Sign	No.13	Inverted Reveille x3	No.14	Galactic Motor	No.15	Two Tone

□操作模式

模式							
A	Bit input and normal playback	C	Bit input and hold playback	E	Binary input and normal playback	G	Binary input and hold playback
B	Playback prioritizing bit input and subsequent input	D	Bit input and memory playback	F	Playback prioritizing binary input and subsequent input	H	Binary input and memory playback

注意：
1. 更改或添加信息将删除储存器中的所有标准警报和MP3数据。2. 更改操作模式需要SD卡（SDV-2GP，另售）。
3. 使用其他类型的SD卡时，无法保证操作。4. 将输入模式更改为二进制即可访问所有15种警报音。

小型警报器

BD-A

□80 mm | 安装环境 室内 室外 | 安装方向 直立 侧立 倒置 | 使用温度范围 -20℃~+55℃ | 4 输入 | 90dB | 32种 蜂鸣类型

CE (直流型) | UKCA (直流型) | RoHS 10 | UL (DC Type) | FCC | IP54

J（浅灰色）

K（深灰色）

如何选型

BD-24AA-J

① ② ③

①额定电压	②警报类型*	③正面颜色
24 = 直流 12-24V	A =类型A	J =浅灰色
100 = 交流 100/220V	C =类型C	K =深灰色
	D =类型D	
	E =类型E	

*警报类型相关详情，请参阅第97页的声音选择表。

尺寸 (mm)

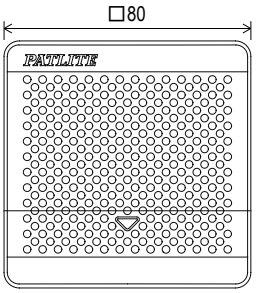

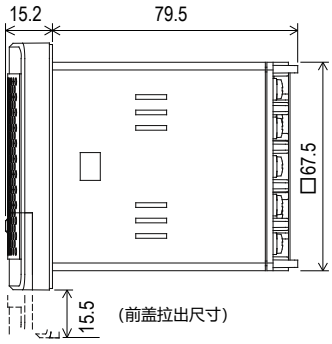

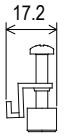

安装尺寸

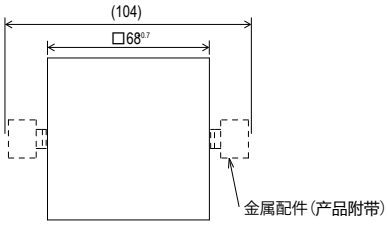

*安装孔尺寸符合IEC-61554（DIN-43700）。

产品列表

产品型号	额定电压	警报类型	本体颜色-正面颜色	功耗	重量
BD-24A □ -J / K	直流 12-24V	A / C / D / E	浅灰色，深灰色	4.0W	0.16kg
BD-100A □ -J / K	交流 100/220V	A / C / D / E	浅灰色，深灰色	5.0W	0.18kg

其他规格

适用的晶体管	NPN
音量控制	旋钮调节

选购件

有关详细信息，请参阅 P. 107 to P. 112

产品名称	产品型号
SD 卡 (2GB)	SDV-2GP

小型可录音警报器

BDV

□80 mm | 安装环境 室内 室外 | 安装方向* 直立 侧立 倒置 | 使用温度范围 -10℃~+50℃ | bit / binary 4/15 输入

87dB | 播放时长 63.5秒 | CE (直流型) | UKCA (直流型) | RoHS 10 | IP54

* 侧立以及倒置安装仅限室内

J（浅灰色）

K（深灰色）

如何选型

BDV-15JF-J

① ②

①额定电压	②正面颜色
J = 直流 12-24V	J =浅灰色
K = 交流 100/220V	K =深灰色

选购件

有关详细信息，请参阅 P. 107 to P. 112

产品名称	产品型号
SD 卡 (2GB)	SDV-2GP

尺寸 (mm)

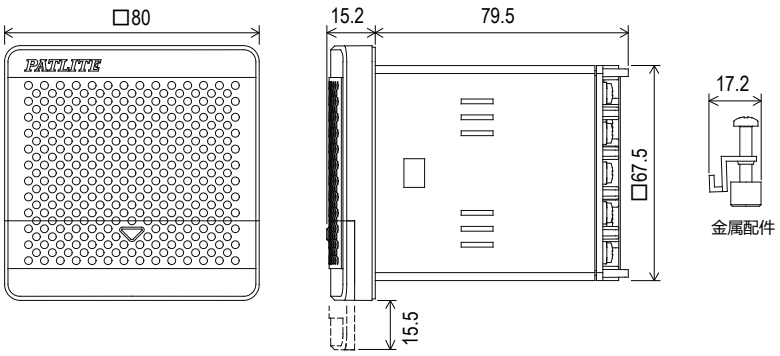

安装尺寸

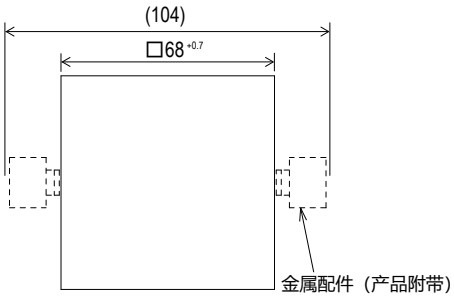

*安装孔尺寸符合IEC 61554（DIN 43700）。

产品列表

产品型号	额定电压	本体颜色-正面颜色	功耗	重量
BDV-15JF-J / K	直流 12-24V	浅灰色，深灰色	4W	0.22kg
BDV-15KF-J / K	交流 100/220V	浅灰色，深灰色	5W	0.34kg

规格

适用的晶体管	NPN
音频格式	MP3 (比特率：64 kbps / 采样率：44.1kHz)

中型警报器

BK

□120 mm | 安装环境 室内 室外 | 安装方向 直立 侧立 倒置 * 仅室内 | 使用温度范围 -20℃~+50℃ | bit/binary 8/32 输入 | 95dB | 32种 蜂鸣类型

CE (直流型) | UKCA (直流型) | RoHS 10 | IP54

J（浅灰色）

K（深灰色）

如何选型

BK-24A-J

① ② ③

①额定电压	②警报类型*	③颜色
24 = 直流 12-24V	A =类型A	J =浅灰色
100 = 交流 100V	C =类型C	K =深灰色
220 = 交流 220V	D =类型D	
	E =类型E	

提供以下自定义规格。
●PNP集电极规格

*警报类型相关详情，请参阅第97页的声音选择表。

尺寸 (mm)

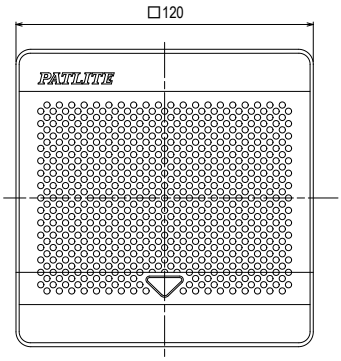

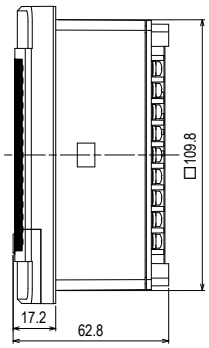

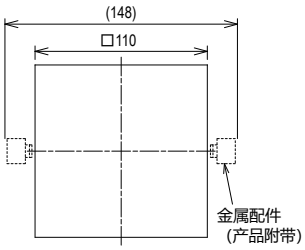

安装尺寸

产品列表

产品型号	额定电压	警报类型	颜色	功耗	重量
BK-24 □ -J / K	直流 12-24V	A / C / D / E	浅灰色，深灰色	7W	0.35kg
BK-100 □ -J / K	交流 100V	A / C / D / E	浅灰色，深灰色	8W	0.53kg
BK-220 □ -J / K	交流 220V	A / C / D / E	浅灰色，深灰色	8W	0.53kg

规格

适用的晶体管	NPN
音量控制	旋钮调节

选购件

有关详细信息，请参阅 P. 107 to P. 112

产品名称	产品型号
安装支架	BK-001 (附 2 个固定密封件)
安装支架	BK-002-J
安装支架	BK-002-K
SD 卡 (2GB)	SDV-2GP

* BK-001可用于安装带有□ 130mm安装孔的产品。

中型可录音警报器

BKV

□120 mm | 安装环境 室内 室外 | 安装方向 直立 侧立 倒置 * 仅室内 | 使用温度范围 -10℃~+50℃ | bit/ binary 5/31 输入

95dB | 播放时长 63 秒 | CE (直流型) | UKCA (直流型) | RoHS 10 | IP54

J（浅灰色）

K（深灰色）

如何选型

BKV-31JF-J

① ②

①额定电压
J = 直流12-24V
K = 交流 100V
Q = 交流 220V

②颜色
J =浅灰色
K =深灰色

尺寸 (mm)

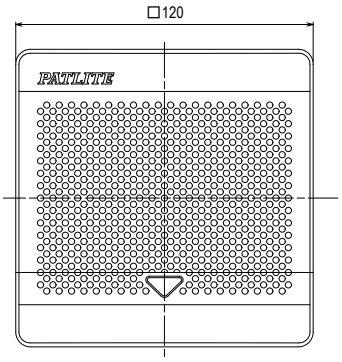

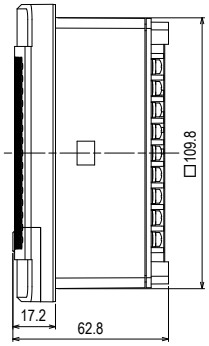

安装尺寸

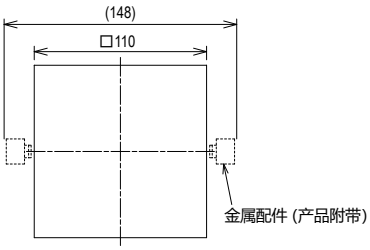

产品列表

产品型号	额定电压	本体颜色-正面颜色	功耗	重量
BKV-31JF-J / K	直流 12-24V	浅灰色，深灰色	9W	0.35kg
BKV-31KF-J / K	交流 100V	浅灰色，深灰色	10W	0.53kg
BKV-31QF-J / K	交流 220V	浅灰色，深灰色	10W	0.53kg

规格

适用的晶体管	NPN
音量控制	旋钮调节
音频格式	MP3 (比特率：64 kbps / 采样率：44.1kHz)

选购件

有关详细信息，请参阅 P. 107 to P. 112

产品名称	产品型号
安装支架	BK-001 (附 2 个固定密封件)
安装支架	BK-002-J
安装支架	BK-002-K
SD 卡 (2GB)	SDV-2GP

大音量警报喇叭

EHS

安装环境 室内 室外 | 安装方向 直立 侧立 倒置 | 使用温度范围 -20℃~+50℃ | bit/binary 8/32 输入 | 110dB | 32种 蜂鸣类型

CE (直流型) | UKCA (直流型) | RoHS 10 | UL | FCC | KC | IP65

如何选型

EHS-M1HA

① ② ③

①额定电压
M1 = 直流 12-24V
M2 = 交流 100-240V
M3 = 直流 12-48V(车载)

②接线方式
H =电缆
T =接线端子

③警报类型*
A =类型A
C =类型C
D =类型D
E =类型E

注意:M3型仅限H:电缆型接线。

*警报类型相关详情,请参阅第97页的声音选择表。

尺寸 (mm)

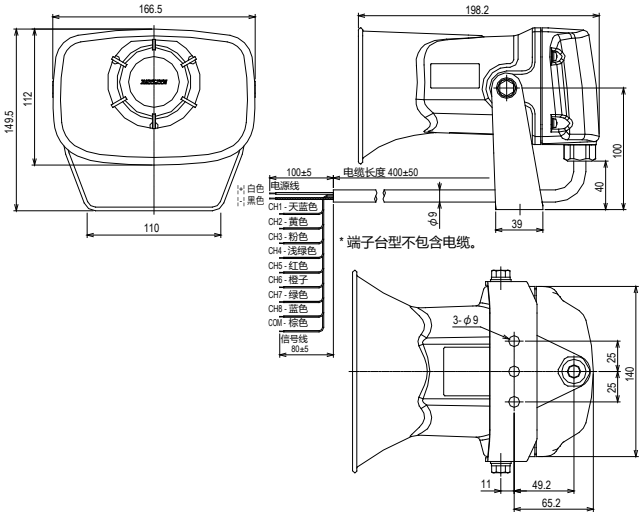

产品列表

产品型号	额定电压	接线方式	警报类型	功耗	重量
EHS-M1H □	直流 12-24V	电缆	A / C / D / E	7.6W	1.25kg
EHS-M1T □	直流 12-24V	接线端子	A / C / D / E	7.6W	1.25kg
EHS-M2H □	交流 100-240V	电缆	A / C / D / E	7.3W	1.25kg
EHS-M2T □	交流 100-240V	接线端子	A / C / D / E	7.3W	1.25kg
EHS-M3H □	直流 12-48V	电缆	A / C / D / E	5.5W	1.25kg

规格

适用的晶体管	M1 : NPN / PNP M2 / M3 : NPN
音量控制	旋钮调节

选购件

有关详细信息，请参阅 P. 107 to P. 112

产品名称	产品型号
SD 卡 (2GB)	SDV-2GP

可录音大音量警报喇叭

EHV

安装环境 室内 室外 | 安装方向 直立 侧立 倒置 | 使用温度范围 -20℃~+50℃ | 位/二进制 8/63 输入 | 110dB | 63种 蜂鸣模式 | 220秒 可存储音频

*MP3 为 105dB

CE (直流型) | UKCA (直流型) | RoHS 10 | UL 除M3型 | FCC 除M3型 | KC 除M3型 | IP65

注意：如需降音，可在订购时指定，或通过派特莱的Playlist Editor 2进行设置。

如何选型

EHV-M1HF

① ② ③

①额定电压
M1 = 直流 12-24V
M2 = 交流 100-240V
M3 = 直流 12-48V(车载)

②接线方式
H =电缆
T =接线端子

③警报类型*
F =类型F
G =类型G

④预录音频
空白=无
M =附带客户指定信息

注意：
M3型仅限H：电缆型接线。

*警报类型相关详情，请参阅第97页的声音图表。

尺寸 (mm)

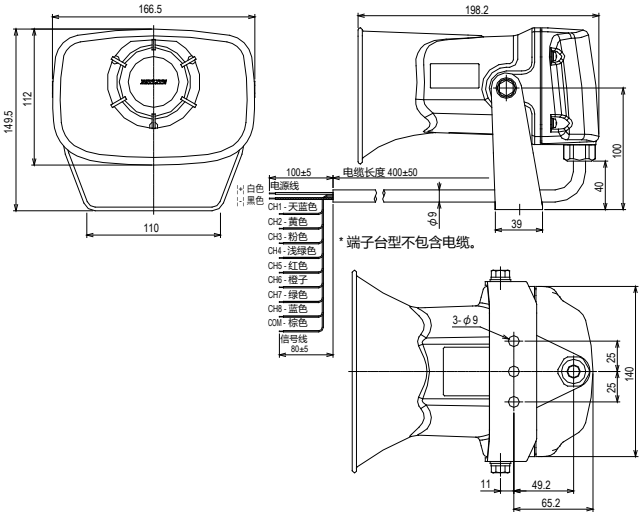

产品列表

产品型号	额定电压	接线方式	警报类型	预录信息	功耗	重量
EHV-M1H □	直流 12-24V	电缆	F / G	无	8.0W	1.25kg
EHV-M1T □	直流 12-24V	接线端子	F / G	无	8.0W	1.25kg
EHV-M2H □	交流 100-240V	电缆	F / G	无	7.9W	1.25kg
EHV-M2T □	交流 100-240V	接线端子	F / G	无	7.9W	1.25kg
EHV-M1H □ M	直流 12-24V	电缆	F / G	有	8.0W	1.25kg
EHV-M1T □ M	直流 12-24V	接线端子	F / G	有	8.0W	1.25kg
EHV-M2H □ M	交流 100-240V	电缆	F / G	有	7.9W	1.25kg
EHV-M2T □ M	交流 100-240V	接线端子	F / G	有	7.9W	1.25kg
EHV-M3H □	直流 12-48V	电缆	F / G	无	6.1W	1.25kg
EHV-M3H □ M	直流 12-48V	电缆	F / G	有	6.1W	1.25kg

规格

适用的晶体管 （NPN / PNP）	M1：NPN / PNP，M2 / M3：NPN
音量控制	旋钮调节或通过程序设置 （-10 dB，-20 dB，-30 dB）
音频格式	MP3（比特率：32 kbps，64 kbps，128 kbps /采样率：44.1kHz）

选购件

有关详细信息，请参阅 P. 107 to P. 112

产品名称	产品型号
SD 卡 (2GB)	SDV-2GP

MP3 播放电路板

FV-127JP

使用温度范围 -10℃~+50℃
bit/binary 7/127 输入
8分钟 可存储音频
240分钟 (使用SD卡) 可存储音频
RoHS 10

如何选型

FV-127JP

① ② ③

①最大可存信息量 127 = 127条消息	②额定电压 J = 直流 24V	③ P =印刷电路板型

尺寸 (mm)

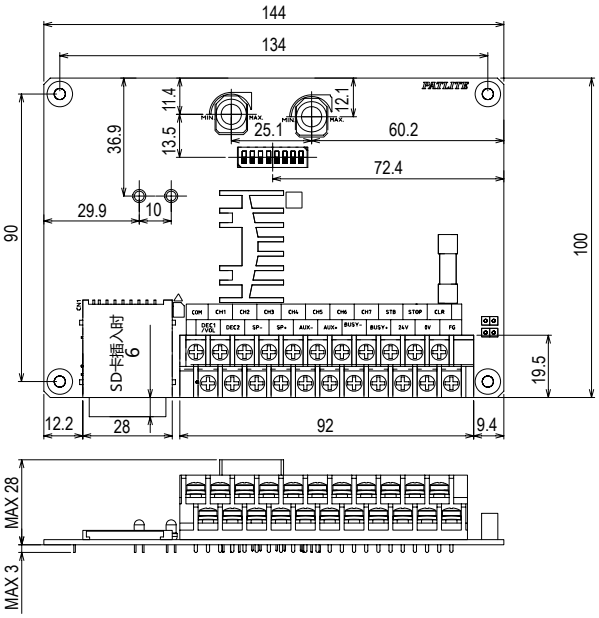

产品列表

产品型号	额定电压	功耗	重量
FV-127JP	直流24V	15W	0.16kg

规格

适用的晶体管	NPN
音量控制	旋钮调节
音频格式	MP3 (比特率:32 k bps，64kbps，128 kbps / 采样率: 44.1kHz)

选购件

有关详细信息，请参阅 P. 107 to P. 112

产品名称	产品型号
扬声器 (2W 8Ω)	SPB-2E-W
扬声器 (5W 8Ω)	SPB-5E
扬声器 (5W 8Ω)	SPW-5E
扬声器 (5W 8Ω)	SPL-5E
扬声器 (10W 8Ω)	SPH-10EA
SD卡 (2GB)	SDV-2GP

备忘录

声光一体多层警示灯 / 可录音声光一体多层警示灯

LKEH-F□/FV

- Φ100 mm
- LED
- 安装环境 室内 室外
- 直立安装
- 使用温度范围 -10℃~+50℃
- 红色、黄色、绿色、蓝色、白色
- 可改层数
- bit/binary 8/32 输入 (F□ 款)
- bit/ binary 5/31 输入 (FV 款)
- 60 闪/分钟
- 105dB
- 32种蜂鸣类型 (F□ 型)
- 播放时长 63 秒 (FV 型)
- CE (直流型)
- UKCA (直流型)
- RoHS 10
- UL (UL型)
- IP53

如何选型

LKEH-402FAUL-RYGB

① ② ③ ④ ⑤

①层数	②额定电压	③警报类型*	④产品认证	⑤亮灯颜色
1 = 1层	02 = 直流 24V	A =类型A D =类型D	空白=标准款	R =红色
2 = 2层	10 = 交流 100V	C =类型C E =类型E	UL = UL款	B =蓝色
3 = 3层	20 = 交流 220V	V = 可录音		Y =黄色
4 = 4层				

*有关警报的详细信息，请参阅第97页的声音选择表。

尺寸 (mm)

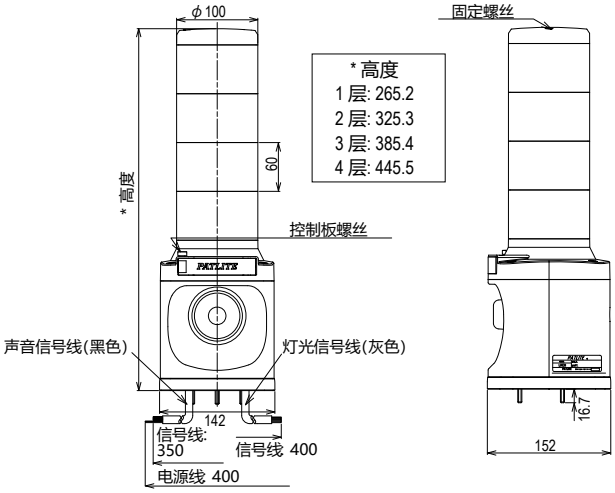

安装尺寸图

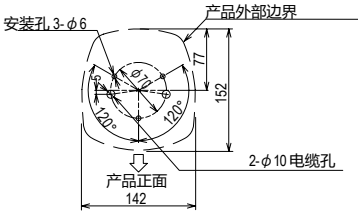

规格

适用的晶体管	NPN (定制：PNP)
音量控制	旋钮调节
音频格式 (仅限 FV 款)	MP3 (比特率：64 kbps / 采样率：44.1 kHz)

选购件

有关详细信息，请参阅 P. 107 to P. 112

产品名称	产品型号
壁挂安装支架	SZ-023
安装支架	SZ-008
SD 卡 (2GB)	SDV-2GP

配件

产品名称	产品型号
红色 LED 模块	B72100151-1F1
黄色 LED 模块	B72100151-2F1
绿色 LED 模块	B72100151-3F1
蓝色 LED 模块	B72100151-4F1
白光 LED 模块	B72100151-7F1
1 层螺杆	B62910033-1F2
2 层螺杆	B62910033-2F2
3 层螺杆	B62910033-3F2
4 层螺杆	B62910033-4F2

产品列表

产品型号	层数	额定电压	警报类型	UL认证	亮灯颜色	功耗	重量
LKEH-102F □ -R / Y / G / B / C	1	直流 24V	A / C / D / E	-	红色 / 黄色 / 绿色 / 蓝色 / 白色	10.6W	1.4kg
LKEH-110F □ -R / Y / G / B / C	1	交流 100V	A / C / D / E	-	红色 / 黄色 / 绿色 / 蓝色 / 白色	17W	2.1kg
LKEH-120F □ -R / Y / G / B / C	1	交流 220V	A / C / D / E	-	红色 / 黄色 / 绿色 / 蓝色 / 白色	17W	2.1kg
LKEH-202F □ -RY / RG	2	直流 24V	A / C / D / E	-	红色，黄色 / 红色，绿色	12.4W	1.6kg
LKEH-210F □ -RY / RG	2	交流 100V	A / C / D / E	-	红色，黄色 / 红色，绿色	20W	2.3kg
LKEH-220F □ -RY / RG	2	交流 220V	A / C / D / E	-	红色，黄色 / 红色，绿色	20W	2.3kg
LKEH-302F □ -RYG	3	直流 24V	A / C / D / E	-	红色，黄色，绿色	14.2W	1.8kg
LKEH-310F □ -RYG	3	交流 100V	A / C / D / E	-	红色，黄色，绿色	23W	2.5kg
LKEH-320F □ -RYG	3	交流 220V	A / C / D / E	-	红色，黄色，绿色	23W	2.5kg
LKEH-402F □ -RYGB	4	直流 24V	A / C / D / E	-	红色，黄色，绿色，蓝色	16W	2.0kg
LKEH-410F □ -RYGB	4	交流 100V	A / C / D / E	-	红色，黄色，绿色，蓝色	26W	2.7kg
LKEH-420F □ -RYGB	4	交流 220V	A / C / D / E	-	红色，黄色，绿色，蓝色	26W	2.7kg
LKEH-102F □ UL-R / Y / G / B / C	1	直流 24V	A / C / D / E	✓	红色 / 黄色 / 绿色 / 蓝色 / 白色	10.6W	1.4kg
LKEH-202F □ UL-RY / RG	2	直流 24V	A / C / D / E	✓	红色，黄色 / 红色，绿色	12.4W	1.6kg
LKEH-302F □ UL-RYG	3	直流 24V	A / C / D / E	✓	红色，黄色，绿色	14.2W	1.8kg
LKEH-402F □ UL-RYGB	4	直流 24V	A / C / D / E	✓	红色，黄色，绿色，蓝色	16W	2.0kg
LKEH-102FV-R / Y / G / B / C	1	直流24V	-	-	红色 / 黄色 / 绿色 / 蓝色 / 白色	10.6W	1.4kg
LKEH-110FV-R / Y / G / B / C	1	交流 100V	-	-	红色 / 黄色 / 绿色 / 蓝色 / 白色	17W	2.1kg
LKEH-120FV-R / Y / G / B / C	1	交流 220V	-	-	红色 / 黄色 / 绿色 / 蓝色 / 白色	17W	2.1kg
LKEH-202FV-RY / RG	2	直流24V	-	-	红色，黄色 / 红色，绿色	12.4W	1.6kg
LKEH-210FV-RY / RG	2	交流 100V	-	-	红色，黄色 / 红色，绿色	20W	2.3kg
LKEH-220FV-RY / RG	2	交流 220V	-	-	红色，黄色 / 红色，绿色	20W	2.3kg
LKEH-302FV-RYG	3	直流24V	-	-	红色，黄色，绿色	14.2W	1.8kg
LKEH-310FV-RYG	3	交流 100V	-	-	红色，黄色，绿色	23W	2.5kg
LKEH-320FV-RYG	3	交流 220V	-	-	红色，黄色，绿色	23W	2.5kg
LKEH-402FV-RYGB	4	直流24V	-	-	红色，黄色，绿色，蓝色	16W	2.0kg
LKEH-410FV-RYGB	4	交流 100V	-	-	红色，黄色，绿色，蓝色	26W	2.7kg
LKEH-420FV-RYGB	4	交流 220V	-	-	红色，黄色，绿色，蓝色	26W	2.7kg
LKEH-102FVUL-R / Y / G / B / C	1	直流24V	-	✓	红色 / 黄色 / 绿色 / 蓝色 / 白色	10.6W	1.4kg
LKEH-202FVUL-RY / RG	2	直流24V	-	✓	红色，黄色 / 红色，绿色	12.4W	1.6kg
LKEH-302FVUL-RYG	3	直流24V	-	✓	红色，黄色，绿色	14.2W	1.8kg
LKEH-402FVUL-RYGB	4	直流24V	-	✓	红色，黄色，绿色，蓝色	16W	2.0kg

注意：1. 使用多个模块时，声音可能错开响起。
2.不建议将本产品用于车辆。

大音量声光一体旋转警示灯

RT

Φ162 mm | 安装环境 室内 室外 | 直立安装 | 使用温度范围 -20℃~+50℃ | 红色, 黄色, 绿色, 蓝色 | bit/binary 8/32 输入 | 115/105/95 闪/分钟 | 105dB | 32种 蜂鸣类型 | IP23

如何选型

RT-24A-R

① ② ③

①额定电压	②警报类型*	③颜色
24 = 直流 24V	A =类型A	R =红色
100 = 交流 100V	C =类型C	Y =黄色
200 = 交流 200V	D =类型D	G =绿色
	E =类型E	B =蓝色

*有关警报的详细信息，请参阅第97页的声音选择表。

尺寸 (mm)

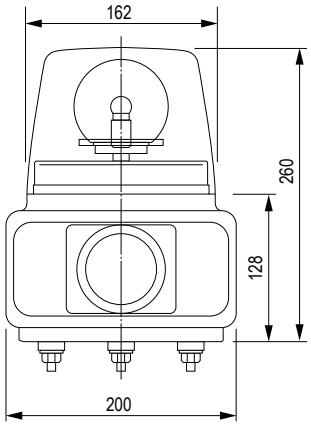

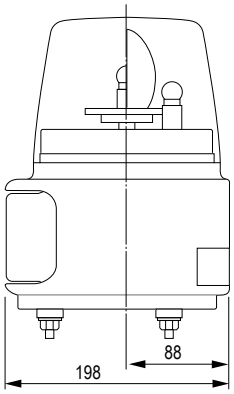

安装尺寸图

前方向

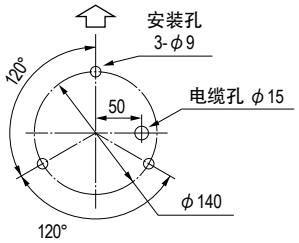

产品列表

产品型号	额定电压	灯泡 No.	警报类型	颜色	功耗	重量
RT-24 □ -R / Y / G / B	直流 24V	55	A / C / D / E	红色 / 黄色 / 绿色 / 蓝色	24W	2.0kg
RT-100 □ -R / Y / G / B	交流 100V	54	A / C / D / E	红色 / 黄色 / 绿色 / 蓝色	32W	2.5kg
RT-200 □ -R / Y / G / B	交流 200V	54	A / C / D / E	红色 / 黄色 / 绿色 / 蓝色	30W	2.5kg

灯泡 No.	产品型号
54	D01201503-F1
55	D02402003-F1

* 灯泡的包装为10件装。
* 随着产品更新换代，部分灯泡库存可能会受到限制，请知悉。

规格

适用的晶体管	NPN
音量控制	旋钮调节

选购件

有关详细信息，请参阅 P. 107 至 P. 112

产品名称	产品型号
带盖壁挂安装支架	SZ-023
壁挂安装支架	SZ-008

大音量可录音声光一体旋转警示灯

RT-VF

Φ162 mm | 安装环境 室内 室外 | 直立安装 | 使用温度范围 -10℃~+50℃ | 红色, 黄色, 绿色, 蓝色 | bit / binary 4/15 输入

电机旋转 | 105dB | 播放时长 63 秒 | UL (UL型) | IP23

如何选型

RT-24VFUL-R

① ② ③

①额定电压
24 = 直流 24V (RT-VF / RT-VFUL型)
100 = 交流 100V (RT-VF型)
200 = 交流 200V (RT-VF型)

②音频格式
VF = MP3
VFUL = MP3 (UL认证)

③颜色
R =红色
Y =黄色
G =绿色
B =蓝色

尺寸 (mm)

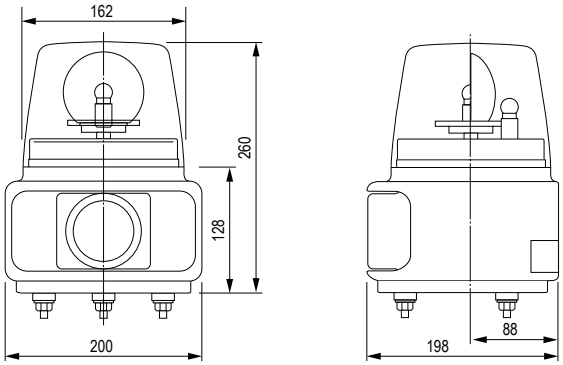

安装尺寸图

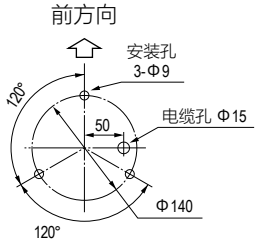

产品列表

产品型号	额定电压	灯泡 No.	UL认证	颜色	功耗	重量
RT-24VF-R / Y / G / B	直流 24V	55	-	红色 / 黄色 / 绿色 / 蓝色	24W	2.0kg
RT-100VF-R / Y / G / B	交流 100V	54	-	红色 / 黄色 / 绿色 / 蓝色	32W	2.4kg
RT-200VF-R / Y / G / B	交流 200V	54	-	红色 / 黄色 / 绿色 / 蓝色	30W	2.4kg
RT-24VFUL-R / Y / G / B	直流 24V	55	✓	红色 / 黄色 / 绿色 / 蓝色	24W	2.0kg

规格

适用的晶体管	NPN
音量控制	旋钮调节
音频格式	MP3 (比特率 : 64 kbps / 采样率 : 44.1 kHz)

选购件

有关详细信息，请参阅 P. 107 至 P. 112

产品描述	型号编号
带盖壁挂安装支架	SZ-023
壁挂安装支架	SZ-008
SD 卡 (2GB)	SDV-2GP

* 预录定制信息SD卡为另外价格。

灯泡 No.	产品型号
54	D01201503-F1
55	D02402003-F1

* 灯泡的包装为10件装。
* 随着产品更新换代，部分灯泡库存可能会受到限制，请知悉。

声光一体旋转警示灯

RFT

Φ100 mm | LED | 安装环境 室内 室外 | 安装方向 直立 侧立 倒置 | 使用温度范围 -10℃~+50℃ | 红色, 黄色, 绿色, 蓝色 | bit/binary 8/32 输入

* 仅室内

115 闪/分钟 | 90dB | 32种 蜂鸣类型 | CE (直流型) | UKCA (直流型) | RoHS 10 | IP54

如何选型

RFT-100A-R

① ② ③

①额定电压	②声音类型 *	③颜色
24 = 直流 24V	A = 类型 A	R = 红色
100 = 交流 100V	C = 类型 C	Y = 黄色
220 = 交流 220V	D = 类型 D	G = 绿色
	E = 类型 E	B = 蓝色

* 有关警报的详细信息，请参阅第97页的声音选择表。

选购件

有关详细信息，请参阅 P. 707 至 P. 112

产品名称	产品型号
壁挂安装支架	RF-001
吊顶安装支架	RF-002
SD 卡 (2GB)	SDV-2GP

尺寸 (mm)

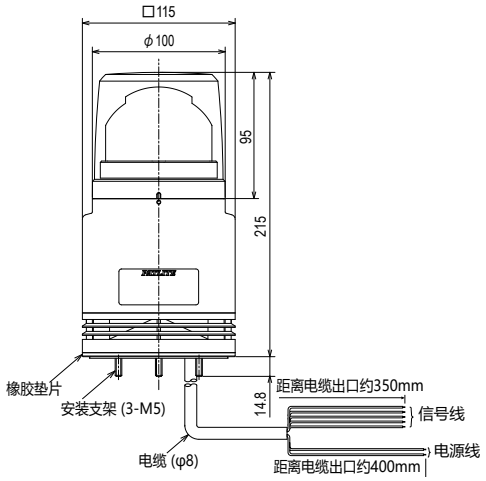

安装尺寸图

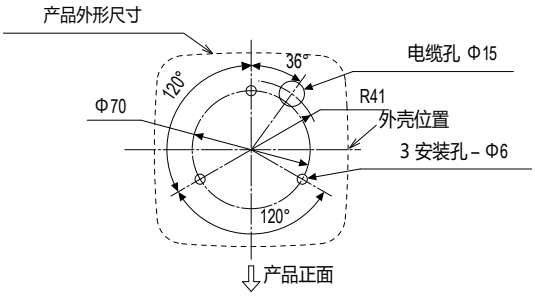

产品列表

产品型号	额定电压	警报类型	发光颜色	功耗	重量
RFT-24 □ -R/ Y / G / B	直流 24V	A / C / D / E	红色 / 黄色 / 绿色 / 蓝色	12W	1.0kg
RFT-100 □ -R/ Y / G / B	交流 100V	A / C / D / E	红色 / 黄色 / 绿色 / 蓝色	13W	1.2kg
RFT-220 □ -R/ Y / G / B	交流 220V	A / C / D / E	红色 / 黄色 / 绿色 / 蓝色	13W	1.2kg

规格

适用的晶体管	NPN
音量控制	旋钮调节

可录音声光一体旋转警示灯

RFV

Φ100 mm | LED | 安装环境 室内 室外 | 安装方向 直立 侧立 倒置 * 仅室内 | 使用温度范围 -10℃~+50℃ | 红色, 黄色, 绿色, 蓝色 | bit / binary 4/15 输入

115 闪/分钟 | 95dB | 播放时长 63.5秒 | CE (直流型) | UKCA (直流型) | RoHS 10 | IP54

如何选型

RFV-100F-R

① ②

①额定电压	②颜色
24 = 直流 24V	R =红色
100 = 交流 100V	Y =黄色
220 = 交流 220V	G =绿色
	B =蓝色

选购件

有关详细信息，请参阅 P. 107 to P. 112

产品名称	产品型号
壁式安装支架	RF-001
吊顶安装支架	RF-002
SD 卡 (2GB)	SDV-2GP

尺寸 (mm)

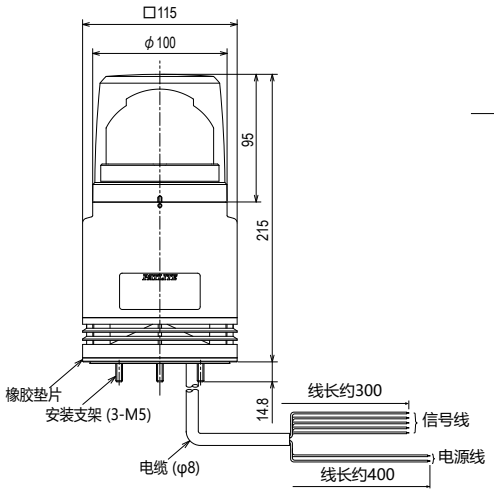

安装尺寸图

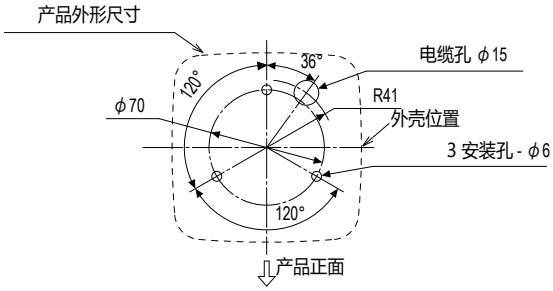

产品列表

产品型号	额定电压	颜色	功耗	重量
RFV-24F-R / Y / G / B	直流 24V	红色 / 黄色 / 绿色 / 蓝色	18W	1.0kg
RFV-100F-R / Y / G / B	交流 100V	红色 / 黄色 / 绿色 / 蓝色	16W	1.2kg
RFV-220F-R / Y / G / B	交流 220V	红色 / 黄色 / 绿色 / 蓝色	16W	1.2kg

规格

适用的晶体管	NPN
音量控制	旋钮调节
音频格式	MP3 (比特率：64 kbps / 采样率：44.1 kHz)

警报音列表

BD-A

BK

EHS

LKEH-F

RT

RFT

A 型

Beep	Stutter	Bell	Yelp
Rapid Hi-Lo	Melody Chime	Synthesized Piano	Synthesized Bell
Stutter & Bell	Synthesized Melody	Chime	Call Sign
Fur Elise	A Maiden's Prayer	Minuet in Gmjr	Annie Laurie
London bridge is falling down	Holdiridia	Mary had a little Lamb	Camptown Races
Cuckoo Song	Village Blacksmith	On the Avignon Bridge	Daydream Believer
Amaryllis	Mozart Symphony No.40	Quiet Lakeside	Mountain Musician
Spanish Romance	Katyusha	Grandfather's Clock	Ave Maria

C 型

Beep	Stutter	Bell	Yelp
Rapid Hi-Lo	Melody Chime	Synthesized Piano	Synthesized Bell
Stutter & Bell	Synthesized Melody	Chime	Call Sign
Can't take my eyes off of You	Top of the World	The Entertainer	Amazing Grace
Maiden with the flaxen hair	Aux Champs-Elysees	Canon	La-la Sunshine
Space Battleship Yamato	Oshiete	Makenai de	Theme Song
I Don't Want to Miss a Thing	Yozora no Mukou	Ai wa Katsu	Truth
Guts Daze!!	Odoru Ponpokorin	Ima sugu Kiss Me	Haru yo, Koi

D 型

Beep	Stutter	Bell	Yelp
Rapid Hi-Lo	Melody Chime	Synthesized Piano	Synthesized Bell
Runner	Mamotte Agetai	Chime	Call Sign
While listening to Olivia	September	Douyobi no Koibito	Aki no Kihai
Surf Tengoku, Ski Tengoku	Iro, White Blend	Happy Birthday	Hi Ho
I've been working on the Railroad	The Bear Song	Toys Go Cha-Cha-Cha	Konnako Irukana
Shubert's Lullaby	Rudolph the Red-nosed Reindeer	She Wore a Yellow Ribbon	My Darling Clementine
Yellow Rose of Texas	Yankee Doodle	When the Saints Go Marching In	Londonderry Air

E 型

Beep	Stutter	Bell	Yelp
Rapid Hi-Lo	Melody Chime	Synthesized Piano	Synthesized Bell
Stutter & Bell	Synthesized Melody	Chime	Call Sign
Bee-boh sound	Galloping Hi-Lo	Alien Chatter	Falling Crystals
Inverted Reveille x3	Galactic Motor	Ringing Phone	Two Tone
Alarm Clock	Ringing Hi-Lo	Fur Elise	Minuet in Gmjr
Annie Laurie	London bridge is falling down	Mary had a little Lamb	Camptown Races
Amaryllis	Mozart Symphony No.40	Ave Maria	Grandfather's Clock

注意：请查看派特莱官网以获取有关每种警报声音的详细信息。

版权材料的使用

PATLITE Corporation 未申请在日本境外使用为 A 型，C 型和 D 型旋律表录制的某些受版权保护的音乐或歌曲的许可。因此，如果在日本以外的地区使用本产品，请在使用该产品之前与当地版权协会联系以获得许可。建议在日本境外使用旋律表 E 型，因为此播放列表不包含受版权保护的音乐或歌曲，并且不需要许可。

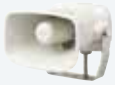
EHV

Type F

Galactic Hovercraft	Game Intermission	Spring Melody	Jalopy Horn
ET Doorbell	RR-crossing	Train Whistle	Train Ride
Starting Notice Chime1	Starting Notice Chime2	Starting Notice Chime3	Ending Notice Chime1
Ending Notice Chime2	RHYTHM AND POLICE	ZANKOKUNA TENSHINO TEEZE	MAJINGAA ZETTO
HATARAKU KURUMA	NINGENTTE IINA	ROBINSON	WORLD FOOTBALL ANTHEM
BANZAI SUKIDE YOKATTA	NAMONAKI UTA	SOUSEINO AKUERION	MAMBO NO 5
The Parade of the Tin Soldiers	Turkey in the Straw	Aka tombo	Funiculi, Funicula
Furusato	Beautiful Dreamer	JOLLY HOLIDAY	Londonderry Aire
内置上述31种音调和32种A型音调			

Type G

Galactic Hovercraft	Game Intermission	Spring Melody	Jalopy Horn
ET Doorbell	RR-crossing	Starting Notice Chime1	Starting Notice Chime2
Ending Notice Chime1	Ending Notice Chime2	The Parade of the Tin Soldiers	If You're Happy and You Know It
Flea Waltz	Turkey in the Straw	The Battle Hymn of the Republic	J'ai perdu le do de ma clarinette
Can-can	Radetzky March	Funiculi, Funicula	Csikos Post
Polka Tramblanka	O Vreneli	KAERUNO GASSHOU	El Condor Pasa (If I Could)
Hungarian Dance No.5	William Tell Overture	Pomp and Circumstance	Greensleeves
Nedelka	Moonlight Serenade	WAREWA UMINO KO	-
内置上述31种音调和32种EHS E型音调			

版权材料的使用

PATLITE Corporation 尚未申请许可在日本境外使用为 F 型旋律表录制的某些受版权保护的音乐或歌曲。因此，如果在日本以外的地区使用本产品，请在使用该产品之前与当地版权协会联系以获得许可。建议在日本以外的地区使用 G 型旋律表，因为此播放列表不包含受版权保护的音乐或歌曲，因此不需要许可。

备忘录

LED 工作照明灯

CWF

LED | 室内使用 | 安装方向全方位 | 使用温度范围 -25℃~+60℃ (直流型) | 使用温度范围 -20℃~+50℃ (交流型) | 日光色

CE (直流型) | RoHS 10 | UL | FCC | IP20

如何选型

CWF3S-24-CD

① ② ③

①长度
3 = 300mm*1
6 = 600mm
9 = 900mm*2

②额定电压/标准
24 = 直流 24V / UL, CE*3
M2U = 交流 100~240V / UL

③灯色
CD =日光色

*1.仅直流型
*2.仅交流型
*3.仅3S,6S

尺寸 (mm)

LED工作照明灯

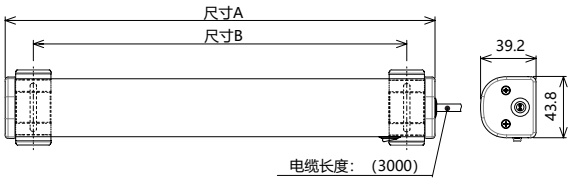

产品型号	尺寸A	尺寸B
CWF3S- □ -CD	300	260
CWF6S- □ -CD	600	560
CWF9S- □ -CD	900	860

CWF标准安装支架（2个）

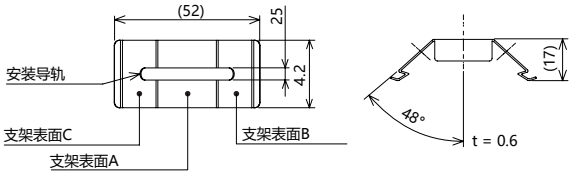

选购件

有关详细信息，请参阅 P. 107 至 P. 112

产品名称	产品型号
旋转支架	CWF-001
磁吸安装支架	CWF-002

规格

类型	电压类型	长度		
		300mm	600mm	900mm
照度（1m 处，中心，典型值）	直流电	165lx	320lx	-
	交流电	150lx	320lx	445lx

产品列表

产品型号	额定电压	灯色	功耗	重量
CWF3S-24-CD	直流 24V	日光色	5W	0.42kg
CWF6S-24-CD	直流 24V	日光色	10W	0.57kg
CWF6S-M2U-CD	交流 100~240V	日光色	10W	0.68kg
CWF9S-M2U-CD	交流 100~240V	日光色	15W	0.84kg

LED 工作照明灯

CLA-A

LED | 室内使用 | 安装方向全方位 | 日光色 黄色 | 使用温度范围 -40℃~+60℃

CE / RoHS10 | UL | IP66 | IP67 | IP69K

CLA-CD（日光色； 6800K）

CLA3S-24A-Y（黄色）

如何选型

CLA1S-24A-CD-30

① ② ③

①长度	②灯色	③电缆长度
1 = 100mm	CD =日光色	空白= 0.5m
2 = 200mm	Y =黄色	30 = 3.0m
3 = 300mm		
6 = 600mm		
9 = 900mm		
12 = 1200mm		

尺寸 (mm)

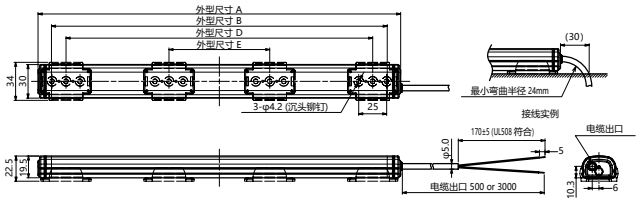

产品型号	尺寸 A 总长度	尺寸 B 照明面积长度	尺寸 D 推荐安装螺丝孔间距	尺寸 E 推荐安装螺丝孔间距	包装所含支架数量 (SZ-310AR)
CLA1S-	124	100	74	—	2
CLA2S-	224	200	174	—	2
CLA3S-	324	300	274	—	2
CLA6S-	624	600	574	—	2
CLA9S-	924	900	874	290	4
CLA12S-	1224	1200	1174	390	4

选购件

有关详细信息，请参阅 P. 107 至 P. 112

产品描述	型号编号
背面安装支架 (不含 M4 螺丝)	SZ-310AR
磁吸背面安装支架	SZ-310ARM
两端安装支架 (不含 M4 螺丝)	SZ-310AS
两端安装支架 (不含 M4 螺丝)	SZ-310ASB (兼容 CLB-24N 系列)
钢制背面安装支架（不含M4螺丝）	SZ-310EU

注意:注意防止磁铁(SZ-310ARM)掉落。对于永久性安装,请使用螺丝固定型。

规格

类型	距离	照明面积长度 100mm	200mm	300mm (CD)	300mm (Y)	600mm	900mm	1200mm
照度 (中心，典型值)	0.3m	-	-	-	-	1,425lx	1,575lx	1,600lx
	0.5m	140lx	270lx	400lx	220lx	650lx	810lx	890lx
	1.0m	35lx	70lx	105lx	60lx	200lx	280lx	340lx

产品列表

产品型号	照明面积长度	灯色	额定电压	电缆长度	功耗	重量(0.5m电缆)	重量(3.0m电缆)
CLA1S-24A-CD (-30)	100mm	日光色	直流 24V	0.5m / 3.0m	2.5W	0.08kg	0.165kg
CLA2S-24A-CD (-30)	200mm	日光色	直流 24V	0.5m / 3.0m	5W	0.13kg	0.215kg
CLA3S-24A-CD (-30)	300mm	日光色	直流 24V	0.5m / 3.0m	5.7W	0.18kg	0.265kg
CLA3S-24A-Y	300mm	黄色	直流 24V	0.5m	5.7W	0.18kg	-
CLA6S-24A-CD (-30)	600mm	日光色	直流 24V	0.5m / 3.0m	11.6W	0.34kg	0.425kg
CLA9S-24A-CD (-30)	900mm	日光色	直流 24V	0.5m / 3.0m	17.3W	0.5kg	0.585kg
CLA12S-24A-CD (-30)	1200mm	日光色	直流 24V	0.5m / 3.0m	23W	0.66kg	0.745kg

LED 工作照明灯

CWA

LED | 室内使用 | 安装方向全方位 | 使用温度范围 -20℃~+60℃ | 日光色

CE / RoHS10 | UL | FCC | IP65

如何选型

CWA3S-24-CD

① ② ③ ④

①长度
3 = 300mm
6 = 600mm
9 = 900mm

②接线类型
S =侧出电缆

③额定电压
24 = 直流 24V

④灯色
CD =日光色

尺寸 (mm)

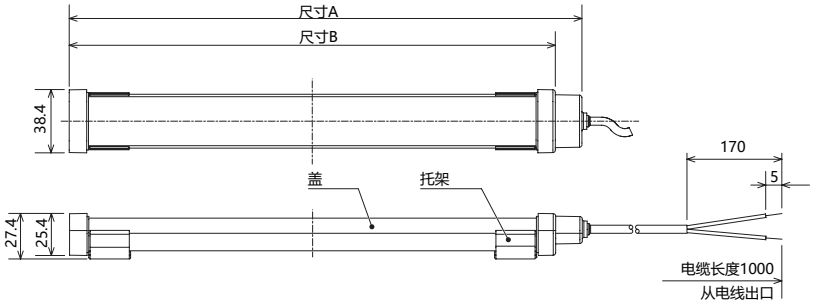

产品型号	尺寸A	尺寸B
CWA3S-24-CD	315.5mm	300mm
CWA6S-24-CD	621.0mm	600mm
CWA9S-24-CD	916.5mm	900mm

安装支架

固定支架

规格

类型	长度		
	300mm	600mm	900mm
照度 (1m 处，中心，典型值)	110lx	220lx	330lx

产品列表

产品型号	额定电压	灯色	功耗	重量
CWA3S-24-CD	直流 24V	日光色	5W	0.215kg
CWA6S-24-CD	直流 24V	日光色	10W	0.37kg
CWA9S-24-CD	直流 24V	日光色	15W	0.53kg

LED 工作照明灯

CLK/CLK-A

LED | 室内使用 | 安装方向全方位 | 使用温度范围 -40℃~+60℃ | 日光色白色

CE / RoHS10 | UL (仅AG型) | IP66G | IP67G | IP69K

CLK6C-24AG-CD

CLK3C-24SG-CD

CLK3C-24AG-CD

CLK2S-24AAG-CD

如何选型

C：M12接线型

CLK3C-24AG-CD

① ② ③

①长度
2C = 200mm, M12接口
3C = 300mm, M12接口
3CL = 300mm, 菊花链
6C = 600mm, M12接口
6CL = 600mm, 菊花链

②材质
AG =主体: 铝 灯罩: 钢化玻璃
SG =主体: 不锈钢 灯罩: 钢化玻璃
SA =主体: 不锈钢 灯罩: 丙烯酸树脂+PET膜+钢化玻璃

③灯色
CD =日光色
CN =白色 (仅限3C型)

S：电缆型

CLK3S-24AAG-CD

① ② ③

①长度
2S = 200mm
3S = 300mm
6S = 600mm

②材质
AG =主体: 铝 灯罩: 钢化玻璃

③灯色
CD =日光色
CN =白色 (仅限3C型)

产品型号

产品型号	额定电压	照明面积长度	主体材质	灯罩	接线类型	灯色	功耗	重量
CLK2C-24AG-CD+FL005	直流 24V	200mm	铝	钢化玻璃	M12 接口	日光色	8.4W	0.526kg
CLK3C-24AG-CD/CN	直流 24V	300mm	铝	钢化玻璃	M12 接口	CD：日光色 CN：白色	12.5W	0.676kg
CLK3C-24SG-CD/CN	直流 24V	300mm	不锈钢	钢化玻璃	M12 接口	CD：日光色 CN：白色	12.5W	1.490kg
CLK3CL-24AG-CD	直流 24V	300mm	铝	钢化玻璃	M12 接口 菊花链	日光色	12.5W	0.676kg
CLK3CL-24SG-CD	直流 24V	300mm	不锈钢	钢化玻璃	M12 接口 菊花链	日光色	12.5W	1.490kg
CLK6C-24AG-CD	直流 24V	600mm	铝	钢化玻璃	M12 接口	日光色	25W	1.222kg
CLK6CL-24AG-CD	直流 24V	600mm	铝	钢化玻璃	M12 接口	日光色	25W	1.222kg

产品列表

产品型号	额定电压	照明面积长度	主体材质	灯罩	接线类型	灯色	功耗	重量
CLK2S-24AAG-CD	直流 24V	200mm	铝	钢化玻璃	0.5m 电缆	日光色	8.4W	0.526kg
CLK3S-24AAG-CD/CN	直流 24V	300mm	铝	钢化玻璃	0.5m 电缆	CD：日光色 CN：白色	12.5W	0.676kg
CLK6S-24AAG-CD	直流 24V	600mm	铝	钢化玻璃	0.5m 电缆	日光色	25W	1.222kg

选购件

有关详细信息，请参阅 P. 107 至 P. 112

产品名称	产品型号
外部安装支架	CLK-001
旋转支架	SZ-320KS (1 对)

规格

类型	距离	发光段长度		
		200mm	300mm	600mm
照度 (中心, 典型值)	1.0m	820lx	1,200lx	2,100lx
	2.0m	200lx	300lx	580lx

尺寸 (mm)

S-AG/C-AG 规格

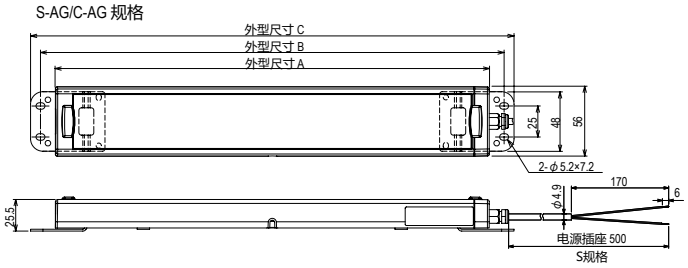

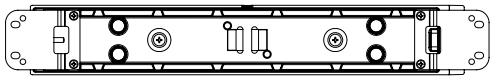

发光段长度	外型尺寸 A	外型尺寸 B	外型尺寸 C
200mm	250mm	274mm	290mm
300mm	350mm	374mm	390mm
600mm	650mm	674mm	690mm

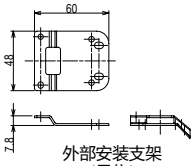

外部安装支架
(另售)

C-SG 规格

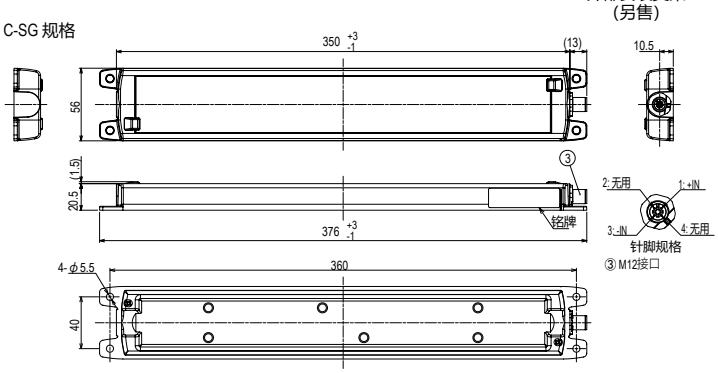

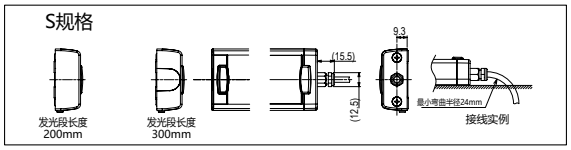

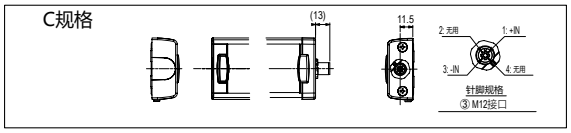

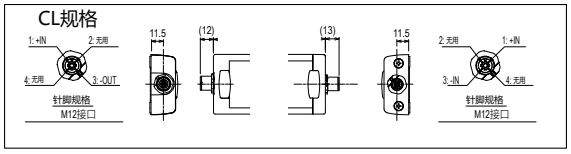

警告
如果电缆的末端遇水或处于低温环境中，请对其进行防水防油处理。

LED 工作照明灯

CWK

LED | 室内使用 | 安装方向全方位 | 使用温度范围 -10℃~+50℃ | 日光色

CE / RoHS10 | UL | FCC | IP66G | IP67G

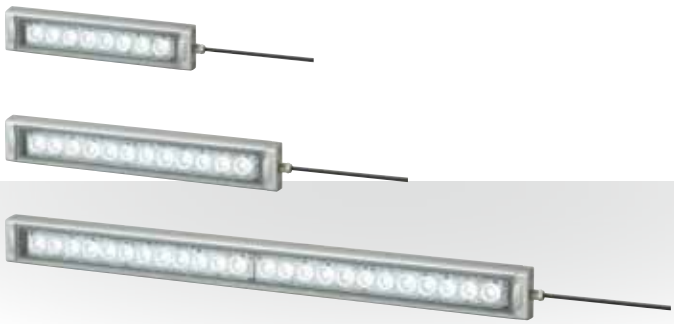

如何选型

CWK2S-24-CD

① ② ③ ④

①长度
2 = 200mm
3 = 300mm
6 = 600mm

②接线类型
S =侧出电缆

③额定电压
24 = 直流 24V

④灯色
CD =日光色

尺寸 (mm)

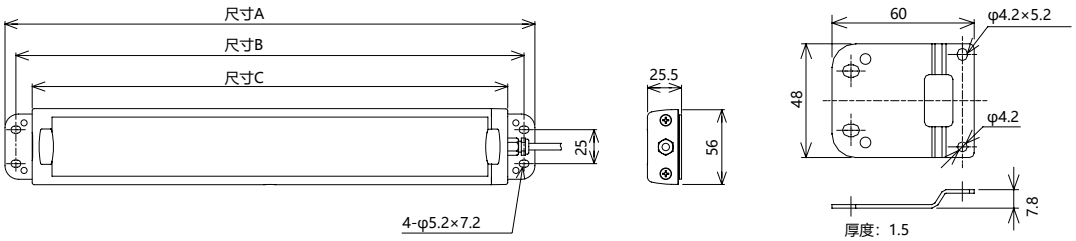

产品型号	尺寸A	尺寸B	尺寸C
	总长度	安装螺丝孔间距	体长
CWK-2S-24-CD	290mm	274mm	250mm
CWK-3S-24-CD	390mm	374mm	350mm
CWK-6S-24-CD	690mm	674mm	650mm

选购件

有关详细信息，请参阅 P. 107 至 P. 112

产品名称	产品型号
旋转支架	SZ-320KS (1 对)

规格

类型	200mm	300mm	600mm
照度 (1m，中心，典型值)	600lx	850lx	1500lx

产品列表

产品型号	额定电压	灯色	功耗	重量
CWK2S-24-CD	直流 24V	日光色	8.64W	0.6kg
CWK3S-24-CD	直流 24V	日光色	11.52W	0.75kg
CWK6S-24-CD	直流 24V	日光色	23.04W	1.23kg

LED 工作照明灯

CLN-A

LED | 室内使用 | 安装方向全方位 | 使用温度范围 -40℃~+60℃ | 日光色

CE / RoHS10 | UL | IP66G | IP67G | IP69K

垂直旋转型

水平垂直旋转型

如何选型

CLN-24A-CD-T

①

①安装
T =垂直旋转型
PT =水平垂直旋转型

尺寸 (mm)

■垂直旋转 (T型)

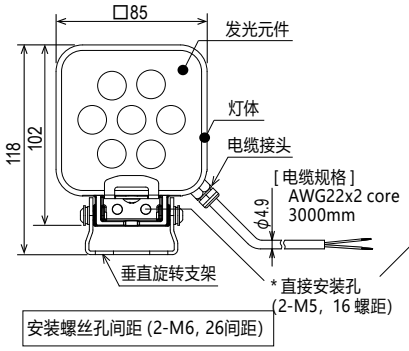

■水平垂直旋转 (PT型)

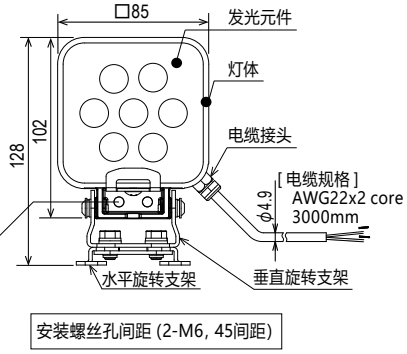

安装尺寸（T型）

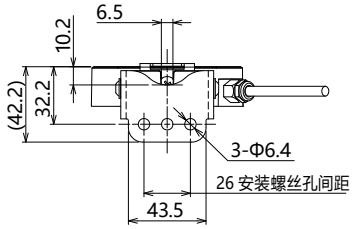

安装尺寸（PT型）

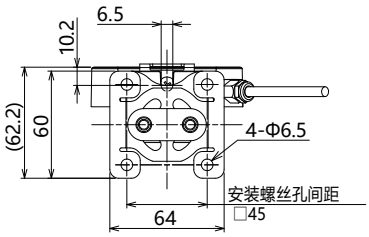

■ 垂直旋转(T型)

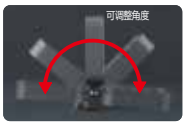

可倾斜180°，折叠后仅
33mm厚，方便墙面安装。

■ 水平垂直旋转(PT型)

可以倾斜180°或旋转120°适合任何应用。
折叠后仅43mm厚，方便墙面安装。

产品列表

产品型号	额定电压	灯色	功耗	重量
CLN-24A-CD-T	直流 24V	日光色	4.2W	0.39kg
CLN-24A-CD-PT	直流 24V	日光色	4.2W	0.46kg

规格

类型	距离	
照度 (中心，典型值)	1.0m	820lx
	2.0m	200lx

LED 工作照明灯

CLE

LED | 室内使用 | 安装方向全方位 | 使用温度范围 -25℃~+60℃ | CE / RoHS10 | IP65F

CLE-24（广角型）

CLE-24N（窄角型）

如何选型

CLE-24N

① ②

①额定电压
24 = 直流 24V

②照射类型
空白 = 广角型
N = 窄角型

尺寸 (mm)

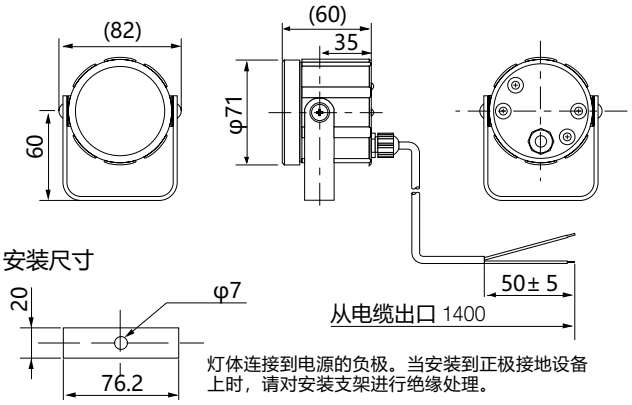

灯体连接到电源的负极。当安装到正极接地设备上时，请对安装支架进行绝缘处理。

规格

光源强度	空白：25cd或以上以上 N：160cd或以上

产品列表

产品型号	灯罩	额定电压	功耗	重量
CLE-24	半透明	直流 24V	1.3W	0.3kg
CLE-24N	透明 (窄角型)	直流 24V	1.3W	0.3kg

壁挂安装支架

材料：SPCE

RoHS 10

圆盘底座
SZW-001W

兼容产品
LR 系列

安装尺寸
（单位: mm）

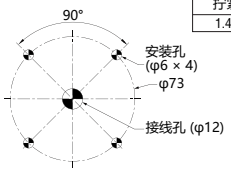

M5 螺丝推荐拧紧扭矩
1.4 N · m

材料：PC

RoHS 10

壁挂安装支架
（适用于 Φ80mm/Φ100mm）
SZK-101

兼容产品
SKS※/ SKH※
SF08 / SF10
SL08/ SL10

M5 螺丝推荐拧紧扭矩
1.4 N · m

安装尺寸
（单元: mm）

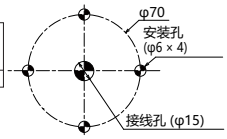

* 3孔安装需加装橡胶垫片。

材料：PC

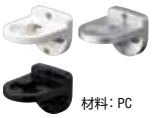

材料：PC

材料：PC

RoHS 10

壁挂安装支架

SZK-002W/U/K
兼容产品
LR4 / LR5

SZK-003W/U/K
兼容产品
LR6 / LR7 / WDB / LA6

SZK-004W
兼容产品
LR6 / LR7 / LA6

M5 螺丝推荐拧紧扭矩
1.4 N · m

安装尺寸
（单位: mm）

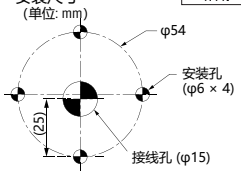

接线可以穿过支架。

* 兼容的M16×P1.5电缆接头另售。

材料：SUS304

RoHS 10

壁挂安装支架
（适用于 Φ80mm/Φ100mm）
SZK-102

兼容产品
SKS / SKH
SF08 / SF10
SL08 / SL10

M5 螺丝推荐拧紧扭矩
1.4 N · m

安装尺寸
（单位: mm）

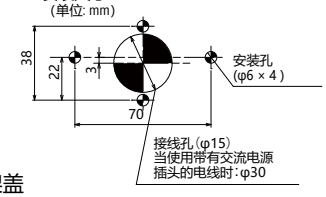

材料：PC

RoHS 10

壁挂安装支架盖
SZK-104

兼容产品
SZK-102

安全注意事项：安装M12型模块时，请使用壁式安装支架盖，以防止布线裸露。

材料：SUS304

RoHS 10

壁挂安装支架
（适用于 Φ150mm）
SZK-103

兼容产品
SKP / SL15

M6 螺丝推荐拧紧扭矩
2.4 N · m

安装尺寸
（单位: mm）

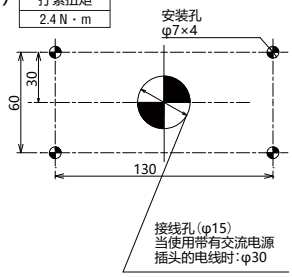

材料：PC

RoHS 10

壁挂安装支架盖
SZK-105

兼容产品
SZK-103

安全注意事项：安装M12型模块时，请使用壁式安装支架盖，以防止布线裸露。

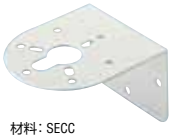

材料：SECC

RoHS 10

壁挂安装支架
SZ-007

兼容产品
SKS-M1 / SKH-M1
SF08-M1J / SF10-M1J
SL08-M1J / SL10-M1J

（安装间距为Φ50或Φ70的型号。）

安装尺寸
（单位: mm）

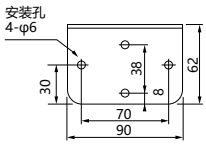

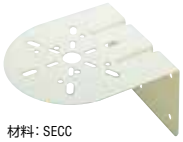

材料：SECC

RoHS 10

壁挂安装支架
SZ-008

兼容产品
SKS-M1 / SKH-M1 / SKP-M1
SF08-M1J / SF10-M1J
SL08-M1J / SL10-M1J / SL15-M1J

（安装间距为Φ50，Φ70，Φ120，Φ140和□74的型号。）

安装尺寸
（单位: mm）

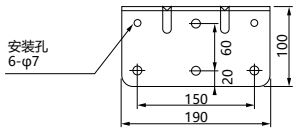

材料：
支架SECC
支架盖AES

RoHS 10

壁挂安装支架
SZ-023

兼容产品
SKS / SKH / SKP
SF08-J / SF10-J
SL08-J / SL10-J / SL15-J

（安装间距为Φ50，Φ70，Φ120，Φ140和□74的型号。）

安装尺寸
（单位: mm）

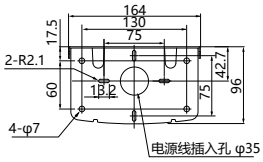

材料：PC

RoHS 10

壁挂安装支架
NE-002D

兼容产品
NE-A / NE-IL

安装尺寸
（单位: mm）

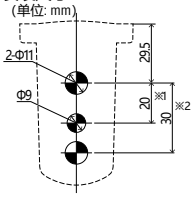

螺丝/螺帽
※ 1: M8 x 2 个
※ 2: M10 x 2 个

推荐拧紧扭矩
2.4N · m

材料：ABS

RoHS 10

壁挂安装支架
RF-001

兼容产品
RFV / RFT

安装尺寸
（单位: mm）

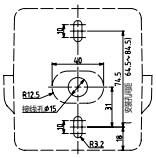

安装图

* 用两颗M6螺丝固定。

材料：ABS

RoHS 10

壁挂安装支架
SZ-110（象牙白）
SZ-110D（深灰色）
SZ-110S（银色）

兼容产品
LS7

安装尺寸
（单位: mm）

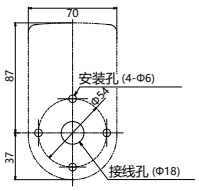

壁挂安装支架

壁挂安装支架
（裸线型）
NH-001

兼容产品
NH-FB

材料： SECC　RoHS 10

安装尺寸 （单位:mm）

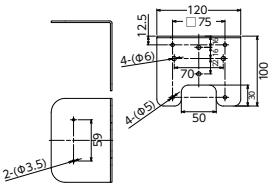

壁挂安装支架
（裸线型）
NH-WST2

兼容产品
LA6-POE

材料： SECC　RoHS 10

安装尺寸 （单位:mm）

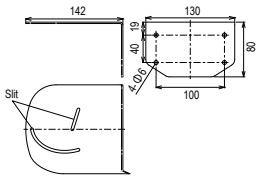

适用于T型灯杆

L型支架
SZL-001

兼容产品
LR 系列

对应灯杆
POLE22-AT

材料： SPHC-P　RoHS 10

安装尺寸 （单位:mm）

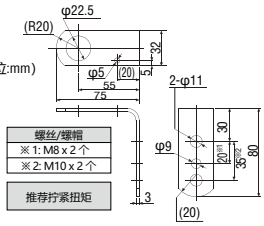

适用于N型灯杆

圆形多用支架
SZP-001W/U/K

兼容产品
LR 系列

对应灯杆
POLE22-AN

材料： PC　RoHS 10

安装尺寸 （单位:mm）

M4
螺丝推荐的
拧紧扭距
0.6 N・m

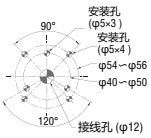

圆形支架
SZP-002U

兼容产品
LR 系列

对应灯杆
POLE22-AN

材料： ADC12　RoHS 10

安装尺寸 （单位:mm）

M4
螺丝推荐的
拧紧扭距
0.6 N・m

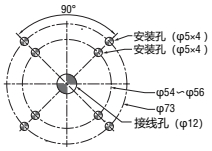

适用于N/T灯杆

壁挂安装支架
SZK-001U

兼容产品
LR 系列

对应灯杆
POLE22-AN
POLE22-AT

材料： ADC12　RoHS 10

安装尺寸 （单位:mm）

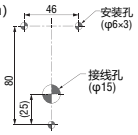

M5
螺丝推荐的
拧紧扭距
1.4 N・m

圆盘底座
SZP-003W/U/K

兼容产品
LR 系列

对应灯杆
POLE22-AN

材料： PC　RoHS 10

安装尺寸 （单位:mm）

M4
螺丝推荐的
拧紧扭距
0.6 N・m

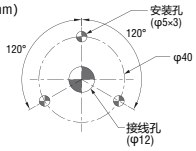

折叠支架
SZQ-001W

兼容产品
LR 系列

对应灯杆
POLE22-AN

材料： PC　RoHS 10

■可倾斜范围

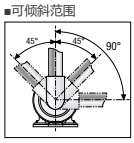

观看影片

安装尺寸 （单位:mm）

M5
螺丝推荐的
拧紧扭距
1.4 N・m

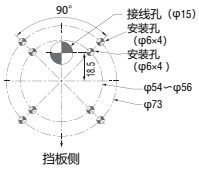

灯杆安装

灯杆托盘
SZP-101

兼容产品
SKH / SF10 / SL10

对应灯杆
POLE22-AN
POLE22-AT

材料： PC　RoHS 10

安装尺寸
（单位:mm）

M5
螺丝推荐的
拧紧扭距
1.4 N・m

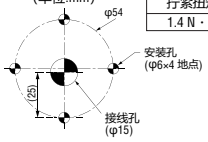

*安装三孔螺丝固定底座类产品时，请使用橡胶垫圈。
支架不支持带插头的交流电源线。

NPT支架
SZP-102

兼容产品
SKS / SF08 / SL08

材料： AL　RoHS 10

NPT支架
SZP-103

兼容产品
SKH / SF10 / SL10

材料： AL　RoHS 10

NPT支架
SZP-104

兼容产品
SKP / SL15

材料： AL　RoHS 10

NPT支架
SZP-090U

兼容产品
LR4-WJ / LR5-WJ / LR5-WT / LR5-KT

材料： AL　RoHS 10

NPT支架
SZP-091U

兼容产品
LR6-WJ / LR7-WJ / LR7-WT / LR7-KT

材料： AL　RoHS 10

灯杆及灯杆配件

60 mm

SZ-70L 兼容产品 LA6

安装尺寸 (单位: mm)

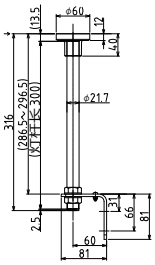

材料：ADC12
机械结构用途11类型A碳钢管
SPHC，EPT

RoHS 10

81 mm

SZ-30L 兼容产品 SKH-EA

安装尺寸 (单位: mm)

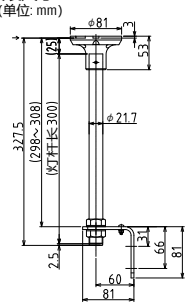

材料：ADC12
机械结构用途11类型A碳钢管
SPHC，EPT

RoHS 10

SZ-30T 兼容产品 SKH-EA

安装尺寸 (单位: mm)

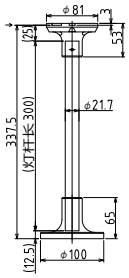

圆形安装
含SZ-010型

材料：ADC12
机械结构用途11
类型A碳钢管

RoHS 10

钢制灯杆

材料：
普通管道用碳钢管

RoHS 10

22POLE-300 兼容产品 LA6

22POLE-500 兼容产品 LA6

22POLE-1000 兼容产品 LA6

■铝制灯杆 (内含固定用自攻螺丝2枚)

*切割极杆时，请勿使用极刀切割。使用钢丝锯，电锯或曲线锯。
*如果从直接安装规格更改为杆安装规格，请另购灯杆支架。

N 型		
	100mm	类型: POLE22-0100AN(K)
	300mm	类型: POLE22-0300AN(K)
	500mm*	类型: POLE22-0500AN
NK 型	800mm*	类型: POLE22-0800AN(K)
	1000mm*	类型: POLE22-1000AN

T 型		
	100mm	类型: POLE22-0100AT
	300mm	类型: POLE22-0300AT
	500mm	类型: POLE22-0500AT
	800mm	类型: POLE22-0800AT
	1000mm	类型: POLE22-1000AT

兼容支架：SZK-001U，SZP-002U，SZ-010 *派特莱可根据客户要求提供上述长度以外的其他灯杆长度。
兼容的杆长：150mm，200mm，250mm，350mm，400mm，450mm，600mm，700mm，900mm

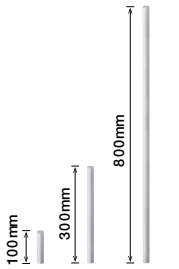

材料：AL

RoHS 10

POLE-800A21+O0109
兼容产品
SZP-004W

POLE-300A21+O0109
兼容产品
SZP-004W

POLE-100A21+O0109
兼容产品
SZP-004W

NPT适配器

SZ-904

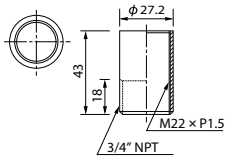

SZ-903

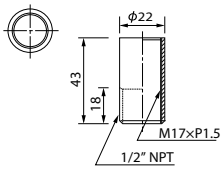

灯杆底座

材料: ADC12

RoHS 10

SZ-010
(For φ21.7 Pole)

兼容产品
LA6 / LR6-USB / WDB
*电缆不能横向放置。

兼容产品
POLE22-AN
POLE22-AT
POLE-A21

安装尺寸 (单位: mm)

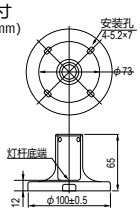

材料: ADC12

RoHS 10

SZ-016A
(For φ21.7 Pole)

兼容产品
LA6 / LR6-USB / WDB

兼容产品
POLE-A21

安装尺寸 (单位: mm)

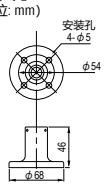

材料: ADC

RoHS 10

SZP-004W

兼容产品
LR6-USB
(POLE-□00A21
用于 +O0109),
WDB

兼容产品
POLE-A21

安装尺寸 (单位: mm)

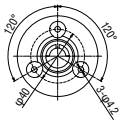

平台支架

材料：耐热ABS

RoHS 10

SZ-100（象牙白）

SZ-100D（深灰色）

SZ-100S（银色）

兼容产品
LS7

安装尺寸
（单位: mm）

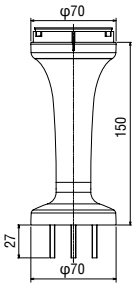

灯杆支架

材料：PC

RoHS 10

NE-001D

兼容产品
NE-A / NE-IL

对应灯杆
POLE22-AN（不包括在内 NE-IL）
POLE22-AT（不包括在内 NE-IL）
POLE-A21

多功能支架

SZ-130　SZ-130S　SZ-130D

材料：PC

SZ-130

兼容产品
LS7

RoHS 10

隔板安装支架

材料：SECC

NH-PST

兼容产品
NH-FB

RoHS 10

桌面安装底座

SZW-060W

兼容产品
LA6-5DTNWB-POE,
LA6-5AWJWB-RYGBC

RoHS 10

材料：SECC

SZW-002W

兼容产品
LR4-02WJ, LR5-0□W□
LR6-02WJ, LR6-ILWM, LR6-USB, WDB

RoHS 10

服务器安装支架

材料：SECC

NBM-ANG

兼容产品
NBM

RoHS 10

吊顶式安装支架

材料：SPCE

SZW-101

兼容产品
SKH/SF10/SL10/LR10

RoHS 10

材料：ABS

RF-002

兼容产品
RFV,RFT
*本产品不适用于有水的安装场所。

RoHS 10

安装尺寸
（单位: mm）

*如使用两根螺丝固定，请使用A-D和B-F；如使用三根螺丝固定，请使用A-C-E。请使用M6螺丝进行安装。

防水胶垫

材料：Silicon

SZW-102

兼容产品
SKS / SF08 / SL08
3点螺丝孔安装类型

RoHS 10

材料：Silicon

SZW-103

兼容产品
SKH/SF10/SL10
3点螺丝孔安装类型

RoHS 10

串口线

WDX-SC01
大约3 m长。

兼容产品
WDB

RoHS 10

WD系统设置套件

WDX-4LRB

兼容产品
WDT-4LR-Z2

RoHS 10

WDX-5LRB

兼容产品
WDT-5LR-Z2

RoHS 10

WDX-6LRB

兼容产品
WDT-6LR-Z2

RoHS 10

WD系统设置软件

WDS-WIN01

兼容产品
WDR-Z2-PRO / WDR-Z2

*免费版功能仅限于更改信号发射器以及信号接收器设置。使用数据收集功能需另购付费许可证。

遮光膜

RoHS 10

NHL-TF

兼容产品
NHL-FV2 / NHL-FB2

NHP-TF

兼容产品
NHP-FV2 / NHP-FB2 / PHE-3FB3

通用交流电源适配器

RoHS 10

ADP-001

兼容产品
NH / NBM-D88N / PHE-3FB3
PHC-D08 / WDR-LE-Z2
WDX-5LRB / WDX-6LRB
WDR-LE-Z2-PRO(-L)

适用国家及地区
日本，欧洲，美国，中国，韩国，台湾，泰国，印度尼西亚，加拿大，菲律宾，越南

扬声器

SPB-2E-W(象牙白)

2W 8Ω

RoHS 10

安装尺寸
(单位: mm)

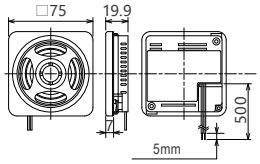

SPB-5E(浅灰色)

5W 8Ω

RoHS 10

安装尺寸
(单位: mm)

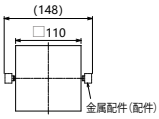

SPL-5E

5W 8Ω

RoHS 10

安装尺寸
(单位: mm)

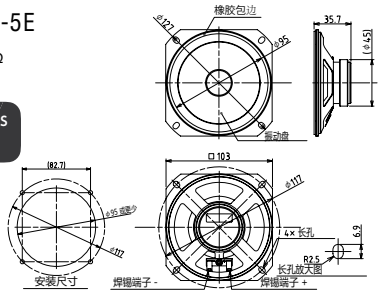

SPW-5E(浅灰色)

5W 8Ω

安装尺寸
(单位: mm)

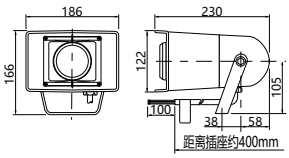

SPH-10EA

10W 8Ω

安装尺寸
(单位: mm)

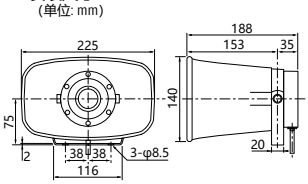

电缆接头

材料：铜合金，镀镍

REL-001

兼容产品
REL / EDLR

RoHS 10

SD卡

SDV-2GP

2GB

兼容产品
各种语音报警器

RoHS 10

安装支架

BK-001

兼容产品
BK / BKV / SPB-5E
BK-001
可用于安装带有□130mm安装孔的旧款产品。

RoHS 10

安装尺寸
(单位: mm)

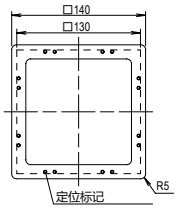

BK-002-J (浅灰色)
BK-002-K (深灰色)

兼容产品
BK / BKV / SPB-5E

RoHS 10

安装尺寸
(单位: mm)

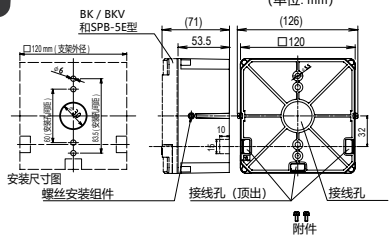

电缆

RoHS 10

带电缆的连接器
（欧姆龙型号）

SZ-120-02（2m）
（XS2F-D821-DH0-R）

SZ-120-05（5m）
（XS2F-D821-GH0-R）

SZ-120-10（10m）
（XS2F-D821-JH0-R）

兼容产品
LS7-C, LR4-WC, LR6-WC/WM

LED工作照明灯安装支架

材料： PC

SZ-310AR
背面螺丝固定支架（含1对）

SZ-310ARM
背面磁吸固定支架（含1对）

兼容产品
CLA-A

安装尺寸
（单位: mm）

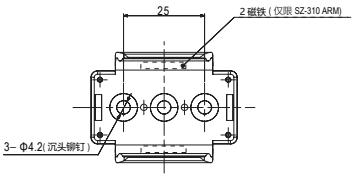

RoHS 10

材质：冷轧不锈钢板
（SUS304）

SZ-320KS

兼容产品
CLK / CLK-A / CWK

安装尺寸
（单位: mm）

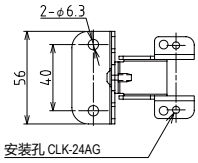

RoHS 10

材料： PC

SZ-310AS
两端安装支架（含1对）

兼容产品
CLA-A

安装尺寸
（单位: mm）

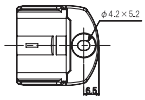

RoHS 10

材质：冷轧不锈钢板
（SUS304）

CLK-001

兼容产品
CLK / CLK-A

安装尺寸
（单位: mm）

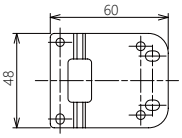

RoHS 10

材料： PC

SZ-310ASB 两端安装支架。
与CLB-24N兼容。（含1对）

兼容产品
CLA-A

安装尺寸
（单位: mm）

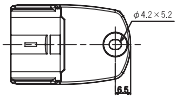

RoHS 10

材料： SUS304

CWF-001
旋转支架

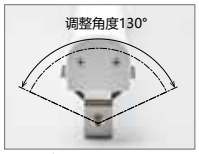

※内含支架螺丝2枚。
不含安装螺丝。

RoHS 10

材质：不锈钢

SZ-310SUS
背面固定不锈钢支架，银色

兼容产品
CLA-A

安装尺寸
（单位: mm）

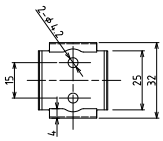

RoHS 10

材料：钕磁铁

CWF-002
磁吸安装支架

兼容产品
CWF

RoHS 10

※内含支架螺丝2枚。

PATLITE® 全球网络

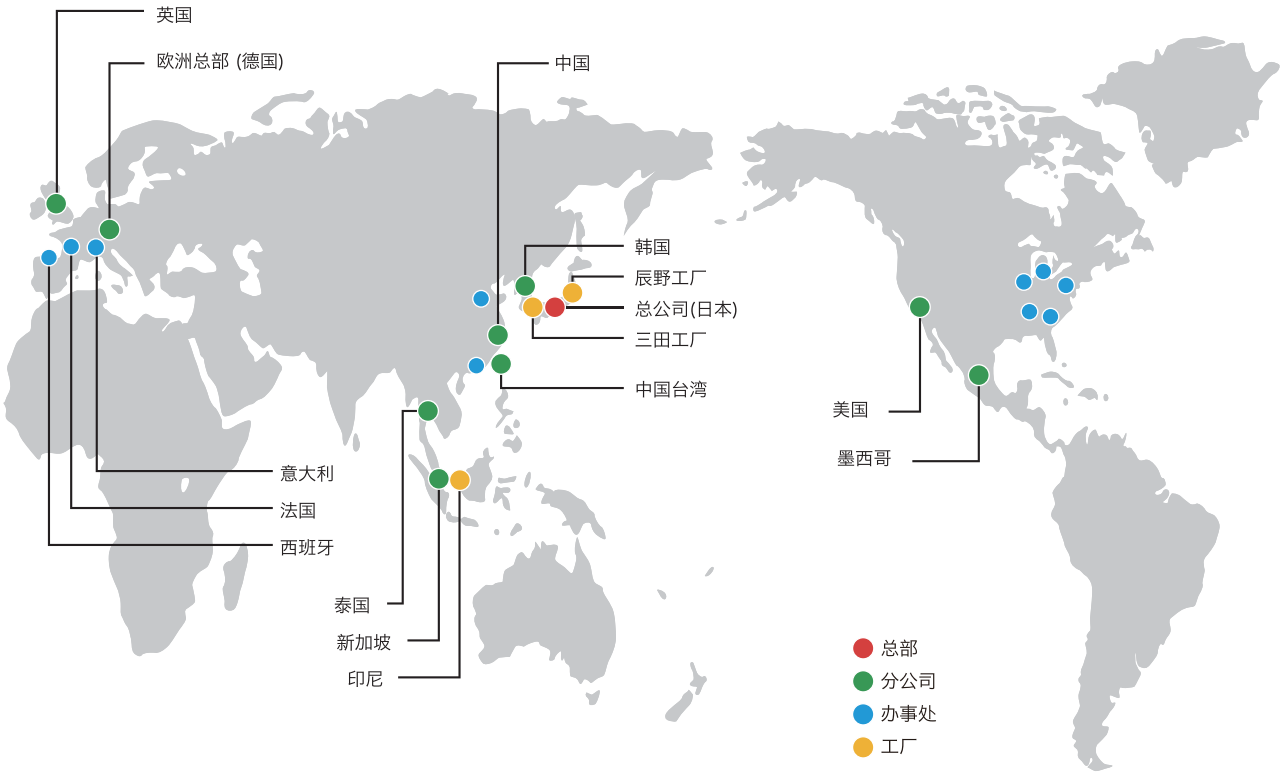

派特莱

PATLITE (CHINA) Corporation

上海市静安区广中西路 555 号 706-707室
电话：021-66308969　传真：021-66308938　邮箱：sales@patlite.cn
北京办事处 / 深圳办事处 联系方式敬请来电咨询

PATLITE Corporation

PATLITE (U.S.A.) Corporation

PATLITE MEXICO S.A. de C.V.

PATLITE Europe GmbH

PATLITE UK LTD

PATLITE KOREA CO., LTD.

PATLITE TAIWAN CO., LTD.

PATLITE (THAILAND) CO., LTD.

PATLITE (SINGAPORE) PTE LTD

PT. PATLITE INDONESIA

●PATLITE，PATLITE徽标是PATLITE Corporation在日本和/或其他国家的注册商标或商标。
●MPEG Layer-3音频编码技术已获得Fraunhofer IIS和Thomson License的许可。
●其他公司和产品的名称是其各自公司的商标或注册商标。

⚠ 警告

为确保正确使用这些产品，请在使用前阅读“说明手册”。不遵守所有安全规定可能导致火灾，电击或其他事故。技术指标如有更改，恕不另行通知。

O-BC03A | CN | 2401